LOODUSKAITSE ÜHISKONDLIKU INSPEKTORI KÄSIRAAMAT

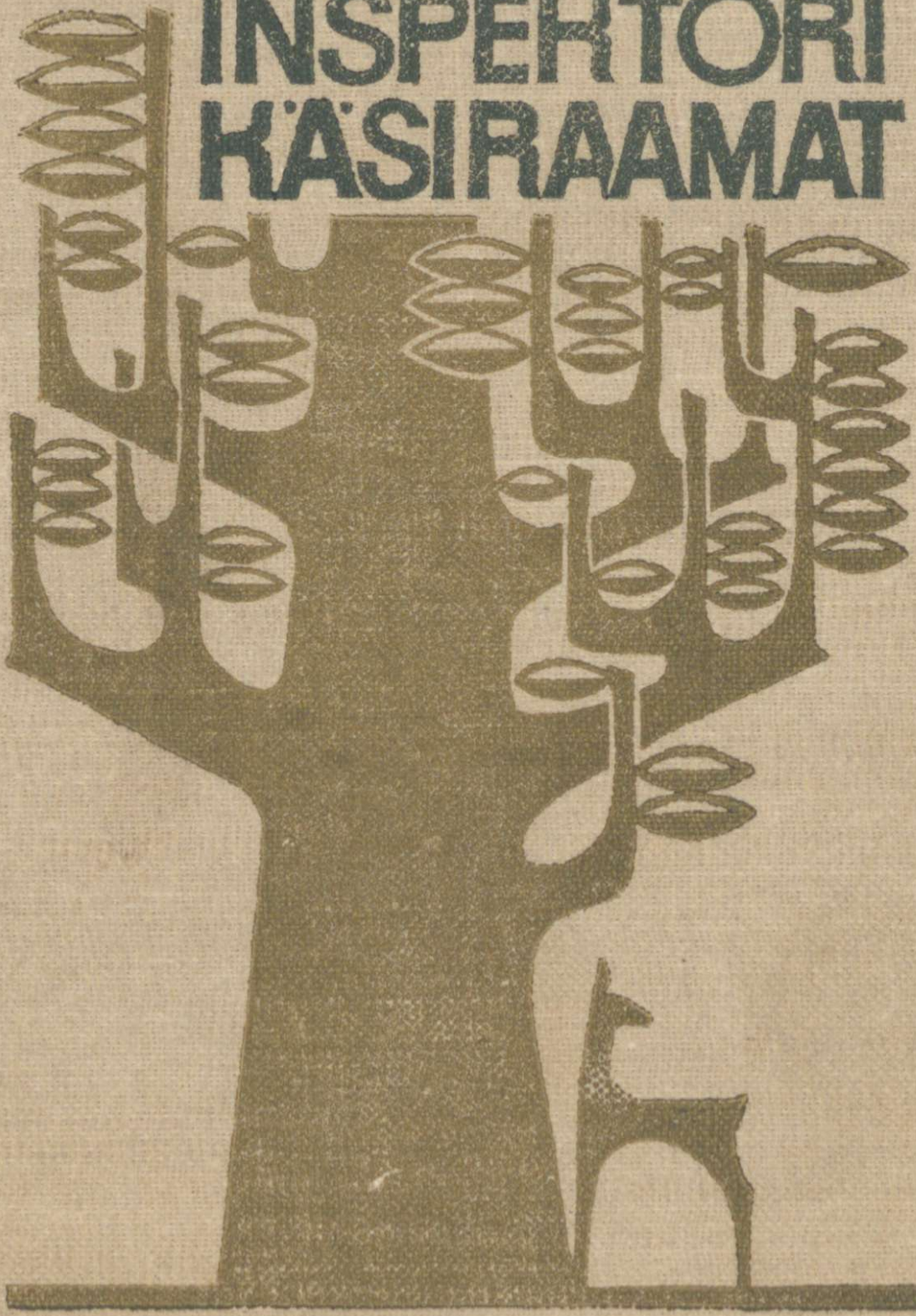

Õigusõiguse ja protsessi kateed.
A-29526
Nr. 15.

EESTI NSV METSAMAJANDUSE JA LOODUSKAITSE MINISTEERIUM

LOODUSKAITSE ÜHISKONDLIKU INSPEKTORI KÄSIRAAMAT

KIRJASTUS «VALGUS» · TALLINN 1968

57
L 72

EESTI ÕIGUSKESKUSE
RAAMATUKOGU
Inv. nr. 2220 Veterinaaria

Käsiraamat on mõeldud eelkõige looduskaitse ühiskondlikele inspektoritele, looduskaitsekomisjonide liikmetele, metsavalve töötajatele, samuti pakub ta huvi kõigile loodusesõpradele.

Professor Ilmar Rebase
raamatukogu

TARTU ÜLIKOOLI
RAAMATUKOGU

2—8—4

SAATEKS

Viimaseil aastail on looduskaitset korraldavates seadustes ja direktiivsetes aktides tehtud rohkesti muudatusi, edasi on arenenud looduskaitse organisatsioonilised vormid. Tervikuna on laienenud looduskaitseline tegevus, sealhulgas ka looduskaitse ühiskondlike organite ülesanded ja õigused. Rajoonide looduskaitsekomisjonid kui ühiskondlikud organid on omandamas nõukogude võimuorganite funktsioone looduskaitse alal.

Laia profiiliga looduskaitse ühiskondlikud inspektorid peavad oma ülesannete edukaks täitmiseks kursis olema rohkearvuliste eeskirjade, määruste, ametkondlike juhendite ja muude looduse kaitsmise nõuetega.

Senini laialdasele aktiivile kättesaadav kogumik «Looduskaitse põhimaterjale» on mitmetes osades vananenud. Käesolev käsiraamat püüab tekkinud lünka täita. Looduskaitsekomisjonide liikmete ja ühiskondlike inspektorite kõrval peaks käsiraamat tööülesannete täitmisel abiks olema ka metsavalve töötajatele.

Käsiraamatu esimeses osas antakse ülevaade looduskaitse organisatsioonilistest vormidest ning looduskaitse põhimõistetest ja -nõuetest. Teises osas tutvustatakse põhilisi looduskaitse-alaseid seadusi, määrusi ning muud juhendmaterjali, antakse konsultatsiooni ning tutvustatakse looduskaitse-alast dokumentatsiooni.

ESIMENE OSA

Looduskaitse all mõistetakse tänapäeval riiklike ja ühiskondlike abinõude süsteemi, mis tagab looduslike ressursside ratsionaalset kasutamist, maastiku kaitset ja kujundamist, inimese eluks vajaliku keskkonna ja looduslike harulduste säilimist.

Vastupidi nn. klassikalisele looduskaitsele, mis tegeles vaid loodusharulduste säilitamisega, on kaasaja looduskaitse objektiks loodus tervikuna, s. o. maavarad, muld, vesi, taimestik, loomastik, atmosfäär.

Tänapäeva looduskaitset iseloomustab komplektsus ja aktiivsus. Passiivse keelamise asemel on eesmärgiks välja töötada ja kehtestada abinõud, mis väldivad looduslike ressursside ülekasutamist, keskkonnatingimuste halvenemist või loodusharulduste hävitamist.

Tähtsal kohal on looduskaitse-alaste teadmiste propageerimine laiades hulkades.

1. LOODUSKAITSE ORGANISATSIOONILISED VORMID

RIIKLIKUD LOODUSKAITSE ORGANID

Keskseks riiklikuks looduskaitse-alaseks organiks meie vabariigis on Eesti NSV Metsamajanduse ja Looduskaitse Ministeerium. Ministeerium tegeleb metsade majandamise ja kaitsega, sisevete kalamajanduse ja -kaitsega, jahimajandusega, jahijärelevalve korraldamisega ning looduskaitse üldküsimustega, mille hulka kuuluvad maastiku kaitse ja kujundamine, puhkekohtade hooldamine, kaitsealade ning teiste kaitse alla kuuluvate looduse objektide kaitse ning looduskaitseliste põhimõtete propageerimine laiades hulkades.

Kohtadel suunavad ja kontrollivad looduskaitse-alast tööd metsamajandid, kellele omakorda alluvad metskonnad ja vahtkonnad. Looduskaitse-alaste küsimuste lahendamine kuulub riikliku metsavalve töötajate otseste tööülesannete hulka.

Metsamajanditele alluvad ka looduskaitsealad ning looduskaitse inspektorite grupid.

Kalavarude kaitsega Balti meres, Riia lahes ja Väinameres, Narva veehoidlas ja Peipsi järvel ning nende vete kaitsmisega reostamise vastu tegeleb Ida-Balti Basseini Kalavarude Kaitse ja Taastamise ning Kalapüügi Reguleerimise Valitsus («Vostbaltrõbvod»).

Eesti NSV Ministrite Nõukogu Riiklik Maaparanduse ja Veemajanduse Komitee koordineerib vee kui loodusvara kasutamist, ühtlasi kont-

rollib linnade ja suuremate tehaste osavõttu vete puhtuse tagamisest.

Maavarade õiget ja otstarbekat kasutamist kontrollivad Eesti NSV Ministrite Nõukogu Geoloogia Valitsus ning Eesti NSV Riiklik Tehnilise ja Mäejärelevalve Valitsus.

ÜHISKONDLIKUD LOODUSKAITSE ORGANID

Ühiskondlike looduskaitse organite hulka kuulub eelkõige Eesti NSV Ministrite Nõukogu Looduskaitse Komisjon, mis koosneb kõikide looduskaitsega ning loodusvarade kasutamisega tegelevate ministeeriumide ja keskasutuste esindajatest. Siia kuuluvad ka töötajad partei-, ametiühingu-, komsomoli- ja plaaniorganeist. Komisjoni ülesandeks on koordineerida looduskaitsealast tegevust ning looduslike ressursside kasutamist kogu vabariigis. Komisjon võib ära kuulata ettekandeid üksikute süsteemide töö kohta looduskaitse alal ning seda tööd suunata. Oma pädevuse piires komisjoni poolt vastuvõetud otsused on kohustuslikud ministeeriumidele, keskasutustele, täitevkomiteedele jt.

Rajooni (linna) TSN täitevkomitee looduskaitse komisjoni kuuluvad tavaliselt rajooni arhitekt, maakorraldaja, melioraator, metsavalve töötaja, jahindus- ja kalandusorganisatsiooni töötaja, pedagoog, komsomolitöötaja. Komisjoni ülesandeks on kohaliku täitevkomitee abistamine looduskaitselise töö korraldamisel.

Külanõukogude looduskaitse sektsioo-

EESTI NSV MINISTRITE NÕUKOGU LOODUSKAITSE KOMISJON[1]

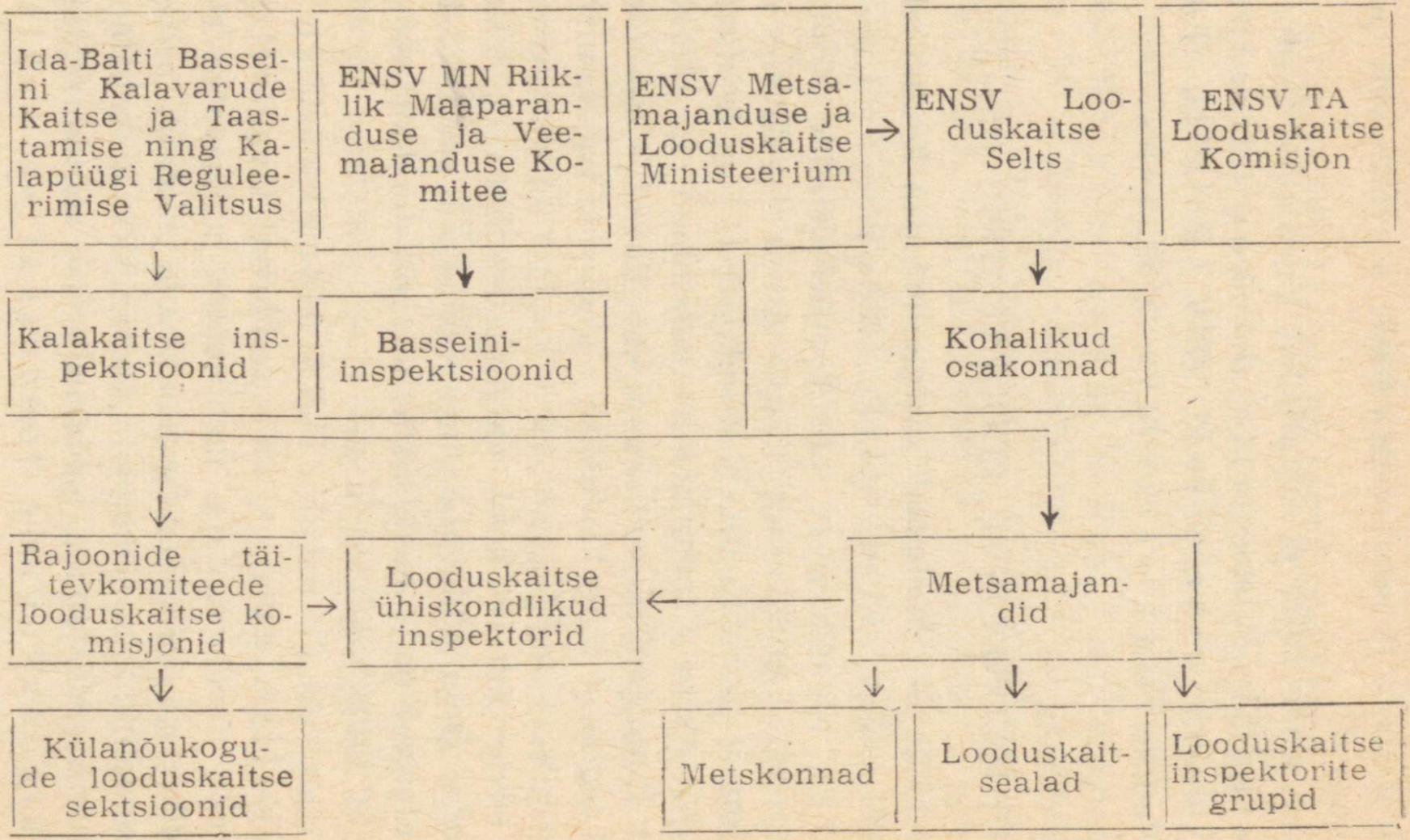

[1] Nooltega on näidatud töö juhendamine ja kontroll

nid töötavad komisjonide üldjuhtimisel ja koosnevad tavaliselt 5—7 liikmest. Siin on esindatud pedagoogid, agronoomid, metsavalve töötajad, kohalikud jahi- ja kalamehed.

Looduskaitse ühiskondlike inspektorite ülesandeks on kontrollida kõigi loodusvarade (sealhulgas jahifauna, kalarikkused, metsade tulekaitse nõuded jt.) ja loodusharulduste kaitseks kehtestatud eeskirjade täitmist ja propageerida looduskaitse-alaseid teadmisi. Inspektorite tööd juhivad metsamajandite looduskaitse inspektorid ja ka ühiskondlikud vaneminspektorid, kes on rajooni looduskaitse komisjoni liikmed. Ühiskondlike inspektorite tööd maal suunavad ka külanõukogude looduskaitse sektsioonid.

Looduskaitse teaduslike küsimustega tegeleb Eesti NSV Teaduste Akadeemia Looduskaitse Komisjon ja Eesti NSV Looduskaitse Selts. Viimane abistab ka riiklikke organeid looduskaitselise propaganda töös ning organiseerib elanikkonda osa võtma praktilisest tööst looduses.

2. LOODUSLIKE RESSURSSIDE KAITSE

Looduslikud ressursid jaotatakse kahte suuremasse rühma: taastuvad ja mittetaastuvad.

Lähtudes loodusvara iseloomust töötatakse välja ka tema kaitsmise abinõud. Taastuva loodusvara kaitse seisneb tema laiendatud taastootmises. Mittetaastuva puhul aga tuleb loodusvara kasutada maksimaalse otstarbekusega ja võimalikult täielikult.

Eesti põhilise maavara — põlevkivi — kõrval omavad meil suuremat tähtsust fosforiit, kruusad, liivad, savi, paas, dolomiit ja turvas.

P õ l e v k i v i ratsionaalse kasutamise põhiliseks eeltingimuseks on tema selline ümbertöötamine, mille puhul saaduste väärtus oleks maksimaalne. Ühtlasi on vaja täielikult kaevandada kogu majanduslikult kasutatav maavara. Momendi tööviljakuse tõusu taotlemine ei tohi põhjustada raskemini kaevandatavate kihtide kasutamata jätmist.

F o s f o r i i d i kaevandamisel on ülesandeks edaspidi ära kasutada ka paas (killustikuks) ja glaukoniit-liivakivi.

K r u u s a d j a l i i v a d on üldlevinud maavaradeks, mille väärtust on tõsisemalt hindama hakatud viimaseil aastail, mil mõnedes rajoonides nende varusid enam ei jätku.

Kruusa ja liivavarude kaitse seisneb eelkõige nende sihipärases kasutamises. Lubamatu on kasutada väärtuslikku materjali (krohviliiv) näiteks täitematerjalina või teede muldkeha ehitamiseks. Senisest rohkem tuleb kasutada kruusa asendavaid materjale, näiteks põlevkivibasseinis põlevkivi aherainet. Paekivikillustiku tootmise kõrval on vaja laiendada graniitkivikillustiku tootmist. Siin on väärtuslikuks tooraineks ka melioratsiooniobjektidelt saadavad põllukivid.

V e e (põhjavesi, sademetevesi) kui loodusvara varud on jäävad, nende üldine suurendamine pole võimalik. Kaasaja tehnikaga pole eriti suureks probleemiks küll vett

ühest kohast teise transportida, kuid üldist veebilanssi muuta ei saa. Vete kaitse seisneb vee otstarbekas kasutamises nii igapäevases elus kui ka tootmises ning vete reostamise vältimises. Rikkis veevarustus- ja sanitaarseadmed on üheks põhjuseks, miks vett asjatult kulutatakse. Töösttuse veetarviduse vähendamine on võimalik eelkõige vee korduva (ringsüsteem) kasutamise teel. See aga eeldab vee efektiivset puhastamist. Vete kaitset reostamise vastu käsitletakse edaspidi.

Mullastik. Muld kui looduslik ressurss on hindamatu. Ebaratsionaalne maade kasutamine on kogu maailmas põhjustanud tohututel aladel muldade erosiooni (toitainete väljauhtumine mullast ning mulla ärakandmine vee või tuule tagajärjel). Erosioonist on meie vabariigis haaratud kuni 10% territooriumist (Haanja, Otepää). Erosiooni vastu võitlemiseks on meie tingimustes kõige õigem kasutada otstarbekat kõlvikute vahekorda — erosiooniohtlikel aladel pole õige kasvatada teravilju, vaid viia need kõlvikud rohumaade või metsade alla. Erosiooni aitab vältida ka õigesti läbiviidud mullaharimine — risti kallakut.

Otsene mullakaitse seisneb aga muldade säilitamises mitmesuguste karjääride rajamisel ja ehitustel. Meie vabariigis on seaduslikus korras nähtud ette kohustuslik mulla eelnev kõrvaldamine karjääride maa-aladelt. Pärast karjääri ammendamist lükatakse muld tagasi. Põllumaa puhul tuleb karjääri rajajal tasuda kulutused vastava suurusega uudismaa harimiseks — keskmiselt 500 rbl/ha. Eriti tähtis on mulla säilitamine ehitusplatsidel linnades ja asulates, kus hoonete alt kõrvaldatud mulda saab edukalt kasutada haljastustöödel.

TAIMESTIK

Taimestik on kogu elu eksisteerimise allikaks maal, sest ainult rohelised taimed suudavad sarnastada süsinikku, otseselt ära kasutada päikeseenergiat. Taimede võime kasutada assimilatsiooniprotsessis süsihappegaasi tagab loomorganismide pidevat varustamist hapnikuga.

Taimestik, kaasa arvatud mets, on taastuv loodusvara, mida inimene pidevalt kasutab. Nii on metsa majandamise eesmärgiks pidevalt suurendada puidu hulka ning tõsta metsa teisi kasulikke omadusi. Teatavasti reguleerib mets kliimat, vähendab tuulte kahjulikku toimet ja väldib erosiooni. Mets on asendamatu maastikupildis.

Niisama mitmepalgeline, nagu on kogu taimestiku ja metsa olemus, niisama keerukas on ka tema kaitse. Metsa kaitse seisneb eelkõige tema otstarbekas kasutamises. Enamiku puuliikide loomulik iga meie tingimustes on 80—100 aastat. Praktiliselt üks kord saja aasta jooksul raiutakse teatud alalt mets. Piltlikult öeldes, kui me igal aastal raiume $^1/_{100}$ oma metsade pindalast, siis jätkub metsa ja puitu alatiseks.

Tegelikus metsamajanduses kasutatakse mitmesuguseid võtteid: metsa kultiveerimine, hooldus-, sanitaar- ja aegjärksed raied, melioratsioon jne., mille tulemusena tõuseb metsa tootlikkus ja kasvukiirus. Vabariigi metsade pindala peaks olema küllaldane, moodustades 32% üldpindalast. Jäätmaade metsastamise ning liigniiskete alade kuivendamise ja metsastamise tulemusena laieneb metsade pindala aasta-aastalt.

Tähtsaks metsakaitseliseks abinõuks on metsade tule-

ohutuse tagamine, sest tulekahjude tõttu võib hävida metsa kõige rohkem.

Metsatulekahjud puhkevad peamiselt inimese hooletuse tagajärjel. Seetõttu peavad metsade tuleohutuse reegleid teadma kõik, kes viibivad metsas.

Kevadel ja suvel on keelatud suitsetamine ja tuletegemine okaspuu noorendikes, raiesmikel, rabades, roostikes jne. Eriti tuleohtlik on kevadine kulu.

Kui tuletegemine siiski vajalik on, tuleb selleks valida rohuga kaetud ala ning tuletegemise koht ümbritseda mineraliseeritud ribaga. Tuletegemisest tuleohtlikul perioodil tuleb eelnevalt informeerida metsavalve töötajat. Lahkudes tuleb lõke täielikult kustutada. Tuleohutuse eeskirjade rikkujaid trahvitakse — asutusi kuni 50, üksikisikuid kuni 10 rublase rahatrahviga.

Kui tulekahju on tekkinud või kui avastatakse tulekahju, tuleb see püüda kustutada, kasutades okstest tehtud luuda. Tule pihta tuleb lüüa pühkivate, tule poole suunatud löökidega. Kui kasutada on labidas, tuleb leegile mulda peale loopida või kaevata mineraliseeritud ribasid tule leviku tõkestamiseks.

Kui tule kustutamine käib ilmselt üle jõu, tuleb tulekahjust teatada lähimale metsavalve töötajale, külanõukogusse, sovhoosi või kolhoosi.

Tulekustutustöödest osavõtmine on kohustuslik kõigile töövõimelistele kodanikele.

Omavoliline puude raiumine, puude ja põõsaste vigastamine on teiseks suuremaks metsa rikkumise allikaks. Nii metsa kui üksikpuu raiumiseks ükskõik milliselt territooriumilt annab õiguse vormikohane raiepilet. Riigimetsades

kirjutavad raiepileti välja metsamajandid, kolhoosides ja sovhoosides majandi juhtkond kooskõlastatult metsamajandiga. Raiumisele tuleva puidu eest tasutakse vastavalt kehtivatele taksihindadele. Eraisikute poolt omavoliliselt raiutud puude ja põõsaste eest nõutakse sisse kahjutasu, mille suurus oleneb puu läbimõõdust. Trahvide suurus on avaldatud käsiraamatu teises osas tabelina.

Rabades on keelatud omavoliline turbalõikamine, metsas sambla ja metsakõdu korjamine. Täisväärtuslike marjade (jõhvikas, pohl) ja sarapuupähklite saamiseks on kehtestatud Eesti NSV Metsamajanduse ja Looduskaitse Ministeeriumi poolt marjade korjamise alguse ajad. Seeni võib korjata ainult tema «jalakese» noaga läbilõikamise teel. Keelatud on jõhvikate korjamine nn. kombainidega

Üldreeglina on metsades keelatud karjatamine.

Rida taimeliike on võetud looduskaitse alla, mitmete dekoratiivsete taimede kohta on kehtestatud müügikeeld. Nende taimede nimekirjad ja kaitse korraldamise eeskirjad on antud käsiraamatu teises osas.

FAUNA KAITSE

Inimese praktilises tegevuses enam huvipakkuvateks loomadeks on imetajad, linnud ja kalad. Fauna looduskaitselised abinõud hõlmavad kasulike loomaliikide arvukuse suurendamist, mis võimaldab laiendada nende majanduslikku kasutamist, kahjulike loomade arvu reguleerimist ning harulduste absoluutset säilitamist.

Praktiliselt on kasulikkuse ja kahjulikkuse mõisted suhtelised ning pole kerge nimetada absoluutselt kahjulikku loomaliiki. Kahjulikuks peetud liikide puhul on hiljem sageli selgunud nende osa sanitaridena, mistõttu looduskaitselised abinõud faunasse puutuvais küsimustes peavad olema eriti painduvad ja neid tuleb lahendada alati konkreetsetest tingimustest lähtudes.

Fauna kasutamist ja kaitset reguleerivateks põhilisteks dokumentideks meie vabariigis on jahipidamise, kala- ja vähipüügi eeskirjad ning riikliku looduskaitse alla võetud zooloogiliste objektide kaitse eeskirjad (avaldatud käsiraamatu teises osas).

Tõsi, on veel rida majanduslikku huvi mittepakkuvaid loomaliike, mida eeltoodud eeskirjad ei käsitle, lindudest näiteks kajakad ja kodutuvid, mitmed kahepaiksed, roomajad jne. Eeskirjadest väljajäämine ei tähenda nende lindpriiks tunnistamist. Nii näiteks ei lase distsiplineeritud jahimehed kajakaid, kuigi nad formaalselt kaitse all ei ole. Kui aga tekib vajadus kajakate arvukuse vähendamiseks mõnes piirkonnas, on selleks vajalik Metsamajanduse ja Looduskaitse Ministeeriumi nõusolek. Mingit põhjust pole asjatult hävitada ka rästikuid, vastupidi, rästikumürki kasutatakse edukalt meditsiinis ja võib-olla tuleb kunagi rästikute kaitseks tarvitusele võtta spetsiaalseid abinõusid. Üldkehtivaks tuleks tunnistada seisukoht, et mitte see loomaliik pole kahjulik, kelle hävitamine pole keelatud, vaid ainult see, keda otseselt on lubatud hävitada.

Jahifauna. Peale jahipidamise põhimääruses ja eeskirjades ettenähtud abinõude, milles nähakse ette jahipidamise kord, tähtajad, lastavad ja kaitstavad liigid jne., ole-

neb jahifauna arvukus mitmesugustest biotehnilistest abinõudest (lisasöötmine), mida viivad läbi riikliku metsavalve töötajad, jahindusorganisatsioonid, kõik teadlikud üksikjahimehed ja loodusehuvilised. Jahimaade kasutamise lepingutes on ette nähtud lisasööda varumise kohustus, sööda liigid ja kogused, hooldatavate söödakohtade ja sõimede arv jne. Ühiskondlikud inspektorid on õigustatud ja kohustatud kontrollima valmistatavate söötade kogust, kvaliteeti ja väljapanekut.

Meie tingimustes vajavad talvel lisasööta metskitsed, metssead, jänesed ja põldpüüd.

Lisasöödaks varutakse heina (enne õitsemise algust niidetud niidu- või põldhein), söödakapsast, tammetõrusid (metssigadele), hiljemalt juulis varutud lehisvihtu (vaarikas, pärn, pihlakas, saar, haab); rõngastatakse haabu (juunikuu keskpaigas), kasvatatakse kartulit jne.

Lisasööt pannakse kitsedele kas sõimedesse või puude külge. Viimasel ajal ehitatakse spetsiaalseid sõim-söödahoidlaid. Metssigadele tuleb kartuleid viia kindlasse kohta võimalikult eemale asulatest. Söödakohad tuleb «sisse sööta» varakult (detsembris). Põldpüüdele on vaja rajada varjualuseid, kuhu perioodiliselt viiakse teri või viljapeksujäätmeid. Metsiste ja tetrede elupaikadesse on vaja paigutada jämedat kruusa.

Lisasöötmine aitab suhteliselt kõrge ulukite arvukuse korral vältida ka põllumajanduslike kultuuride ja aedade kahjustamist.

Kalavarude kaitse. Kalavarude säilimine ja suurenemine oleneb eelkõige kalamajanduslike veekogude olukorrast (reostamise puudumine, melioratsioonitööde mõju) ja

sellest, kuivõrd on tagatud kudemis- ning paljunemistingimused.

Vabariigi veekogud jagunevad kalamajandusliku tähtsuse järgi 3 gruppi: üleliidulise, vabariikliku ja kohaliku tähtsusega veekogud.

Üleliidulise tähtsusega kalamajanduslike veekogude hulka kuuluvad Balti meri koos Soome ja Riia lahega, Peipsi ja Pihkva järv, Narva veehoidla, Narva ja Pärnu jõgi, Suur-Emajõe suudmeala ning Soome lahte suubuvad jõed esimese joa või paisuni.

Vabariikliku tähtsusega kalamajanduslike veekogude nimekiri on avaldatud kalapüügieeskirjades.

Ülejäänud veekogud kuuluvad kohaliku tähtsusega veekogude hulka.

Eri kategooria veekogude kohta kehtivad vastavad eeskirjad. Üleliidulise tähtsusega veekogudes reguleeritakse kalapüüki järgmiste eeskirjadega: «Eeskirjad kalapüügi kohta Balti mere basseinis» (kehtivad mere ja Narva jõe kohta kuni hüdroelektrijaamani), «Kalapüügi eeskirjad Peipsi ja Pihkva järve basseini kohta». «Eesti NSV siseveekogude kalapüügieeskirjadega» reguleeritakse kalapüüki kõigis vabariikliku ja kohaliku tähtsusega veekogudes.

Vabariikliku ja kohaliku tähtsusega kalamajanduslikke veekogusid võib anda majandamisele kalaspordiorganisatsioonidele, kolhoosidele, sovhoosidele ning teistele asutustele. Vabariiklike veekogude majandamisele andmist otsustab Eesti NSV Metsamajanduse ja Looduskaitse Ministeerium, kohalike veekogude puhul teeb seda rajooni TSN täitevkomitee.

Veekogu majandajal on õigus kasutada veekogu kooskõlas veekogu majandamisplaaniga. Viimase kinnitab sovhoosidele ja kolhoosidele Eesti NSV Põllumajanduse Ministeerium, teistele majanditele Eesti NSV Metsamajanduse ja Looduskaitse Ministeerium.

Veekogude majandamist ja kalapüügieeskirjadest kinnipidamist siseveekogudel kontrollib Metsamajanduse ja Looduskaitse Ministeerium, ülejäänud veekogudel «Vostbaltrõbvod».

Kala- ja vähivarude kaitsel peab arvestama, et määravaks osutub see, kuivõrd suudetakse vältida veekogude reostamist ja röövpüüki, eriti niisuguste hävitavate vahenditega, nagu elekter, lõhkeained, mürkkemikaalid. Oluline on, et veekogudesse ei satuks mineraalväetisi ja taimekaitsemürke. Kalamajandusnõudeid tuleb arvestada melioratsioonitööde tegemisel. Kalarikaste veekogude süvendustööde tähtajad on vaja kooskõlastada kalakaitseorganitega.

3. MAASTIKE KAITSE

Tüüpiliste maastike, maastiku kui terviku ilme säilitamine ja vajaduse korral maastiku otstarbekas kujundamine on looduskaitse tähtsaks ülesandeks.

Tänapäeval toimub maastike kaitse kahel viisil. Suhteliselt väiksem osa maastikke (looduskaitse alla võetud alad) säilitatakse enam-vähem muutmatuna .Suuremal osal territooriumist aga taotletakse, et maastikupildis tehtavad muudatused oleksid hästi läbi mõeldud, otstarbekalt ette planeeritud. Otstarbekas maastiku kujundamine, mis rahul-

daks maksimaalselt inimese majanduslikke ja tervishoidlikke huve ning oleks kaunis, on keerukas, tunduvalt raskem ülesanne kui passiivne kaitse. Meie vabariigi looduskaitse organid vaatavad läbi ja annavad oma seisukoha maastike ilmet muutvate kõigi suuremate tööde projektide kohta. Projekteerijaid suunatakse komplekssete lahenduste leidmisele. Maastiku otstarbeka kujundamise aluseks on nn. rajooniplaneerimise kava, mis lahendab kompleksselt kogu territooriumi kasutamise. Selles nähakse ette põllumajandus-, tööstus-, elamis-, puhke- jt. tsoonid. Nende piires nähakse ette linnade tööstusettevõtete, teede, elektri- ja sideliinide perspektiivne paigutus. Perspektiivsete lahenduste kindlaksmääramisele järgneb konkreetse projekti koostamine, millest juba detailselt oleneb, kuivõrd osatakse tehisvormide paigutamisel ära kasutada olemasolevat loodust, ehitusi ja neid omavahel seostada.

Põhilised nõuded, mida tuleb arvestada ehitiste püstitamisel ja maastiku ilme muutmisel on järgmised.

Asulate planeerimisel on põhinõudeks, et elamistsoon oleks parimate looduslike tingimuste ja mikrokliimaga. Elamissektori lähedal peaks olema veekogu, mets või järv, mida saaks kasutada puhkekohana. Ehitusi ei tohiks aga paigutada maastiku kõige ilusamasse kohta, sest ehitamise käigus see tõenäoliselt rikutakse. Tootmistsoon, eriti tööstusettevõtted, peab elamutest olema eraldatud ettenähtud suurusega sanitaartsooniga — soovitatav metsaga. Ehitustööde käigus tuleb säilitada olemasolev haljastus ja võimalikult ka reljeef.

Tootmishooned peaks paigutatama tagasihoidlikumaisse

kohtadesse, mitte reljeefi kõrgemasse ossa, järve või jõe kaldale ega magistraalteede lähedusse.

Looduskaitse alla võetud aladel ja parkides tuleb kõik ehitused kooskõlastada Metsamajanduse ja Looduskaitse Ministeeriumiga. Parkidesse pole soovitatav projekteerida elamuid, tootmishoonete püstitamine sinna on lubamatu. Parkidesse ei sobi tavaliselt ka suuremad spordiväljakud.

Linna ümbritsevad tavaliselt rohelised vööndid. Rohelised vööndid on ette nähtud töötajatele lühiajalise ja igapäevase puhkeaja veetmiseks, seetõttu on mittepuhkeotstarbeliste ehituste püstitamine linnapiiri vahetus läheduses (3—5 km) üldreeglina keelatud.

Üldkasutatavates puhkekohtades lubatakse ehitusi püstitada vaid spetsiaalse generaalplaani alusel. Üldkehtivaks nõudeks on see, et puhkeasutused ei tohi sulgeda üldkasutatavat territooriumi. Sel eesmärgil eraldatakse puhkeasutustele maad vaid hoonete ja teede alla. Igasugused piirded (eriti kapitaalsed) on üldkasutatavatel puhkealadel keelatud. Ehitusi ei tohi püstitada vahetult veekogude äärde (mererannas kuni 200 m). Eraldi paigutatakse laste ja täiskasvanute puhkeasutused.

Üldkasutatavates puhkekohtades valmistatakse ette parkimisplatsid, telkide püstitamise ning lõkketulede kohad, pannakse välja prügikastid.

TEEDE EHITAMINE. KARJÄÄRIDE RAJAMINE

Teed peavad oma otsese funktsiooni kõrval — tagada kiire, mugav ja ohutu liiklus — võimaldama jälgida maastikku, olema selle osaks. Kaasajal kehtib põhimõte, mille järgi teed peavad ühte sulama ümbritseva maastikuga. See tingib näiteks vahelduva reljeefiga aladel loogete ning tõusude ja langustega teed. Üldse peetakse ülisirgeid teid ebaotstarbekaks, sest monotoonsuse tagajärjel võib sageneda liiklusõnnetuste arv. Teede ümbruse haljastus peab olema looduslähedane, tuleb kasutada kodumaiseid puuliike ning grupilist istutamist. Alleesid reeglina välditagu. Viljapuid kui rohket hooldamist nõudvaid puid teede äärde meie tingimustes ei istutata. Pügamist kasutatakse vaid lumetõrjehekkide puhul. Üldse loobutagu hekkidest, eriti kohtades, kus tee muldkeha kõrgus on 1 m ja rohkem (sel juhul tuisuohtu praktiliselt pole). Teede eraldusribade laiust on vähendatud. Maastiku kujundamise seisukohalt peetakse õigeks, et põllumajanduslikud kõlvikud ulatuvad vahetult teeni.

Maanteedel liikujatel peab olema võimalus maastiku jälgimiseks. Vajaduse korral avatakse selleks vaateid. Näiteks kuulub likvideerimisele teeäärne võsa, mõnel juhul harvendatakse teeäärset metsa, et läbi metsa hakkaks paistma järv, mägi, hoonetegrupp jne. Et sellist maastikku oleks võimalik jälgida liikuvalt autolt, peab vaade olema avatud vähemalt 100 m ulatuses. On loomulik, et teede ääres ei tohi olla lagunenud hooneid, umbrohtu, võsa. Teede äärde ei tohi lükata melioratsiooniobjektide kive,

kände, juurimisvalle. On keelatud farmide ja lindlate ehitamine magistraalteedele lähemale kui 200 m.

Maanteede ehitamiseks vajalik materjal (kruus, liiv) veetakse juurde. Teeäärset materjali (külgreserve) on lubatud kasutada vaid erandjuhtudel. Karjääri ei rajata teede vahetusse lähedusse. Teele lähemal kui 250 m asuvaid karjääre, samuti karjääre I grupi metsadesse lubatakse rajada vaid kooskõlastatult Metsamajanduse ja Looduskaitse Ministeeriumiga. Karjäärid tuleks rajada võimalikult vähe silmapaistvatesse kohtadesse.

Karjääri avamiseks annab õiguse vormikohane mäe- ja maaeraldus.

Karjäärid, vaatamata nende otstarbele (põlevkivi, fosforiit, kruus, liiv, savi, paas), kuuluvad pärast ammendamist korrastamisele. Karjääri korrastamine ja hilisem kasutamine (põllumajanduskultuur, mets, veekogu) tuleb ette näha juba projektis. Otstarbekas on projektis ette näha selline kaevandamise tehnoloogia, mille puhul korrastustööde maht oleks minimaalne. On kehtestatud nõue, mille järgi enne maavara kaevandamist lükatakse ära kasvukiht. Pärast kaevandamist tasandatakse karjääri nõlvad ja põhi ning kaetakse mullaga, mis oli varem eemaldatud. Korrastatud karjäär antakse aktiga üle maavaldajale, kes võtab selle kasutusele vastavalt sobivusele.

Kui maavara ulatub allapoole põhjavee pinda, tuleb ammendada see täielikult. Tekkiva veekogu sügavus peaks aga igal juhul olema vähemalt 2 m. Sellised veekogud on otstarbekad kasutusele võtta kas supluskohtadena või kalamajanduses.

Erilist tähelepanu vajab turbakarjääride rajamine, sest

turbakarjääri hilisem korrastamine on praktiliselt võimatu. Magistraalteede äärde on turbakarjääride avamine üldreeglina keelatud. Turbakarjääride rajamiseks peab olema koostatud spetsiaalne projekt, mis on kooskõlastatud rajooni looduskaitse komisjoniga. Vajalik on ette näha turba kaevandamine selliselt, et ei jääks jääksaari, vaid kaevandamise järel tekiks veekogu. Viimast on võimalik kasutada kalakasvatuseks. Turba varumist tuleks vältida kohtades, kus rikkalikult kasvab jõhvikaid.

Põlevkivi- ja fosforiidikarjääride (tavaliselt on need suure pindalaga) korrastamisel nähakse ette juba ulatuslikumad maastiku muudatused. Tasandamistöödega tuleb luua tasane mikroreljeef, makroreljeefis võivad esineda seljandikud, voored ja künkad nendevaheliste veekogudega.

HÜDROMELIORATSIOON

Melioratsioonitööde käigus muutub maastikupilt ulatuslikult.

Võsastunud alade ja jäätmaade likvideerimise põhiliseks vahendiks on melioratsioonitööd. Kuivendusobjektide järjekorra valimisel on otsese maaparandusliku efekti kõrval vaja arvestada seda, et esmajärjekorras kaotada võsa ning jäätmaa linnade läheduses, teede ümbruses jne.

Eelvoolude reguleerimisel on vaja arvestada kalamajanduse huve ja seda, et jõgesid ka pärast süvendamist saaks kasutada puhkuse otstarbeks. Kui langus võimaldab, tuleks vältida õgvendusi. Sirged kanaljõed oleksid meie maastikule võõrad. Kalakudemiskohtade säilita-

miseks peaksid veega täidetud vana jõe osad jääma ühendusse süvendatud jõega. Loomulikult kuuluvad laialiajamisele ja tasandamisele süvendamisel tekkivad kaldavallid.

Melioratsioonitööd tuleb läbi viia võimalikult ilma järvede veetaseme muutmiseta (eriti alandamine).

Melioratsioonitööd, mis on seotud jõgede reguleerimisega või järvede veetaseme muutumisega, kuuluvad kooskõlastamisele Metsamajanduse ja Looduskaitse Ministeeriumiga.

Detailkuivenduse käigus on otstarbekas säilitada meie vabariigile iseloomuliku mosaiikmaastiku ilmet. Suurematel objektidel on vaja säilitada üksikuid metsaosi, puude rühmi, väärtuslikumate puuliikide puhul ka üksikpuid. Otstarbekaks peetakse parkkarjamaid, kus järelejäetavate puude hulk on suurem. Peale maastikupildi ilmestamise pakuvad puud varju loomadele.

Juurimisvallidesse ei tohi ühte hunnikusse kokku lükata kände ja kive. Magistraalteedele lähemale kui 200 m on juurimisvallide kuhjamine keelatud. Olemasolevad juurimisvallid nendes kohtades kuuluvad likvideerimisele. Juurimisvallid tuleb laiali ajada pärast kändude kõdunemist, kuid mitte hiljem kui 3 a. pärast objekti ekspluatatsiooni andmist.

Maastiku kaitse seisukohalt omab olulist tähtsust mitmesuguste õhuliinide paigutus. Liinide ebaotstarbekas asend toob kaasa ka asjatu metsade raie, segab põlluharimist jne.

Kõige kasulikum oleks, kui õhuliinid kulgeksid mööda vähem väärtuslikke kõlvikuid. Alati pole see aga võimalik. Igal juhul tuleb vältida liinide ajamist läbi väärtuslike puistute, looduskaitse alla võetud alade ja parkide. Mitme liini puhul on otstarbekas nende paralleelne kulgemine.

Eriti tähelepanelik tuleb olla elektriliinitrasside raiumisel metsas, sest sel teel võime kergesti avada puistu tuultele. Siin on oluline, et raiutav trass oleks minimaalse laiusega. Sel teel väldime metsa asjatut raiet, ühtlasi on kitsama trassi puhul tuule kiirus väiksem ning väheneb puude liinile peale langemise oht.

Elektriliinide (kõrgepinge) puhul on meil raiealade suhtes kehtestatud järgmised normid.

Kuni 35 kV pingega liinitrasside puhul on nõudeks, et puude oksad ei oleks liinile lähemal kui 2 m. Trassi laius saadakse traaversi (äärmiste juhtmete vahekaugus) ja juhtmete kõrvalekalde (oleneb mastide vahekaugusest ning juhtme tüübist) summeerimise teel. Kui traavers on 3 m, juhtme kõrvalekalle 2 m, okste kaugus liinist 2 m, saame trassi minimaalseks laiuseks 11 m. Kui tegemist oleks ühe juhtmega, saaksime trassi laiuseks 8 m. Selline trassi laiuse arvestus on kehtiv nii I kui ka II grupi metsades.

Kõrgema kui 35 kV pingega elektriliinide puhul ei tohi I grupi metsades puude oksad olla liinile lähemal kui

3 m — 35—110 kv pingega liini puhul
4 m — 150—220 kV „ „ „
5 m — 330—500 kV „ „ „

II grupi metsades rajatakse elektriliinitrassid üle 35 kV pinge puhul laiusega, mis vastab metsa 2-kordsele kõrgusele + traaversi laius. Sellest kitsamat trassi laiust võib kasutada vaid Eesti NSV Energeetika ja Elektrifitseerimise Peavalitsuse igakordsel nõusolekul.

Kui metsa kõrgus on alla 4 m, raiutakse trass laiusega 6 m + äärmiste juhtmete vahe. Viljapuuaedades ei kuulu kuni 4 m kõrgused puud ja põõsad raiumisele.

Madalpingeliinide jaoks trassi tavaliselt ei raiuta.

Sideliinide trassid raiutakse metsas järgmise laiusega:
kui

metsa kõrgus on kuni 4 m — äärmiste juhtmete vahe + 4 m,
„ „ „ üle 4 m — äärmiste juhtmete vahe + 6 m.

Parkides, aedades ja kaitsemetsades lubatakse esitatud laiusi vähendada. Metsas on lubatud kärpida liinilähedasi puid maavaldajaga kooskõlastamata. Oksad koristab raiuja.

Linnades on kehtestatud kord, et sideliinide lähedasi puid kärbivad sideorganite tellimisel kommunaalorganid, et vältida puude rikkumist ja oskamatut kärpimist.

HEAKORRASTAMINE JA HALJASTAMINE

Heakorrastusega muudetakse kogu territoorium otstarbekaks ja kauniks, kusjuures esimeseks ülesandeks on kõige näotu ja segava kõrvaldamine.

Tööstusettevõtete ja põllumajanduslike ettevõtete territooriumi heakorrastamise eeltingimuseks on heade teede olemasolu. Teiseks on vaja, et oleksid vajalikud kõrvalhooned, laod ja hoidlad, et vältida valmistoodangu ja materjali paigutamist juhuslikesse kohtadesse. Kui on lahendatud liiklusskeem ja hoonete paiknemine ning koristatud kõik mittevajalik, võib mõelda ülejäänud territooriumi otstarbekale kasutamisele, eelkõige haljastamisele.

Kaasajal kehtib haljasalade rajamisel põhimõte: istutada ja külvata neid taimi, mille hooldamine oleks odav ja nõuaks vähe tööjõudu. Seega tuleks kasutada suuremaid murupindu ja kodumaiseid puuliike. Ei ole otstarbekas rajada pügatavaid hekke ja keerulisi lillepeenraid. Puud tuleks istutada võimalikult suuremate istikutena, rühmiti. Sageli pole vaja niivõrd istutada kui raiuda (metsistunud pargid jm.). Seda võib teha pärast raiepileti vormistamist kohaliku metsavalve töötaja poolt. Tarasid rajada vaid niipalju, kui hädavajalik.

Hea on, kui haljastamine toimuks vastava eriala spetsialisti näpunäidete — veelgi parem — vastava projekti järgi.

Massiliselt külastatavates looduslikult kaunites kohtades tekib sageli olukord, et looduslikud tingimused halvenevad: tekib erosioon, taimkate kaob, vigastatakse massiliselt põõsaid ja puid, prahistatakse territooriumi.

Sellise olukorra vältimiseks on vaja reguleerida külastajate arvu, või valmistada puhkekohad ette suurema arvu puhkajate vastuvõtuks.

Esimene nimetatud eesmärkidest saavutatakse sel teel, et puhkeala planeerimiskavas nähakse ette ainult teatud arvu puhkeasutuste püstitamine ning piiratakse näiteks massiürituste korraldamist. Teine eesmärk saavutatakse, kui puhkealale rajatakse teedevõrk, parkimis- ja telkimisväljakud, lõkkekohad, matkarajad. Kasvavate puude rikkumise vältimiseks varutakse ja realiseeritakse lõketulematerjali (hagu, kaikapuud).

Massiürituste korral on metsamajandi'tel õigus ürituse korraldajalt sisse nõuda tagatismaks, mis vajaduse korral katab ala hilisema korrastamise kulud. Telklaagrite korraldamiseks riigimetsafondi maadel peab olema metsavalve töötaja eelnev nõusolek. Sama kehtib lõkketulede süütamise puhul.

Kirjandust

Brafmann, E. Linnade ja asulate roheliste vööndite kujundamine. Tallinn, 1965.

Niine, A. Maastikuarhitektuuri probleeme ENSV-s. Tallinn, 1965.

Looduskaitse ja maastik. Tallinn, 1966.

Maastike kaitsest ja planeerimisest ENSV-s. Tartu, 1964.

4. KESKKONNA KAITSE

Inimese eluks vajaliku keskkonna säilitamiseks tuleb vältida atmosfääri, veekogude ja pinnase saastamist. Viimasel ajal on muutunud ohtlikuks keskkonna saastamine mürkkemikaalidega (eriti DDT, heksakloraan), harvemini on esinenud metsloomade hukkumist mineraalväetiste tõttu. Mürkkemikaalide kahjuliku mõju vähendamiseks tuleb kemikaale kasutada minimaalsetes kogustes, kasutada loomade suhtes vähem kahjulikke mürke, juurutada kahjurite bioloogilisi tõrjemeetodeid ning pidada rangelt kinni mürkide kasutamise ja säilitamise eeskirjadest. Erilist tähelepanu tuleb pöörata transpordivahendite juhtide vastutuse tõstmisele, et mürkkemikaalide ja vedelväetise jäägid ei satuks veekogudesse veokite pesemisel, vee võtmisel jne.

ATMOSFÄÄRI KAITSE

Atmosfääri saastavad küttekolletest väljuvad puudulikult põlenud kütteainejäägid ja vingugaas, autode kütuse mittetäieliku põlemise produktid, tehaste tootmisprotsesside jääkprodukti, tolm. Eriti tõsiseks kujunevad taolised probleemid suurtes linnades ja tööstuspiirkondades.

Kahjulike mõjude vältimiseks on kehtestatud sanitaarnormid, milles on antud maksimaalselt lubatavad lisandite kogused atmosfääris. On ette nähtud sanitaartsoonid kahjulikke aineid eraldavate ettevõtete ümber. Tsoonide laius kõigub 50—1000 meetrini, olenevalt tööstustegevuse iseloomust. Eriti oluline on õige kütuse

kasutamine ja kütterežiim. Täiesti kahjutud on gaasiküttega katlamajad. Õlikütte puhul aga, olgugi et ei teki nähtavat tahma, võib eralduda (eriti nafta masuudi puhul) suurtes kogustes väävliühendeid. Põlevkivi ja kivisöe põletamisel tekkiv tahm on aga väga sageli puuduliku põlemise tulemus, mis pahatihti on tingitud katlakütja madalast kvalifikatsioonist ja katla mittekorrasolekust. Liiklusvahendite mootorite väljalasketorudest väljub rohkesti kahjulikke aineid, eriti vingugaasi, siis kui mootor on kulunud, halvasti reguleeritud (nähtav sinine suits) või töötab madalate tuuridega. Kehtiva korra järgi peavad suuremad ettevõtted olema varustatud spetsiaalsete seadmetega, mis tagavad küttekolletest väljuvate lisandite püüdmise. Uusi ettevõtteid ei tohi käiku lasta ilma vastavate seadmeteta. Kasutada tuleb sellist tehnoloogiat, mille puhul õhku saastavad ained kasutataks ära tootmisprotsessis. Oluline on haljastamine, sest puude okkad ja lehed peavad kinni suure osa tahmast (lehtpuude lehtede pindala on kuni 10 korda suurem võra projektsiooni pindalast).

VEEKOGUDE KAITSE REOSTAMISE VASTU

Vete reostamine on kaasajal levinud ulatuslikult.

Veekogusse sattunud reostavad ained võivad esile kutsuda: 1) vee füüsikaliste omaduste muutumise (läbipaistvus ja värv, lõhn ja maitse); 2) veekogu pinnale ujuvate moodustiste ilmumise või põhjasette tekke; 3) vee keemilise koostise muutumise (orgaaniliste või anorgaaniliste ainete reaktsioonid või kahjulike ainete tekkimine); 4) vees

lahustunud hapniku vähenemise veekogusse sattunud orgaaniliste ainete hapendumise tõttu; 5) vees leiduvate bakterite hulga ja liikide muutumise (nende hulgas ka haigusikandvate bakterite teke, mis on kantud veekogusse heitvete poolt).

Reostatud veekogud muutuvad kõlbmatuks joogivee ja tööstusliku veevarustuse allikatena, hävivad kalad. Eriti suure reostava iseloomuga on tööstuslikud heitveed.

HEITVEE PUHASTUSSEADMETE NORMAALSE TÖÖ TINGIMUSED JA SELLE RIKKUMISE PÕHJUSED

Veekogude puhtaina säilitamiseks on kehtestatud rida nõudeid, esmajärjekorras mitmesugust tüüpi puhastusseadmete ehitamine. Levinumaks põhjuseks, miks veekogusid siiski reostatakse, on asjaolu, et puhastusseadmeid ekspluateeritakse hooletult. Kuna sellealast kontrolli on vaja eriti tõhustada, käsitletakse puhastusseadmete ekspluateerimist ja hooldamist alljärgnevalt pikemalt.

Puhastusseadmete õige ekspluateerimise eest peab ettevõttes vastutama kvalifitseeritud kindel töötaja. Puhastusseadmete töö, nende hooldamise, analüüside võtmise ja kontrollimise kohta peab olema sisse seatud vastav päevik.

Puhastusseadmete normaalne ekspluatatsioon tagatakse seadmete ja ehitiste vajaliku hooldamise organiseerimise ja pideva kontrolliga tehnoloogilise protsessi üle, et heitvete puhastamise tase ei oleks madalam kehtestatud normidest.

Puhastusseadmete normaalsest tööst kõrvalekaldumise põhjused on järgmised:

1) puhastusseadmete ülekoormamine; 2) heitvee või tema komponentide juurdevoolu suur ebaühtlus; 3) elektrienergia katkemine; 4) kevadised ja sügisesed suurveed, kui puhastusseadmed või tema elemendid asuvad üleujutuse piirkonnas; 5) plaanilise ja jooksva remondi tähtaegadest mittekinnipidamine; 6) teeninduseeskirjade rikkumine teenindava personali poolt.

Puhastusseadmed töötavad korralikult, kui puhastatava heitvee kontsentratsioon ja reostus vastavad puhastusseadmetele lubatud maksimaalkoormustele. Normatiivsest suurema reostuse puhul on vajalik heitvee lahjendamine.

Bioloogilisel kilel ja aktiivmudal töötavate bioloogilise puhastuse seadmete käikulaskmine peab toimuma sellisel aastaajal, mil puhastatavate heitvete temperatuur ei lange alla 17—18°. Madalamate temperatuuride puhul on lubatud uute bioloogiliste puhastusseadmete käikulaskmine sel juhul, kui seadmeid on võimalik tööle panna normaalselt töötavate seadmete biogeense massi abil.

Puhastusseadmete eduka töö oluliseks tingimuseks on tehnoloogiliste passide koostamine kogu puhastusseadmete kompleksile ja igale elemendile eraldi, milles on konstruktsiooni kõigi tehniliste andmete kõrval ära märgitud tegelik ja projektikohane koormus.

Tehnoloogiliste passide põhjal määratakse puhastusseadme piirkoormus ja ekspluateerimise režiim. Ülekoormuse vältimiseks, mis võib rikkuda puhastusseadmete normaalset töörežiimi, on vaja pidevalt kontrollida vooluhulka. Ülekoormuse puhul tuleb vastavalt kohandada ekspluateerimise režiimi või taotleda puhastusseadmete laiendamist.

PUHASTUSSEADMETE TÖÖ KONTROLLIMINE

Puhastatavate heitvete kogust mõõdetakse spetsiaalsete mõõteriistade abil. Mõõteriistad peavad registreerima heitvee vooluhulga ööpäevase kõikumise. Mõõteriistu tuleb perioodiliselt kontrollida. Lubatav kõrvalekaldumine ±5%.

Puhastusseadmete töö efektiivsust kontrollitakse heitvee omaduste võrdlemise teel enne ja pärast puhastusseadmete läbimist.

Heitvee iseloomustamise põhilised näitajad on järgmised: sette hulk mahuliselt ml/l; hõljuvad ained kaaluliselt +105° juures mg/l; vee temperatuur; läbipaistvus cm; värvus; kloriidid mg/l; üldlämmastiku sisaldus mg/l; hapenduvus (O_2) mg/l; BHT_5 ja BHT_{20} mg/l (biokeemiline hapniku tarvidus); aktiivne reaktsioon (pH).

Bakteriaalseks kontrolliks on vaja teada bakterite arvu heitvee 1 ml kohta ning helmintide munade arvu enne ja pärast puhastamist.

Lisaandmed sette iseloomustamiseks on sette niiskus %-des ja sette keemiline koostis mg/l.

Heitvee täielikku analüüsi tuleb teha mitte harvem kui üks kord dekaadi jooksul. Proovid analüüsideks võetakse kindlaksmääratud ajavahemike järel kogu ööpäeva jooksul.

Analüüside arv tuleb täpsustada vastavalt heitvee iseloomule.

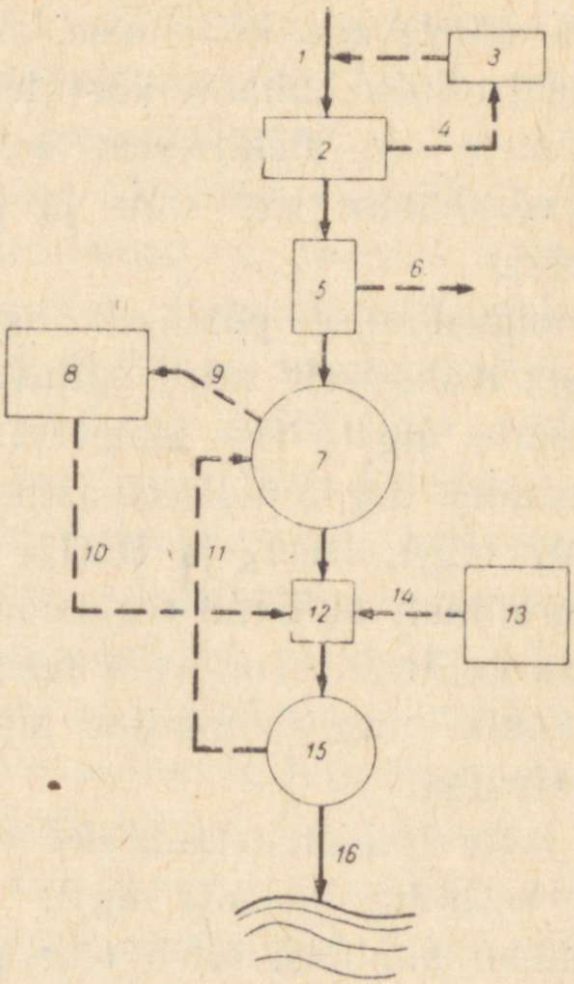

Joon. 1. Heitvete mehaaniliste puhastusseadmete tehnoloogiline skeem.

1 — puhastamata heitvee sissevool; *2* — võred; *3* — purusti; *4* — jäätmete transport; *5* — liivalõks; *6* — liiva transport punkrisse või kuivatamisväljakule; *7* — esimese astme settebassein (kahekordne settebassein); *8* — mudaväljak; *9* — mudatorustik; *10* — drenaaživeed; *11* — mudatorustik; *12* — segamisrenn; *13* — kloraator; *14* — kloorilahuse torustik; *15* — teise astme settebassein (kontaktbassein); *16* — puhastatud heitvee väljalask eesvoolu.

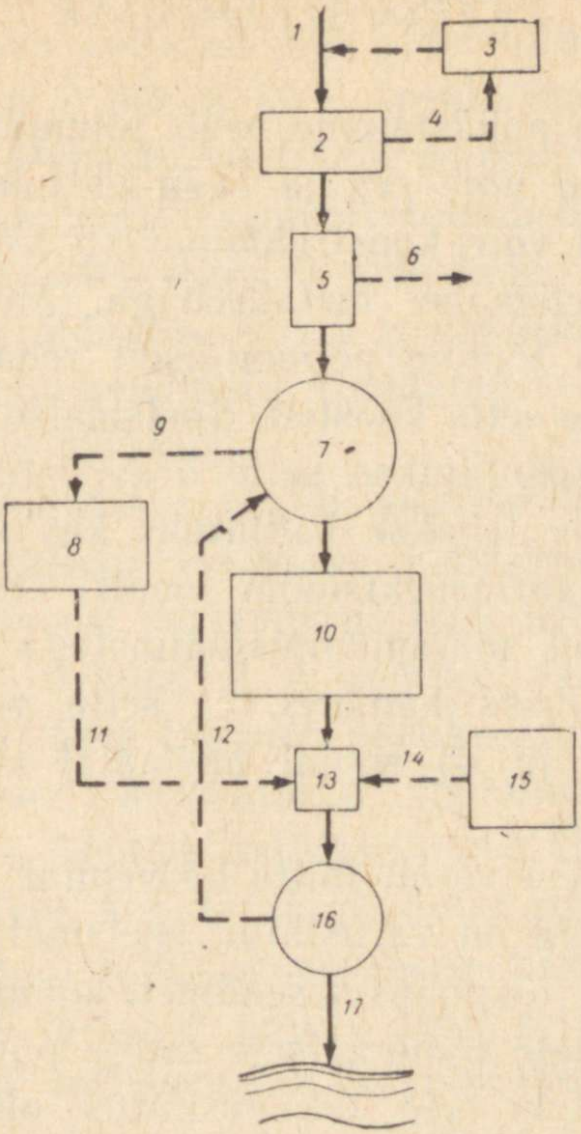

Joon. 2. Heitvete bioloogiliste puhastusseadmete tehnoloogiline skeem.

1 — puhastamata heitvee sissevool; *2* — võred; *3* — purusti; *4* — jäätmete transport; *5* — liivalõks; *6* — liiva transport punkrisse või kuivatamisväljakule; *7* — esimese astme settebassein, (kahekordne settebassein); *8* — mudaväljak; *9* — mudatorustik; *10* — biofilter; *11* — drenaaživeed; *12* — mudatorustik; *13* — segamisrenn; *14* — kloorilahuse torustik; *15* — kloraator; *16* — teise astme settebassein (kontaktbassein); *17* — puhastatud heitvee väljalask eesvoolu.

MEHAANILISTE PUHASTUSSEADMETE EKSPLUATEERIMINE

Võred. Võrede puhastamine peab toimuma regulaarselt. Veepindade vahe võre ees ja taga ei tohi ületada 10—50 cm, olenevalt võre konstruktsioonist. Võresid puhastab valvetööline spetsiaalse metallrehaga. Mehaanilise reha puhul kontrollib tööline perioodiliselt reha tööd. Perioodiliselt jälgitakse sette koostist. Spetsiaalse purustaja puudumise korral kasutatakse sette äravedamiseks kinniseid konteinereid, sete tehakse kahjutuks kas a) komposteerimise teel sanitaarinspektsiooni poolt eraldatud kohas, b) segamise teel majapidamisjäätmetega ja segu töötlemisel biotermilises kambris, c) sette veetustamise ja põletamise teel ja d) soojal aastaajal desinfitseerimise teel kloorlubjaga.

Sete eraldatakse võrelt mitte harvemini kui 3—4 päeva järel. Võretöölised on varustatud spetsiaalriietusega.

Liivapüünised on puhastusseadmete kompleksis settebasseinide ees raskete mineraalsete setete püüdmiseks. Liiva settimiseks ei tohi vee liikumiskiirus olla suurem kui 0,15—0,3 m/sek. Liiv ja sete eraldatakse horisontaalsest liivapüüdjast koppade, hüdroelevaatori või pumpade abil. Pärast iga tühjendamist tuleb määrata eraldatud liiva kogus. Liiva kogused kantakse spetsiaalsesse päevikusse.

Automajandite liiva- ja bensiinipüünised rajatakse autopesemisseadmetest ärajuhitava heitvee puhastamiseks. Sademete vee puhastamiseks rajatakse hüdrolukuga ja setteosaga restkaevud. Restkaevudega eraldatakse sademete veest õlijäägid ja liiv. Autopesemissead-

mete puhastusseadmed töötavad valdavalt tsirkulatsiooniga. Käsitsi puhastamise korral (tavaliselt väikestes majandites) tuleb settinud liiv puhastusseadmetest eraldada iga 1 kuni 7 päeva järel, mehhaniseeritud töö korral iga päev. Puhastusseadmete õlipüünised tuleb tühjendada vajaduse järgi. Edukalt toimib õlipüüdjana puitlaastfilter, mida tuleb pidevalt uuendada.

Õli ja liiva eraldamise kohta puhastusseadmetest tuleb pidada päevikut. Seadmete hooldamise eest vastutavad selleks määratud töölised.

Septikuid kasutatakse eraldi asuvate hoonete või väikeste asulate heitvee esmaseks puhastamiseks. Septikus eraldatakse heitveest mehaaniline sete. Sette viibimise aeg septikus on 6—12 kuud, s. o. septikut puhastatakse kord või kaks aastas. Sete laguneb septikus anaeroobses keskkonnas. Septikuid kasutatakse vooluhulga puhul kuni 25 m^3 ööpäevas. Septiku setteosa maht valitakse 2,5 kuni 3 ööpäeva heitvee koguse järgi. Setet septikust täielikult eemaldada ei soovitata; anaeroobsete bakterite arenemise soodustamiseks jäetakse umbes 20% settest septikusse.

Kahekordseid settebasseine kasutatakse heitveest hõljuvate ainete eraldamiseks ja settinud muda tihendamiseks ning kääritamiseks.

Kahekordse settebasseini ekspluateerimine seisneb muda regulaarses väljalaskmises ja settebasseini pinnale kogunenud vahu eemaldamises. Käikulastud puhastusseadme puhul saavutatakse normaalne töörežiim 3—6 kuu jooksul, siis kui muda nivoo on 1 m allpool rennide põhja ava. Enne normaalse töörežiimi saavutamist settebasseinist muda ei eraldata.

Küpset muda tuleb normaalse ekspluateerimise puhul eraldada iga 8—10 päeva järel. Väljalastav muda on 88—90%-lise niiskusega. Talvel eraldatakse muda harvem. Muda eraldatakse settebasseini tööd katkestamata. Kahekordse settebasseini töö kohta peetakse päevikut. Heitvesi suunatakse pärast mehaanilise puhastuse läbimist bioloogilise puhastuse seadmetesse.

Mudaväljad looduslikul alusel on lubatud, kui põhjavesi on väljakute pinnast 1,5 m madalamal. Mudaväljadel settinud muda on 80—70%-lise niiskusesisaldusega. Koormuseks arvestatakse 0,5—0,4 m^3 muda ühe ruutmeetri kohta aastas. Korraga väljalastud muda nivoo peaks jääma 20—30 cm allapoole piirdevallide harja. Pärast tahenemist muda eemaldatakse. Mudaväljade rennide süsteem vajab pidevat hooldamist. Mudaväljade kasutamise kohta peetakse päevikut.

BIOLOOGILISE PUHASTUSE SEADMETE EKSPLUATEERIMINE

Biofiltrid on heitvee täieliku bioloogilise puhastuse seadmed ja neid kasutatakse vooluhulga puhul kuni 1000 m^3 ööpäevas. Biofiltris toimub heitvee bioloogiline puhastus filtri täitematerjalile tekkiva nn. bioloogilise kile toimel. Bioloogilise kile mikroorganismid kasutavad heitvee orgaanilist ainet oma elutegevuseks ja kilemassi moodustamiseks. Surnud bioloogiline kile pestakse läbivoolava heitvee poolt filtrist välja.

Biofiltri täitematerjalina kasutatakse killustikku, šlakki ja plastmassi.

Biofiltri eduka töö tagatiseks on: 1) arvestuslikule vastav täitematerjali maht ja täidise pind, 2) heitvee ühtlane jaotamine biofiltri pinnale, 3) küllaldane õhu juurdepääs filtri materjalile ja 4) filtrimaterjali nõutavas korras hoidmine.

Biofiltri pinna pooride ummistumise puhul on vaja täitematerjali kobestada. Biofiltri tööd kontrollitakse mitte harvem kui kord dekaadi jooksul juurdevoolava ja puhastatud heitvee analüüsimise teel. Biofiltri töö kohta peetakse päevikut. Biofiltri järel asuvast teise astme settebasseinist tuleb muda eemaldada iga päev. Muda pumbatakse kahekordsesse settebasseini käärimiseks. Muda koosneb aktiivmudast ja surnud mikroorganismidest. Heitvesi desinfitseeritakse pärast biofiltri läbimist klooriga.

Põllumajanduslikud niisutusväljad. Majandus-elukondlikud heitveed puhastatakse enne niisutusvõrku suunamist mehaaniliselt. Normaalne ekspluatatsioon seisneb: a) heitvee korrapärases jaotamises niisutatavatel aladel, b) niisutatavate alade pinna hooldamises ja c) kõigi inseneriehitiste hooldamises ja remondis.

Heitvee jaotamisel tuleb arvestada pinnareljeefi ja pinnase iseloomu, taimestiku niiskusetarvidust vastavalt kasvustaadiumile. Juurutamise perioodil kasutatakse minimaalseid kastmisnorme, järk-järgult neid suurendades.

Iga niisutusvälja ekspluateerimise kohta on vaja koostada detailne instruktsioon põllumajandusspetsialistide ja kohaliku sanitaarinspektsiooni koostööna. Põldudele suunatud heitvee koguste üle peetakse arvestust.

Filtratsiooniväljade ekspluateerimisel kehtivad järgmised põhimõtted.

a) Heitvee ühtlane jaotamine niisutatavate väljade vahel vastavalt nende filtratsioonivõimele. Üksikute väljakute niisutamise sagedus 2—10 päeva järel.

b) Välju tuleb künda mitte vähem kui 2 korda aastas, künni sügavus kuni 30 cm. Vete ühtlaseks jaotamiseks vaostatakse filtratsioonivälja pind, vagude vahe 3 m.

c) Ehituse järelevalve, korrashoid ja remontimine.

d) Puhastatavate heitvete omaduste ja puhastusefekti kontrollimine.

Filtratsiooniväljade ekspluateerimise kohta peetakse päevikut.

Ringkanalid on kõrge puhastusefektiga aktiivmudal töötav heitvee bioloogilise puhastamise seade. Ringkanali normaalseks tööks on vaja, et tekiks küllaldaselt aktiivmuda. Normaalseks loetakse aktiivmuda hulka 250—300 ml/l. Talvel on lubatud suurem aktiivmuda kontsentratsioon. Ekspluateerimine seisneb ringkanali agregaatide igapäevases kontrollimises, iganädalases muda kontsentratsiooni kontrollimises ning vajaduse korral liigse aktiivmuda pumpamises mudaväljale. Regulaarselt kontrollitakse puhastusefekti, tulemused kantakse päevikusse.

HEITVETE DESINFITSEERIMINE

Heitvete desinfitseerimise vajadus määratakse igal eri juhul Riikliku Sanitaarinspektsiooni poolt. Üldreeglina nõutakse heitvete desinfitseerimist iga kunstlikes tingimustes teostatava puhastusmeetodi puhul.

Esialgsete andmete järgi biotiigi ja ringkanali järel heitvett ei desinfitseerita, heitvesi puhastub bakterioloogiliselt puhastusprotsessis toimivate bakteriofaagide elutegevuse mõjul. Lõplikult tuleb küsimus ringkanali puhul lahendada kohalike katsetulemuste põhjal.

Kloori vajalik doos:

a) setitatud heitvee puhul 30 g/m³ kohta (mehaaniline puhastus);
b) täielikult puhastatud heitveele (bioloogiline puhastus) 10 g/m³ kohta;
c) mittetäieliku bioloogilise puhastuse järel 15 g/m³ kohta.

Kloori kontakti aeg on 30 minutit. Kloorilahuse kontsentratsioon peab olema vähemalt 2%. Kloorlubi hoitakse eraldi ruumis puittaaras.

Kirjandust

Kaljumäe, J., Kirt, E. jt. Veekogude kaitse — kaasaja aktuaalsemaid probleeme. Tallinn, 1967.

Жуков А. И., Карелин Я. А. и др. Канализация. Москва, 1964.

Жуков А. И., Можайт И. Л., Родзиллер И. Д. Канализация промышленных предприятий. Москва, 1962.

Правила технической эксплуатации водопроводов и канализаций. Москва, 1965.

Справочник проектировщика канализации населенных мест и промышленных предприятий. Москва, 1963.

СНИП 11-Г. 6-62. Канализация. 1962.

СНИП 11-Д. 9-62. Предприятия по обслуживанию автомобилей. 1962.

5. LOODUSKAITSE ALLA VÕETUD OBJEKTID

Looduskaitse alla kuulub vabariigis hulgaliselt suuremaid või väiksemaid maa-alasid, parke, põlispuid, rändrahne, taime- ning loomaliike jms. Need objektid kas paistavad silma looduslike tingimuste, mõõtmete või kuju poolest, on haruldased või seotud mingite oluliste sündmustega, omavad suurt tähtsust etalonidena looduslike protsesside pikaajalisel uurimisel (kaitsealad), on mälestisteks eelnenud perioodidest, seotud rahvapärimuste või kommetega.

Looduskaitse objektid jagunevad vabariikliku ja kohaliku tähtsusega objektideks. Esimesed võtab kaitse alla Eesti NSV Ministrite Nõukogu või Metsamajanduse ja Looduskaitse Ministeerium. Kohalike looduskaitse objektide nimekirjad kinnitab vabariikliku alluvusega linna või rajooni TSN täitevkomitee.

Looduskaitsealadel kehtestatud põhimäärused on kinnitatud Eesti NSV Ministrite Nõukogu poolt. Kõigi ülejäänud looduskaitseobjektide kaitse korraldamise eeskirjad on kinnitanud omaaegne keskne looduskaitseorgan (ENSV Ministrite Nõukogu Looduskaitse Valitsus, Metsamajanduse ja Looduskaitse Peavalitsus) või Metsamajanduse ja Looduskaitse Ministeerium. Vastavalt objektide tüüpidele on režiim ühesugune, vaatamata sellele, kas on tegemist vabariikliku või kohaliku tähtsusega objektiga.

Objektide kategooriad on järgmised.

a) **Looduskaitsealad:** Matsalu, Nigula, Vaika ja Viidumäe. Need on ulatuslikud territooriumid, kus kaitstakse kogu looduslikku kompleksi. Iga kaitseala kohta on keh-

testatud põhimäärus, mida vajaduse korral täpsustatakse sisekorra eeskirjadega (Matsalu). Meie kõige suurema looduskaitseala — Matsalu Riikliku Looduskaitseala — põhimäärus ja sisekorra eeskirjad on toodud käesoleva väljaande teises osas, teiste kaitsealade põhimäärustega võib tutvuda väljaandes «Looduskaitse põhimaterjale», Tallinn, 1959. a.

b) **Maastikulised, geoloogilised, botaanilised, botaanilis-zooloogilised ja ornitoloogilised kaitsealad**[1]. Siia kuuluvad teaduslikku tähtsust omavad või looduslike tingimuste poolest silmapaistvad alad, samuti ka üldtuntud puhkealad, mille säilimine on vajalik läbi aegade. Vastavalt tüübile kaitstakse seal loodusliku kompleksi teatud osa. Nii on maastikuliste kaitsealade puhul keelatud mitmesuguste karjääride rajamine ja metsa lageraie, jõgede ja ojade süvendamine. Ehituste püstitamine, uute teede ja liinide rajamine võib toimuda ainult kooskõlastatult looduskaitse organitega.

Botaanilis-zooloogilistel kaitsealadel kaitstakse eriti taimestikku ja loomastikku. Üldreeglina on keelatud metsa kasutamine (peale sanitaarraiete), taimestiku rikkumine, maapinna ülesharimine ja jahipidamine. Loomade karjatamist ja rohu niitmist reguleeritakse vastavalt konkreetsetele vajadustele. Kohati piiratakse inimeste liikumist (Puhtu).

c) **Pargid.** Kokku on looduskaitse alla võetud vabarii-

---

[1] Eesti NSV Ministrite Nõukogu 1965. a. 8. juuli määrusega nr. 314 asendati nimetus «keeluala» nimetusega «kaitseala».

gis 47 vabariikliku tähtsusega ja üle 500 kohaliku tähtsusega pargi.

d) **Geoloogilised ja maastikulised üksikobjektid.** Siia kuuluvad vabariiklike objektidena 37 maastiku üksikelementi ja 222 rändrahnu ning kivikülvi, millele lisanduvad sama tüüpi kohaliku tähtsusega objektid ja looduslikult kaunid kohad.

e) **Botaaniliste üksikobjektide** hulka kuuluvad dendraariumid, väärtuslikud viljapuud ja viljapuuaiad, põlispuud, kaitse alla võetud taimeliigid ning väärtuslikud puistud. Nimetatud objekte pole lubatud kahjustada või vigastada, taimi pole lubatud ka herbariseerida, välja arvatud teaduslikuks otstarbeks Looduskaitse Valitsuse loal.

f) **Zooloogilised üksikobjektid.** Siia kuuluvad eelkõige riikliku kaitse alla võetud loomaliigid (vt. II osa), kuid samuti lindude massilise pesitsemise kohad ja rändepeatuspaigad. Kaitsealuseid loomi on keelatud vigastada või tappa. Musta toonekure, kotkaste ja metsiste pesitsus- ja mängupaiku kaitstakse suuremate (kuni 200 m raadiusega) aladena.

Looduskaitse objekte peavad kaitsma ja hooldama Eesti NSV Ministrite Nõukogu 1957. a. 11. juuli määruse nr. 242 p. 4 järgi eelkõige maavaldajad, kelle territooriumil objekt asub. Järelevalve lasub riikliku metsavalve töötajatel ja looduskaitse inspektoritel. Kõikide looduskaitseobjektide kohta sõlmitakse kaitsekohustused, kusjuures need sõlmitakse maavaldajate kaupa (ühele kaitsekohustusele kantakse kõik vastava majandi või ettevõtte territooriumil paiknevad objektid). Kaitsekohustus vormista-

takse 3 eksemplaris, millest üks säilitatakse maavaldaja juures, teine rajooni täitevkomitees, kolmas Looduskaitse Valitsuses.

Vabariikliku tähtsusega looduskaitseobjektid tähistatakse riiklike looduskaitseorganite poolt vormikohaste tähistega. Maa-alaliste objektide tähisteks on plakat (41×31 cm) objekti nimetusega ning looduskaitse embleemiga. Üksikobjektid (põlispuud, rändrahnud) tähistatakse betoonist või silikaltsiidist postidega, millel on tammelehe kujutis ja number. Viimane väljendab objekti järjekorda vastavas registris (avaldatud «Looduskaitse põhimaterjalides» ja «Looduskaitse teatmikus»). Tähtsamad objektid varustatakse selgitavate tekstide ja skeemidega ning teeviitadega (viimaseid püstitavad teedeorganid).

Kohaliku tähtsusega objekte tähistavad nii riiklikud looduskaitseorganid kui ka kohalikud aktivistid.

Kirjandust

Aumees, L. Vilsandi linnuriik. Tallinn, 1963.
Eilart, J., Õige, A. Viidumägi — haruldaste taimede kodu. Tallinn, 1963.
Kukk, A., Masing, V. Nigula raba. Tallinn, 1964.
Renno, O. Matsalu. Tallinn, 1965.
Eluta looduse kaitse. Tallinn, 1958.
Haruldasi kaitstavaid taimeliike Eestis. Tartu, 1965.
Looduskaitsealaseid töid. Tartu, 1963 (rotaprint).
Matsalu laiud, luhad ja linnud. Tallinn, 1962.
Meie loomastiku looduskaitsest. Tartu, 1960.
Metsanduslike objektide looduskaitse küsimusi. Tartu, 1962.

6. LOODUSKAITSE PROPAGANDA

Looduskaitse-alaste teadmiste propageerimine rahva hulgas on kõigi looduskaitse organite ja ühiskondlike inspektorite tähtsaks ülesandeks. Eriti vajalik on see noorsoo hulgas. Peamised propagandavormid oleksid järgmised.

Looduskaitse aluste õpetamine üld- ja eriõppeasutustes ning kõrgemates koolides.

«Roheliste patrullide» liikumine pioneeriealiste õpilaste hulgas.

Looduskaitse-alane koolidevaheline võistlus.

Looduskaitseringide tegevus kesk-eriõppeasutustes ja kõrgemates koolides.

Loengud, lektooriumid, viktoriinid, näitused ja filmide demonstreerimine looduskaitse teemadel.

Looduskaitse päeva (maikuu 2. pühapäev), metsapäevade (maikuus), lindude päeva (märts-aprill) ja kalakaitsekuu (mai) tähistamine.

Kirjutised ajalehtedes ja ajakirjades.

Esinemised raadios ja televisioonis.

Tegelike looduskaitse-alaste tööde organiseerimine vabas looduses (heakorrastamine, metsastamine, parkide rajamine jne.).

Kumari, E. Looduskaitse minevikust ja tänapäevast. Tallinn, 1962.
Voore, V. Looduskaitsepäev koolis. Tallinn, 1964.
Eesti NSV Metsamajanduse ja Looduskaitse Ministeeriumi informatsioonilehed. Tallinn, alates 1963. a. (Väljaandmine jätkub.)
Looduskaitse bülletään nr. 1 Tartu, 1959; nr. 2 Tartu, 1961; nr. 3 Tallinn, 1967.
Looduskaitse põhimaterjale. Tallinn, 1959.
Looduskaitse teatmik. Tallinn, 1960.
Metsamajanduse teatmik. Tallinn, 1966.

7. ÜHISKONDLIKE INSPEKTORITE TÖÖ

ÜHISKONDLIKU INSPEKTORI ÕIGUSED JA KOHUSTUSED

Looduskaitse ühiskondlikul inspektoril on laialdased õigused, seega on suured ka tema kohustused. Põhimääruse järgi peab ta tundma vabariigi looduskaitse-alast seadusandlust: jahipidamise, kala- ja vähipüügi eeskirju, metsade tuleohutuse ja looduskaitse objektide kaitse eeskirju, samuti maastiku kaitse põhimõtteid. Lisaks loetelule tuleb kokku puutuda atmosfääri ja vete reostamise küsimustega.

Peale kontrolli on sageli vaja olla initsiaatoriks mitmesuguste looduskaitseliste tööde organiseerimisel.

On loomulik, et kõiki neid ülesandeid ei ole võimalik täita ühesuguse eduga, palju oleneb inspektori erialast, huvist jne. Loomulikult ei saa huviala olla inspektori tege-

vuses ainumäärav, vaid mõningaid inspektori töö põhinõudeid tuleb täita kõigil.

Eelkõige on vaja reageerida igasugusele looduskaitse eeskirjade rikkumise faktile ja kohe võtta tarvitusele abinõud rikkumise lõpetamiseks. Kui see osutub võimatuks, signaliseerida lähemale metsavalve ja looduskaitse töötajale või miilitsaorganile. Sageli piisab korra loomiseks vaid tähelepanu juhtimisest, seetõttu ei tohi ühiskondlik inspektor kunagi suhtuda ükskõikselt looduskaitse eeskirjadest kõrvalekaldumise juhtudesse.

Õiguse tegutsemiseks annab inspektorile vastav tõend. Varem olid tõendid tähtajata, kuid alates 1968. a. kuuluvad tõendid igal aastal pikendamisele rajooni looduskaitse komisjoni esimehe poolt.

ÜHISKONDLIKU INSPEKTORI TÖÖ JUHENDAMINE

Looduskaitse ühiskondlike inspektorite tööd juhib rajooni täitevkomitee looduskaitse komisjon või kohalik metsamajand. Tavaliselt on looduskaitse komisjonis kinnitatud 1—3 ühiskondlikku vaneminspektorit, kes suunavad inspektorite tööd. Mõnes rajoonis on moodustatud inspektorite töö juhtimiseks nõukogud. Sageli on otstarbekaks osutunud inspektorite koondumine külanõukogude looduskaitse sektsioonide ümber. Töö huvides on kasulik olnud alaliste kontrollgruppide moodustamine (ühiskondlikud inspektorid + metsavalve töötajad). Loomulik on ka kontrollbrigaadide ja retkede korraldamine hooajaliste kontrollimiste (kalade kudemisperiood) puhul.

PROTOKOLLIDE KOOSTAMINE

Looduskaitse eeskirjade rikkumise kõigil juhtudel on lubatud kasutada ühtset protokolli vormi (vt. lisa). Keelatud pole ka vastavate spetsiaalsete (kalapüügi, jahipidamise või tuleohutuse eeskirjade rikkumise) vormide kasutamine. Protokoll tuleb koostada loetavalt, vastates kõigile antud küsimustele. Reeglina on vajalik tunnistajate juuresolek, kuid viimaste puudumisel tuleb protokoll siiski vormistada ja anda käiku üldises korras.

Üldjuhul koostatakse protokoll ühes eksemplaris ning saadetakse metsamajandile.

Jahipidamise eeskirjade rikkumise korral, kui on tegemist ebaseaduslikult lastud saagiga, tuleb protokoll vormistada kahes eksemplaris, kusjuures üks eksemplar tuleb suunata jahimajandusele tekitatud kahju sissenõudmiseks Looduskaitse Valitsusele.

Kui eeskirjade rikkujat ei õnnestu tabada teolt, kuid ta tunti ära, võib eeskirjade rikkujat kutsuda välja metskonda, külanõukogusse või looduskaitseala keskusesse, kusjuures kutse tuleb saata tähitud kirjaga, määrates täpse ilmumise aja. Kui eeskirjade rikkuja ei ilmu kohale, vormistatakse akt ilma temata, märkides ära mitteilmumise fakti ning lisades tõendavate dokumentide ärakirjad.

Protokollile on vaja võtta süüdlase allkiri või seletus (vajaduse korral lisalehel). Mõnel juhul on otstarbekas lisada protokollile ka tunnistaja kirjalik seletus.

Vormistatud protokollid tuleb viivitamatult suunata

edasi, sest administratiivkaristus peab olema süüdlasele määratud 1 kuu jooksul.

Ebaseadusliku jahipidamise või kalapüügi puhul on kontrollival isikul õigus ära võtta püügi- ja ujuvvahendid, relvad ja saak.

Saak realiseeritakse ühiskondliku toitlustamise ettevõtetele, lasteasutustele jne., saadud raha kantakse metsamajandite arvele.

Relvad kuuluvad üleandmisele kohalikule metskonnale, metsamajandile või Looduskaitse Valitsusele.

Püügi- ja ujuvvahendid, kui neid pole võimalik kaasa võtta, antakse allkirja vastu hoiule. Kui keelatud püügivahendeid pole võimalik üle anda kalamajanduslikele organisatsioonidele, tuleb nad hävitada.

Kõigi äravõetud, realiseeritud jne. vahendite ja saagi kohta tuleb teha kas märkus protokollis või koostada eraldi akt (keelatud püügivahendite hävitamise kohta) ning lisada need protokollile.

Jahipidamise eeskirjade rikkumise puhul, eriti siis, kui on tegemist suurulukite ebaseadusliku küttimisega, mille puhul on vajalik kriminaalasja algatamine, tuleb tähelepanu pöörata kohapeal leitud asitõenditele (padrunid, suitsuotsad, tropid, jalajäljed, autojäljed jne.), need korralikult pakkida ja pitseerida või täpselt mõõta ja kogu materjal lisada protokollile. Asitõendite fikseerimine peab toimuma kahe tunnistaja juuresolekul. Kriminaalasja algatamise materjalid on otstarbekas kohe suunata miilitsaorganeile.

Looduskaitseobjektide rikkumise puhul on vaja kohe katkestada rikkumistegevus (omavoliline

raie, kruusa kaevandamine jne.) ning sellest informeerida rajooni looduskaitse komisjoni ja vabariiklike objektide puhul ka Looduskaitse Valitsust.

Enamikul juhtudel seisneb ühiskondliku inspektori tegevus looduskaitseobjektide puhul aga selles, et jälgida, kas objekt on tähistatud, kas pole vaja organiseerida korrastustööd (näiteks parkides) jne.

Vete ja atmosfääri saastamise puhul tuleb välja selgitada saastamise põhjus (ühekordne avariiolukord, puhastusseadmete ummistus, seadmete puudumine) ning abinõud, mida ettevõtte administratsioon on tarvitusele võtnud reostamise vältimiseks. Kõik need andmed tuleb saata lähimale metsamajandile või looduskaitse komisjonile, samuti siis, kui tegemist on ilmse lohakuse või hooletusega või administratsiooni ükskõiksusega (pole taotlenud puhastusseadmeid). Sageli on tegemist linnalähedaste alade, puhkekohtade, metsade jms. prahistamisega, mõnikord veavad vastutustundetud autojuhid prügi selleks mitte ettenähtud kohtadele. Sel puhul on vaja kindlaks teha organisatsioon, kellele auto kuulub, autojuhi nimi ning asutus, kelle ülesandel prahti veetakse. Need andmed saadetakse metsamajandile või looduskaitse komisjonile. Kui pole võimalik muud kindlaks teha peale autonumbri, on vaja ka sellest vastavaid organeid informeerida.

TARTU ÜLIKOOLI
RAAMATUKOGU

ÜHISKONDLIKU INSPEKTORI TÖÖ ARVESTUS

Ühiskondlikele inspektoritele jaotatakse välja töö kokkuvõtte lehed. Inspektorid saadavad täidetud lehed iga aasta hiljemalt 1. detsembriks rajooni looduskaitse komisjoni. Nimetatud kokkuvõtete, samuti looduskaitse komisjonide iseloomustuste alusel märgitakse igal aastal ära paremad inspektorid nii rajoonides kui ka vabariigis.

Ühiskondlikele inspektoritele võidakse anda Eesti NSV looduskaitse märk, ministeeriumi aukiri või avaldada kiitust.

Peale selle antakse ühiskondlikele inspektoritele preemiaid salaküttide ja röövpüüdjate avastamise eest.

Kirjandust

Normatiivseid materjale looduskaitse ühiskondlikule inspektorile. Tallinn, 1966.

Eesti NSV Metsamajanduse ja Looduskaitse Ministeeriumi informatsioonilehed. Tallinn, alates 1963. a. (väljaandmine jätkub).

Administratiivvastutus. Tallinn, 1966.

TEINE OSA

LOODUSKAITSE-ALAST SEADUSANDLUST

EESTI NSV LOODUSE KAITSEST

Eesti NSV 1957. a. 7. juuni seadus.
Seadus on toodud koos muudatustega, mis on tehtud Eesti NSV Ülemnõukogu 1961. a. 25. märtsi seadlusega.

Eesti NSV Ülemnõukogu märgib, et hoolitsus loodusvarade ratsionaalse kasutamise, kodumaa looduse ilu ja omapära säilitamise eest, tähelepanuväärsete maa-alade ja looduse mälestusmärkide kaitse on vajalikuks tingimuseks rahva kasvavate materiaalsete, kultuuriliste ja esteetiliste vajaduste rahuldamisel ning teaduslikuks uurimistööks. Looduse kaitsmine on sotsialistliku riigi ja kogu nõukogude üldsuse tähtsaks ülesandeks.

Eesti Nõukogude Sotsialistliku Vabariigi Ülemnõukogu o t s u s t a b:

§ 1. Kehtestada, et maa-alad, mida asustavad teaduslikust seisukohast erilist huvi pakkuvad taime- ja loomaliigid, samuti maa-alad, mis pakuvad huvi oma geoloogilise ehituse või omapäraste pinnavormide tõttu ja mis kogu oma loodusliku kompleksiga vajavad kaitset, kuuluvad

riikliku kaitse alla võtmisele ja kuulutatakse looduskaitsealadeks.

Maa-alad, kus vajab kaitset loodusliku kompleksi mingi osa (loomastik, taimestik, geoloogilised paljandid, maastiku üksikelemendid jne.), kuulutatakse kas alatisteks või ajutisteks keelualadeks.

Riikliku kaitse alla kuuluvad samuti üksikud looduse mälestusmärgid ja looduse objektid (looma- ja taimeliigid, põlised puud, joad, geoloogilised paljandid, rändrahnud jne.), mis on haruldased ja mida ähvardab väljasuremise või hävimise oht;

looduse objektid (pargid, puistud, jõed, järved jne.), mis otseselt ei ole loodusmälestusmärgid, kuid mis vajavad säilitamist teaduslikel, kultuurilistel või esteetilistel kaalutlustel.

§ 2. Looduskaitse tõhusamaks korraldamiseks Eesti NSV-s moodustada Ministrite Nõukogu juures Looduskaitse Valitsus,[1] kellele teha ülesandeks tegutseda tihedas koostöös teaduslike ja ühiskondlike organisatsioonidega ja organiseerida ülevabariiklik looduskaitse volinike võrk.

§ 3. Teha Eesti NSV Ministrite Nõukogule ülesandeks:

---

[1] Eesti NSV Ülemnõukogu Presiidiumi 1962. a. 28. märtsi seadlusega moodustati ENSV Põllumajanduse Ministeeriumi Metsamajanduse Peavalitsuse, ENSV Ministrite Nõukogu juures asuva Looduskaitse Valitsuse ja ENSV Ministrite Nõukogu juures asuva Riikliku Kalavarude Kaitse ja Taastamise Inspektsiooni baasil ENSV Ministrite Nõukogu Metsamajanduse ja Looduskaitse Peavalitsus, mis Eesti NSV Ülemnõukogu Presiidiumi 1966. a. 14. mai seadlusega reorganiseeriti Eesti NSV Metsamajanduse ja Looduskaitse Ministeeriumiks.

a) välja töötada ja kinnitada Looduskaitse Valitsuse põhimäärus;

b) vastavalt käesolevale seadusele kinnitada Looduskaitse Valitsuse esilduse alusel alalised ja ajutised looduskaitse- ja keelualad, samuti riikliku kaitse alla võtmisele kuuluvate loodusmälestusmärkide ja maastiku üksikelementide loetelu;

c) tugevdada abinõusid püügikalade, jahilindude ja -loomade tõhusamaks kaitseks ning arvukuse tõstmiseks;

d) välja töötada ja rakendada abinõusid parkide säilitamiseks ja korrastamiseks vabariigi ulatuses.

§ 5. Kehtestada, et kahju tekitamine linnades ja asulates paiknevatele puiestikele, istandikele jne., mis pole arvatud looduskaitse objektide hulka, toob endaga kaasa vastutuse administratiivkorras koos tekitatud kahju kohustusliku hüvitamisega.

VASTUTUSEST LOOMADE JA LINDUDE JULMA KOHTLEMISE EEST

Eesti NSV Ülemnõukogu Presiidiumi 1967. a. 29. aprilli seadlus.

Arvestades kodanike soove ja ühiskondlike organisatsioonide ettepanekuid ning arvesse võttes, et loomade ja lindude julm kohtlemine on vastuolus sotsialistliku ühiskonna moraaliga ja kahjustab nõukogude kodanike, eriti laste ja noorukite kasvatamist, Eesti NSV Ülemnõukogu Presiidium otsustab:

1. Kehtestada, et isikud, kes on süüdi loomade ja lin-

dude julmas kohtlemises, mille tagajärjel need hukkusid või said vigastusi, samuti loomade ja lindude piinamises süüdi olevaid isikuid —

karistatakse rahatrahviga kuni kolmekümne rublani, mille määravad rajoonide (linnade) töörahva saadikute nõukogude täitevkomiteede juures asuvad administratiivkomisjonid.

Mõjutusvahendid alaealiste, samuti alaealiste vanemate suhtes tegude eest, mis on ette nähtud käesoleva paragrahvi esimeses lõigus ja mille toimepanejateks on alaealised, määravad rajoonide (linnade) töörahva saadikute nõukogude täitevkomiteede juures asuvad alaealiste asjade komisjonid vastavalt nende komisjonide põhimäärusele.

Loomade ja lindude julma kohtlemise või piinamise faktide kohta materjalide vormistamine ja vastavaile organeile esitamine panna miilitsaorganeile.

2. Täiendada «Eesti NSV kriminaalkoodeksit» järgmisesisulise 195.[1] paragrahviga:

§ 195[1]. Loomade ja lindude julm kohtlemine.

Loomade või lindude julm kohtlemine, mille tagajärjel need hukkusid või said vigastusi, samuti loomade või lindude piinamine isiku poolt, kelle suhtes oli aasta jooksul samasuguste tegude eest rakendatud administratiivne või ühiskondliku mõjutamise vahend —

karistatakse vabadusekaotusega kuni kuue kuuni või parandusliku tööga kuni ühe aastani või rahatrahviga kuni ühesaja rublani.

EESTI NSV MINISTRITE NÕUKOGU METSAMAJANDUSE JA LOODUSKAITSE PEAVALITSUSE PÕHIMÄÄRUS[1]

Kinnitatud Eesti NSV Ministrite Nõukogu 1962. a. 29. novembri määrusega nr. 578.

1. Eesti NSV Ministrite Nõukogu Metsamajanduse ja Looduskaitse Peavalitsus on vabariiklik organ ja allub vahetult Eesti NSV Ministrite Nõukogule.

2. Metsamajanduse ja Looduskaitse Peavalitsusele alluvad metsamajandid, looduskaitsealad, kalakasvatusmajandid, kalakaitse inspektsioonid.

3. Eesti NSV Ministrite Nõukogu Metsamajanduse ja Looduskaitse Peavalitsuse põhiülesandeks on täita metsamajanduse arendamise riiklik plaan, organiseerida looduskaitset, jälgida metsloomade, lindude ja kalavarude ratsionaalset kasutamist ja taastamist.

4. Eesti NSV Ministrite Nõukogu Metsamajanduse ja Looduskaitse Peavalitsus tegutseb tihedas seoses üldsusega.

5. Eesti NSV Ministrite Nõukogu Metsamajanduse ja Looduskaitse Peavalitsus:

1) juhib ja kontrollib alluvate ettevõtete, asutuste ja organisatsioonide tegevust;

2) peab metsafondi arvestust, juhib metsakorraldust, teeb ettepanekuid raiefondide suuruse määramiseks, kont-

---

[1] Eesti NSV Ülemnõukogu Presiidiumi 1966. a. 14. mai seadlusega reorganiseeriti Metsamajanduse ja Looduskaitse Peavalitsus Eesti NSV Metsamajanduse ja Looduskaitse Ministeeriumiks.

rollib kasvava metsa väljaandmist, raie-eeskirjade täitmist, puidu ratsionaalset ülestöötamist ja varumist ning seda, et kõik metsavarujad kasutaksid sihipäraselt tarbepuitu, sealhulgas ka kolhoosi- ja kinnistatud metsades;

3) teostab metsahooldus-, sanitaar-, metsauuendus- ja muid raieid;

4) taasmetsastab metsaraiesmikke, lagendikke ja põllumajanduslikult vähetootlikke alasid kiirekasvuliste ja väärtuslike puuliikidega;

5) kuivendab riigi metsafondi maid ning hooldab kuivendussüsteeme, rajab ja peab korras metsateid;

6) organiseerib parkide majandamist ja maa-alade haljastamist, haljasvööndite loomist linnade, alevite ja töötuskeskuste ümber ning nende parendamist;

7) kasvatab metsaistutusmaterjali ministeeriumidele, keskasutustele, ettevõtetele, asutustele, organisatsioonidele, kolhoosidele ja üksikisikutele müümiseks;

8) rakendab abinõusid metsapõlemiste vältimiseks ning metsakaitseks;

9) organiseerib puidu ja puidujäätmete mehhaanilist ja keemilist töötlemist metsamajandites;

10) koostab riigi metsafondi metsamajandustööde plaanide projektid;

11) kontrollib metsade majandamise õigsust ministeeriumidele, keskasutustele, ettevõtetele, asutustele, organisatsioonidele ja sõjaväemetskondadele kinnistatud metsades ning kolhoosimetsades ja nõuab neilt juhendite ning «Metsamajanduse põhimääruse» täitmist;

12) teeb Eesti NSV Ministrite Nõukogule ettepanekuid

metsatükkide äravõtmise kohta maakasutajatelt, kes rikuvad metsa majandamise eeskirju;

13) võtab kasutusele abinõud looduse, taimestiku, loomastiku, õhu ja looduslike mälestusmärkide kaitsmiseks;

14) kontrollib koos Eesti NSV Ministrite Nõukogu juures asuva Geoloogia ja Maapõuevarade Kaitse Valitsuse[1] ja Eesti NSV Ministrite Nõukogu juures asuva Veeressursside Kasutamise ja Kaitse Valitsusega,[2] kuidas Eesti NSV Rahvamajanduse Nõukogu, ministeeriumid, keskasutused, teaduslikud asutused ja kohalike töörahva saadikute nõukogude täitevkomiteed kasutavad looduslikke ressursse, hoiavad ära atmosfääri, veekogude ja pinnase saastumise;

15) kaitseb kalavarusid ja reguleerib kalapüüki Eesti NSV siseveekogudes;

16) planeerib ja organiseerib kalavarude suurendamist ning kalamajanduslike veekogude rätsionaalset kasutamist;

17) valvab selle järele, kuidas tööstus-, kommunaal-, metsavarumis- ja teised ettevõtted rakendavad abinõusid kalamajanduslike veekogude kaitseks reostamise ja risustamise vastu, ning teatab reostamise ja risustamise fakti-

---

[1] Eesti NSV seadusega 20. oktoobrist 1965. a. reorganiseeriti Eesti NSV Riiklik Geoloogia Tootmiskomitee Eesti NSV Geoloogia Valitsuseks, mis Eesti NSV Ministrite Nõukogu määrusega 14. dets. 1965. a. nr. 560 reorganiseeriti Eesti NSV Ministrite Nõukogu Geoloogia Valitsuseks.

[2] Eesti NSV Ülemnõukogu Presiidiumi seadlusega 14. maist 1966. a. reorganiseeriti Eesti NSV Riiklikuks Veemajanduse ja Maaparanduse Komiteeks.

dest Veeressursside Kasutamise ja Kaitse Valitsuse organitele;

18) juhib ja kontrollib jahimajandust Eesti NSV territooriumil, rakendab abinõusid jahifauna suurendamiseks ning rikastamiseks, määrab jahipidamise tähtajad ja viisid ning küttimise iga-aastased normid; eraldab jahindusorganisatsioonidele ja teadusliku uurimise asutustele jahimaid ning tühistab nende maade kasutamise lepinguid;

19) planeerib ja jaotab materiaalseid tehnilisi väärtusi allasutustele, töötab läbi metsamajandustööde mehhaniseerimise küsimused, üldistab ja juurutab ratsionaliseerimisettepanekuid. Organiseerib eesrindlike kogemuste vahetamist metsamajanduse ettevõtete vahel;

20) organiseerib koos ametiühinguorganitega metsamajandites sotsialistlikku võistlust ja juhib kommunistliku töö liikumist;

21) organiseerib ja kontrollib metsamajandite ning peavalitsusele alluvate organisatsioonide tootmis- ja finantstegevust, raamatupidamist ja aruandlust; vaatab läbi ja kinnitab tootmis- ja finantsplaanid ning raamatupidamise aruanded (bilansid).

6. Eesti NSV Ministrite Nõukogu Metsamajanduse ja Looduskaitse Peavalitsusel on õigus:

1) seaduses ettenähtud korras võtta vastutusele või esitada vastutusele võtmiseks ameti- ja eraisikuid, kes on süüdi looduslike ressursside kaitseks kehtestatud eeskirjade rikkumises;

2) keelata peakasutusraied nendes kolhooside ja kinnistatud metsades, kus ei taasmetsastata raielanke õigel ajal;

3) võtta osa looduslike ressursside kasutamise ja maastiku muutmisega seotud küsimuste lahendamisest;

4) panna seisma ehitus- ja muid töid, mis on vastuolus looduskaitse ja looduslike ressursside kasutamise kohta kehtestatud seadusandlusega või millel on ilmselt loodust rüüstav iseloom;

5) kinnitada riikliku kaitse alla võetavate iidsete puude ja rändrahnude nimekirju;

6) võtta osa teaduslike asutuste tööst metsamajanduse, looduskaitse, kala- ja jahimajanduse uurimise temaatiliste plaanide koostamisest.

10. Metsamajanduse ja Looduskaitse Peavalitsuse juhataja:

1) juhib peavalitsuse, metsamajandite ja teiste alluvate organisatsioonide tegevust, tagab NSV Liidu ja Eesti NSV seaduste, NSV Liidu Ministrite Nõukogu ja Eesti NSV Ministrite Nõukogu määruste ja korralduste täitmise peavalitsuse tegevusse puutuvates küsimustes;

2) annab välja oma pädevuse piires käskkirju ja juhendeid NSV Liidu ja Eesti NSV seaduste, NSV Liidu Ministrite Nõukogu ja Eesti NSV Ministrite Nõukogu määruste ja korralduste alusel ja täitmiseks ning kontrollib nende täitmist;

3) peatab ja tühistab peavalitsusele alluvate metsamajandite ja organisatsioonide juhatajate käskkirju, mis on vastuolus NSV Liidu ja Eesti NSV seaduste, NSV Liidu Ministrite Nõukogu ja Eesti NSV Ministrite Nõukogu määruste ja korraldustega ning Metsamajanduse ja Looduskaitse Peavalitsuse juhataja käskkirjade ja juhenditega;

4) nimetab ametisse ja vabastab ametist peavalitsuse keskaparaadi töötajaid, samuti alluvate metsamajandite ja organisatsioonide töötajaid, kes kuuluvad peavalitsuse nomenklatuuri;

5) sõlmib Metsamajanduse ja Looduskaitse Peavalitsuse nimel lepinguid, annab oma pädevuse piires välja volitusi peavalitsuse ja temale alluvate metsamajandite ja organisatsioonide töötajatele tehingute ja tööde sooritamiseks.

LOODUSKAITSE TUGEVDAMISE ABINÕUDE KOHTA

Eesti NSV Ministrite Nõukogu 1963. a. 12. jaanuari määrus nr. 9.

Väljavõte

Eesti NSV Ülemnõukogu Presiidiumi 1962. a. 28. juuli otsuse ja Eesti NSV Ministrite Nõukogu 1962. a. 6. aprilli määruse nr. 161 täitmiseks Eesti NSV Ministrite Nõukogu määrab:

1. Määrata, et kõiki töid, mis on seotud looduse ümberkujundamisega, maastiku, looduslike komplekside, üksikute looduskaitse all olevate objektide, fauna ja floora muutmisega, võib teha ainult Eesti NSV Ministrite Nõukogu Metsamajanduse ja Looduskaitse Peavalitsuse[1] nõusolekul.

---

[1] Eesti NSV Ülemnõukogu Presiidiumi 1966. a. 14. mai seadlusega reorganiseeriti Eesti NSV Metsamajanduse ja Looduskaitse Ministeeriumiks.

Teha Metsamajanduse ja Looduskaitse Peavalitsusele ülesandeks välja töötada ja saata kohapeale nende tööde ja abinõude nimekiri, mis puudutavad looduskaitse huve ning mille jaoks on nõutav Metsamajanduse ja Looduskaitse Peavalitsuse nõusolek.

2. Riigi metsa- ja maafondi maade ratsionaalseks ekspluateerimiseks ning maastiku kaitsmiseks on need ettevõtted, asutused ja organisatsioonid, kellele antakse maad karjäärideks, vajaduse möödumisel nimetatud maade järele kohustatud tegema need maad või nende osad korda oma jõudude ja vahenditega ning andma endistele valdajatele majanduslikuks kasutamiseks.

Metsamajanduse ja Looduskaitse Peavalitsusel ning rajoonide ja linnade töörahva saadikute nõukogude täitevkomiteedel kontrollida väljatöötatud karjääride korrastamist.

8. Määrata kindlaks, et ametiisikuid ja kodanikke, kes on süüdi looduskaitse eeskirjade rikkumises, kaitse all olevate looduslike objektide rikkumises või hävitamises, karistatakse administratiivkorras rahatrahviga järgmises ulatuses:

ametiisikuid kuni 50 rublaga,
kodanikke kuni 10 rublaga.

Trahvi määravad rajoonide ja linnade töörahva saadikute nõukogude täitevkomiteede juures asuvad administratiivkomisjonid riikliku metsakaitse ning Metsamajanduse ja Looduskaitse Peavalitsuse juures asuva looduse ja looduslike ressursside kaitse ühiskondliku inspektsiooni töötajate poolt eeskirjade rikkumise kohta koostatud protokollide (aktide) alusel.

EESTI NSV MINISTRITE NÕUKOGU LOODUSKAITSE KOMISJONI PÕHIMÄÄRUS

Kinnitatud Eesti NSV Ministrite Nõukogu 1965. a. 27. jaanuari määrusega nr. 43.

1. Eesti NSV Ministrite Nõukogu Looduskaitse Komisjon on moodustatud vabariigi ministeeriumide ja asutuste looduskaitse-alase töö koordineerimiseks ja looduslike ressursside komplekssema kasutamise kohta ettepanekute (abinõude) väljatöötamiseks.

2. Eesti NSV Ministrite Nõukogu Looduskaitse Komisjoni peaülesanneteks on:

1) abinõude läbivaatamine, mis on suunatud atmosfääriõhu kaitseks reostamise vastu, samuti veeressursside, kasulike maapõuevarade, metsade rikkuse, jahifauna ja kalavarude kaitseks ja ratsionaalsemaks ning komplekssemaks kasutamiseks;

2) majanduslike rajoonide, perspektiivsete asulate ja tööstuskeskuste planeerimise, ammendatud karjääride korrastamise ja rahvamajanduslikule kasutusele võtmise, samuti maastiku muutmisega seotud maaparanduslike ja teiste tööde läbiviimise kohta ettepanekute läbivaatamine;

3) abinõude (organisatsioonilise korra) väljatöötamine looduskaitse-alase propaganda ja vastava kasvatustöö tõhustamiseks elanikkonna ja koolinoorsoo hulgas;

4) looduslike ressursside kaitse ja kasutamise tähtsaimate probleemide perspektiivplaanide projektide eelnev läbivaatamine ja nende kohta seisukoha andmine;

5) abistamine NSV Liidu ja Eesti NSV valitsuse otsuste täitmisel looduskaitse-alastes küsimustes;

6) ettepanekute esitamine Eesti NSV Ministrite Nõukogule looduslike ressursside kaitse parema organiseerimise ja selleks otstarbeks vastavate assigneeringute kasutamise kohta.

3. Eesti NSV Ministrite Nõukogu Looduskaitse Komisjonil on õigus:

1) kontrollida NSV Liidu ja Eesti NSV valitsuse looduskaitse-alaste otsuste ning looduslike ressursside kaitse ja kasutamise aasta- ning perspektiivplaanide täitmist;

2) tõmmata kaasa ülesannete ettevalmistamisele teadusliku uurimise instituute, kõrgemaid õppeasutusi, samuti ministeeriumide ja keskasutuste spetsialiste;

3) nõuda Eesti NSV Riiklikult Plaanikomisjonilt, Eesti NSV Rahvamajanduse Nõukogult, ministeeriumidelt ja keskasutustelt vajalikke andmeid komisjonile pandud ülesannete täitmiseks;

4) kutsuda oma istungitele ministeeriumide ja keskasutuste juhtivaid töötajaid, et arutada ühiselt looduslike ressursside kasutamise ja kaitse küsimusi;

5) kuulata ära oma istungitel ministeeriumide, keskasutuste, kohalike töörahva saadikute nõukogude, asutuste, ettevõtete ja organisatsioonide esindajaid looduslike ressursside kaitse ja kasutamise küsimustes.

4. Eesti NSV Ministrite Nõukogu Looduskaitse Komisjon töötab plaani järgi, mille kinnitab Eesti NSV Ministrite Nõukogu.

5. Eesti NSV Ministrite Nõukogu Looduskaitse Komis-

joni tööd juhib esimees, kelle määrab Eesti NSV Ministrite Nõukogu.

6. Komisjoni istungitel arutatavate küsimuste kohta vormistatakse protokoll.

Oma pädevuse piirides vastuvõetud otsused looduskaitse-alastes küsimustes on kohustuslikud Eesti NSV Rahvamajanduse Nõukogule, ministeeriumidele, keskasutustele, kohalike töörahva saadikute nõukogude täitevkomiteedele, asutustele, ettevõtetele ja organisatsioonidele

Kõrgemalseisvate organite poolt lahendamist nõudvate küsimuste kohta esitatakse materjalid Eesti NSV Ministrite Nõukogule.

7. Eesti NSV Ministrite Nõukogu Looduskaitse Komisjonis läbivaatamisele tulevaid materjale valmistab ette ja komisjoni tehnilist teenindamist teostab Eesti NSV Ministrite Nõukogu Asjadevalitsus.

RAJOONI (LINNA) TÖÖRAHVA SAADIKUTE NÕUKOGU TÄITEVKOMITEE LOODUSKAITSE KOMISJONI TÜÜP-PÕHIMÄÄRUS

Kinnitatud Eesti NSV Ministrite Nõukogu Metsamajanduse ja Looduskaitse Peavalitsuse juhataja käskkirjaga nr. 55 23. märtsist 1963. a.

1. Looduskaitse komisjon moodustatakse Eesti NSV Ministrite Nõukogu 1963. a. 12. jaanuari määruse nr. 9 alusel rajooni (linna) töörahva saadikute nõukogu täitevkomitee juurde. Ta tegutseb ühiskondlikul alusel rajooni (linna) töörahva saadikute nõukogu täitevkomitee esimehe asetäitja üldjuhtimisel ja tihedas koostöös Eesti NSV

Ministrite Nõukogu Metsamajanduse ja Looduskaitse Peavalitsusega[1] ning kohalike metsamajanditega.

2. Rajooni (linna) töörahva saadikute nõukogu täitevkomitee looduskaitse komisjon (järgnevas tekstis: «looduskaitse komisjon») moodustatakse rajooni (linna) töörahva saadikute nõukogu täitevkomitee, kolhoosi- ja sovhoositootmise valitsuse, ELKNÜ rajooni-(linna-)komitee, metsamajandite, maaparanduse valitsuse, kalaspordi- ja jahindusorganisatsiooni, sanitaarinspektsiooni jt. asutuste ja organisatsioonide esindajatest — looduskaitse aktivistidest.

Looduskaitse komisjoni koosseis, komisjoni esimees, esimehe asetäitja ja sekretär kinnitatakse rajooni (linna) töörahva saadikute nõukogu täitevkomitee poolt täitevkomitee volituste kehtivuse ajaks.

3. Looduskaitse komisjoni ülesandeks on rajooni (linna) töörahva saadikute nõukogu täitevkomitee abistamine piirkonna loodusvarade ratsionaalse kasutamise organiseerimisel, looduse ilu ja omapära säilitamisel ning looduskaitse ideede propageerimisel.

4. Looduskaitse komisjon oma ülesannete täitmisel:

a) töötab välja konkreetsed ettepanekud rajooni (linna) piirkonna looduslike ressursside (floora, fauna, maapõuevarad, veekogud) ratsionaalsemaks kasutamiseks ning taotleb vastavate ettepanekute ellurakendamist;

b) vaatab läbi ja annab oma seisukoha rajooni (linna)

---

[1] Eesti NSV Ülemnõukogu Presiidiumi 1966. a. 14. mai seadlusega reorganiseeriti Eesti NSV Metsamajanduse ja Looduskaitse Ministeeriumiks.

piirkonna looduse üldilmet muutvate tööde (maaparanduse, teedeehituse ja kapitaalremondi, ehitusmaterjalide karjääride ja elektriliinitrasside rajamise, rajooni maastikulise planeerimise, parkide rekonstrueerimise jt.) projektidele;

c) laialdase ühiskondliku aktiivi kaasabil aitab kontrollida looduskaitse-, jahipidamis- ja kalakaitsealase seadusandluse ja eeskirjade täitmist, kusjuures seadusandluse ja eeskirjade rikkumise juhtudest informeerib vastavaid järelevalveorganeid ja vajaduse korral vormistab materjalid ning esitab taotluse süüdlase vastutusele võtmiseks;

d) koostöös kohalike metsamajanditega kontrollib kolhoosi- ja sovhoosimetsade majandamist, metsade ratsionaalset ja sihipärast kasutamist ning mittemetsamaadelt tehtavate raiete otstarbekust;

e) organiseerib looduskaitseobjektide kaitset ja hooldamist ning selgitab välja uusi kaitset väärivaid objekte;

f) töötab välja abinõud huvitavamate looduskaitseobjektide tutvustamiseks ja populariseerimiseks ning turistide ja ekskursantide paremaks teenindamiseks, taotledes vastavatelt organitelt nende abinõude ellurakendamist;

g) organiseerib asulate, sovhoosi- ja kolhoosikeskuste ning teede ümbruse heakorrastamist ning teeb ettepanekuid heakorrastustööde parandamiseks;

h) valmistab ette materjalid looduskaitse küsimuste arutamiseks rajoonide (linnade) ja külade töörahva saadikute nõukogude täitevkomiteede istungjärkudel ja töörahva saadikute nõukogude täitevkomiteede istungitel ning koostab ja esitab kinnitamiseks looduskaitse küsimusi käsitlevate korralduste ja otsuste projektid;

i) selgitab elanikkonna ja eriti noorsoo hulgas loodusvarade ratsionaalse kasutamise vajadust ning propageerib looduskaitse ideid loengute, trükiste ja näitliku agitatsiooni abil, organiseerib «roheliste patrullide» tööd jms.;

j) selgitab välja looduse ja looduslike ressursside kaitse inspektoriteks sobivaid kandidaate ning esitab nende kohta materjalid Metsamajanduse ja Looduskaitse Peavalitsusele vastava tõendi väljaandmiseks; suunab looduskaitse inspektorite tööd vastavalt looduse ja looduslike ressursside kaitse inspektsiooni põhimäärusele ning Metsamajanduse ja Looduskaitse Peavalitsuse juhenditele;

k) teeb ettepanekuid Metsamajanduse ja Looduskaitse Peavalitsusele aktiivsete loodusekaitsjate autasustamiseks Eesti NSV looduskaitsemärgiga.

5. Looduskaitse komisjonil on õigus:

a) võtta osa rajooni (linna) piirkonna looduslike ressursside kasutamise ja maastiku ilu ning omapära muutmisega seotud küsimuste otsustamisest;

b) panna ajutiselt [kuni rajooni (linna) töörahva saadikute nõukogu täitevkomitee või Metsamajanduse ja Looduskaitse Peavalitsuse vastava korralduseni] seisma töid, mis on vastuolus looduslike ressursside kasutamise ja looduskaitse kohta kehtestatud seadusandlusega või millel on ilmselt loodust rüüstav iseloom;

c) kontrollida, kuidas rajooni (linna) piirkonna asutused, ettevõtted ja organisatsioonid kasutavad looduslikke ressursse, väldivad atmosfääri, veekogude ja pinnase saastamist, ning kuulata nendes küsimustes asutuste, ettevõtete ja organisatsioonide esindajate aruandeid;

d) seaduses ettenähtud korras esitada vastutusele võtmiseks ameti- ja eraisikuid, kes on süüdi jahipidamise, kalapüügi, metsade tuleohutuse ja muude looduskaitsealaste seaduste ning eeskirjade rikkumises.

6. Looduskaitse komisjoni töö toimub rajooni (linna) töörahva saadikute nõukogu täitevkomiteega kooskõlastatud ja komisjoni koosolekul kinnitatud tööplaani alusel.

Looduskaitse komisjoni esimees: organiseerib komisjoni tööd, jaotab tööülesanded komisjoni liikmete vahel, kooskõlastab komisjoni tegevuse täitevkomiteega, vaatab läbi ja kooskõlastab rajooni (linna) piirkonna loodust ümberkujundavate tööde projektid;

esimehe asetäitja: organiseerib tööd looduse ja looduslike ressursside kaitse ühiskondlike inspektorite ja ühiskondliku aktiiviga, esimehe äraolekul täidab tema ülesandeid;

sekretär: organiseerib looduskaitseobjektide arvelevõtmist, valmistab ette ning esitab kinnitamiseks looduskaitse-alaste otsuste ja korralduste projektid, peab korras looduskaitse komisjoni kirjavahetuse ja arhiivi, samuti peab looduse ja looduslike ressursside kaitse inspektorite arvestust.

7. Looduskaitse komisjoni liikmetele annab rajooni (linna) töörahva saadikute nõukogu täitevkomitee välja vastava tõendi.

8. Külade töörahva saadikute nõukogude täitevkomiteede juurde moodustatakse looduskaitse sektsioonid, kelle esimees võtab osa rajooni (linna) töörahva saadikute nõukogu täitevkomitee looduskaitse komisjoni koosolekutest.

9. Looduskaitse komisjoni koosolekud ja vastuvõetud otsused protokollitakse.

10. Looduskaitse komisjon omab lihtpitsati komisjoni nimetusega.

11. Looduskaitse komisjoni töö materiaal-tehniline teenindamine toimub rajooni (linna) töörahva saadikute nõukogu täitevkomitee poolt.

EESTI NSV MINISTRITE NÕUKOGU METSAMAJANDUSE JA LOODUSKAITSE PEAVALITSUSE[1] JUURES ASUVA LOODUSE JA LOODUSLIKE RESSURSSIDE KAITSE ÜHISKONDLIKU INSPEKTSIOONI PÕHIMÄÄRUS

Kinnitatud Eesti NSV Ministrite Nõukogu Metsamajanduse ja Looduskaitse Peavalitsuse juhataja käskkirjaga nr. 55 23. märtsist 1963. a.

1. Looduse ja looduslike ressursside kaitse ühiskondlik inspektsioon (järgnevas tekstis: «looduskaitse ühiskondlik inspektsioon») moodustatakse Eesti NSV Ministrite Nõukogu Metsamajanduse ja Looduskaitse Peavalitsuse juurde seni eraldi töötanud looduskaitse ühiskondlike usaldusmeeste ning ühiskondlike kalakaitse- ja jahindusinspektorite baasil.

2. Looduskaitse ühiskondliku inspektsiooni loomise eesmärgiks on jahipidamise, kalapüügi, metsade tuleohutuse

---

[1] Eesti NSV Ülemnõukogu Presiidiumi 1966. a. 14. mai seadlusega reorganiseeriti Eesti NSV Metsamajanduse ja Looduskaitse Ministeeriumiks.

jt. looduskaitse-alaste eeskirjade täitmise üle kontrolli ning looduskaitse-alase tegevuse ja propaganda tõhustamine kohtadel.

3. Looduskaitse ühiskondliku inspektsiooni liikmeteks (inspektoriteks) võivad astuda vabatahtlikkuse alusel isikud, kes soovivad osutada kaasabi vabariigi loodusvarade kaitsmisel ja taastamisel ning looduse ilu ja omapära säilitamisel.

Looduskaitse ühiskondlik inspektor võib tegelda kõigi loodusvarade kaitse küsimustega või vastavalt oma huvialale kas ainult looduskaitse, jahinduse või kalakaitse alal.

4. Looduskaitse ühiskondlike inspektorite tööd suunab kohtadel vastavalt Metsamajanduse ja Looduskaitse Peavalitsuse juhenditele rajooni (linna) looduskaitse komisjon ja kohalik metsamajand, kes määravad ka inspektoritele põhilised tööpiirkonnad, korraldavad kvalifikatsiooni tõstmise seminare ja teevad kokkuvõtteid inspektorite tööst.

Rajooni (linna) looduskaitse komisjoni liikmete hulgast määratakse (kooskõlastatult Metsamajanduse ja Looduskaitse Peavalitsusega) ühiskondlikud vaneminspektorid, kes konkreetselt juhivad looduskaitse-, jahimajandus- ja kalakaitsealast tööd.

5. Looduskaitse ühiskondliku inspektori ülesandeks on:

a) tunda vabariigis kehtestatud looduskaitse-alast seadusandlust, oma põhilises tööpiirkonnas riikliku looduskaitse alla võetud alasid ja üksikobjekte, kalapüügi- ja jahikeelupiirkondi ning seal kehtestatud režiimi;

b) kontrollida jahipidamise, kala- ja vähipüügi, metsade tuleohutuse jt. looduskaitse-alaste eeskirjade täitmist, ulu-

kite lisasöötmise korraldamist ning riikliku kaitse alla võetud looduslike objektide säilimist ja hooldamist;

c) aidata kaasa keskkonna (õhu ja vete) reostamise vähendamiseks, selgitada välja reostamise põhjused ja süüdlased ning informeerida reostamise juhtudest rajooni (linna) looduskaitse komisjoni;

d) aidata kaasa kasulike ulukite arvu suurendamisele, talvel ulukite lisasöötmisele, võtta tarvitusele abinõud kalade päästmiseks luhaveekogudest ja talvel veekogude õhustamiseks;

e) võtta tarvitusele abinõud röövloomade arvukuse vähendamiseks, kusjuures huntide ja ilveste esinemise juhtudest informeerida jahindusorganisatsioone või riiklikku metsavalvet;

f) abistada riiklikke organeid jahifauna arvestamisel, täiendada riikliku looduskaitse alla võetud objektide kohta olevat andmestikku, selgitada välja uusi looduskaitset väärivaid objekte;

g) propageerida pidevalt looduskaitse põhimõtteid, avaldada selleks artikleid ajakirjades ja ajalehtedes, pidada loenguid, vestlusi jne.

6. Looduskaitse ühiskondlikul inspektoril on õigus:

a) koostada protokolle (akte) jahipidamise, kalapüügi, metsade tuleohutuse, looduskaitseobjektide kaitse korraldamise jm. looduskaitse-alaste eeskirjade rikkumise korral;

b) nõuda jahimaa-aladel ja kalapüügikohtades viibivatelt relvade või püügivahenditega varustatud isikutelt isikut tõendavate ja jahipidamist või kalapüüki õigustavate dokumentide ettenäitamist;

c) kalapüügi või jahipidamise eeskirjade rikkumise

korral võtta ära saak, relv, püügi- ja ujuvvahendid, kusjuures saak realiseeritakse lähemale lasteasutusele, haiglale või ühiskondliku toitlustamise ettevõttele (kviitung või allkiri saagi äraandmise kohta lisatakse protokollile);

d) juhul kui temal on kehtiv jahipilet, kontrollkäigul kaasas kanda jahipüssi (jahipidamise õiguseta);

e) nõuda oma põhilises tööpiirkonnas asutuste ja ettevõtete juhtkonnalt juurdepääsu võimaldamist reovete puhastusseadmetele nende korrasoleku ja töötamise kontrollimiseks;

f) panna seisma (kuni rajooni (linna) töörahva saadikute nõukogu täitevkomitee korralduseni) töid, mis võivad põhjustada looduskaitseobjekti rikkumise või hävimise, koheselt informeerides rajooni (linna) looduskaitse komisjoni ning vabariikliku tähtsusega objektide rikkumise korral ka Metsamajanduse ja Looduskaitse Peavalitsust.

7. Looduskaitse ühiskondlik inspektor pöördub vajaduse korral abi saamiseks vastava küla või rajooni töörahva saadikute nõukogu täitevkomitee, miilitsaorganite või riikliku metsavalve töötajate poole.

8. Looduskaitse ühiskondlikule inspektorile annab õiguse tegutsemiseks kohapeal Metsamajanduse ja Looduskaitse Peavalitsuse poolt väljaantud tõend.

M ä r k u s e d. 1. Avaldus tõendi saamiseks koos kahe fotoga esitatakse Metsamajanduse ja Looduskaitse Peavalitsuse nimele rajooni (linna) looduskaitse komisjoni kaudu. Viimane vaatab avalduse läbi ja saadab selle koos omapoolse soovitava märkusega Metsamajanduse ja Looduskaitse Peavalitsusele isiku arvelevõtmiseks ühiskondliku inspektorina ning vastava tõendi vormistamiseks.

2. Senised ühiskondlike looduskaitse usaldusmeeste, ühiskondlike jahindus- ja kalakaitseinspektorite tõendid kehtivad nende ümbervahetamiseni, kuid mitte kauem kui 31. detsembrini 1963. a.

9. Kui ühiskondlik inspektor kuritarvitab talle antud õigusi, näit. rikub jahipidamise, kalapüügi, metsade tuleohutuse või muid looduskaitse-alaseid eeskirju, võetakse temalt ära ühiskondliku inspektori õigused ja ametitõend, kusjuures ühiskondlik inspektor vastutab toimepandud kuriteo eest kui ametiisik.

10. Aktiivse töö eest vabariigi loodusvarade või riikliku looduskaitse alla võetud objektide kaitsel ja hooldamisel võib Metsamajanduse ja Looduskaitse Peavalitsus ühiskondlikke inspektoreid premeerida, autasustada aukirjaga või anda neile Eesti NSV looduskaitsemärgi.

METSAMAJANDITE LOODUSKAITSE-INSPEKTORITE PÕHIMÄÄRUS

Kinnitatud Eesti NSV Ministrite Nõukogu 1968. a. 1. aprilli määrusega nr. 93.

1. Metsamajandite looduskaitse rajooni- ja jaoskonnainspektorite ametikohad on moodustatud looduskaitse ja kalavarude kaitse eeskirjade täitmise ning jahijärelevalve tagamiseks.

Oma töös juhinduvad metsamajandite looduskaitseinspektorid looduskaitsealasest seadusandlusest ning looduskaitse, metsakaitse, kalapüügi ja jahipidamise eeskirjadest.

2. Metsamajandite looduskaitse rajooniinspektorid võetakse tööle ja vabastatakse töölt Eesti NSV Metsamajanduse ja Looduskaitse Ministeeriumi, jaoskonnainspektorid vastavate metsamajandite poolt. Metsamajandite looduskaitseinspektorid kuuluvad metsavalve koosseisu.

3. Metsamajandite looduskaitseinspektorite tööpiirkonnaks on üldreeglina vastava metsamajandi tööpiirkond.

4. Metsamajandite looduskaitseinspektorid on kohustatud:

1) tundma looduskaitsealast seadusandlust ning looduskaitse, kalapüügi ja jahipidamise eeskirju ning kontrollima nende täitmist ettevõtete, asutuste, organisatsioonide ja kodanike poolt;

2) võtma koheselt tarvitusele abinõud looduskaitsealast seadusandlust rikkunud kodanike väljaselgitamiseks ja tekitatud kahjustuste hüvitamiseks;

3) kontrollima looduskaitsealase seadusandluse ning looduskaitse, kalapüügi ja jahipidamise eeskirjade rikkumiste kohta tehtud ettekirjutuste täitmist, rikkumiste eest määratud rahatrahvide laekumist ja protokollide põhjal teiste organite poolt seaduses ettenähtud mõjutamise vahendite kohaldamist;

4) jälgima maastikukaitse nõuete ja looduskaitse organite poolt kooskõlastamise käigus esitatud tingimuste täitmist;

5) kontrollima oma tööpiirkonnas olevate looduskaitseobjektide seisukorda, võtma arvele metsiste mängukohad, kotkaste ja toonekurgede pesitsuspaigad, looduskaitse alla

kuuluvate taimeliikide kasvukohad ning organiseerima nende kaitset;

6) jälgima, et looduskaitseobjektid (välja arvatud lindude ja loomade pesitsuspaigad ning taimede kasvukohad) ning kalapüügiks ja jahipidamiseks keelatud kohad oleksid vastavalt tähistatud;

7) organiseerima metsavalvetöötajate ja looduskaitse ühiskondlike inspektorite kaasabil kontrolli metsamarjade ja sarapuupähklite korjamiseks kehtestatud tähtaegadest kinnipidamise üle, samuti enne lubatud tähtaegu korjatud metsamarjade ja sarapuupähklite äravõtmist, nende realiseerimist ettenähtud korras ning esitama materjalid süüdlaste vastutuselevõtmiseks;

8) organiseerima looduskaitse ühiskondlike inspektorite, jahindus- ja kalandusklubide, riikliku metsavalve, miilitsatöötajate, varumisorganite, Eesti NSV Looduskaitse Seltsi kohalike osakondade, koolide ja elanikkonna kaasabil looduskaitseobjektide ning ulukitefondi, kalavarude ja teiste looduslike ressursside kaitset;

9) kontrollima oma tööpiirkonna ettevõtete ning kalamajanduslike, jahindus- ja kalaspordiorganisatsioonide tegevust kalavarude ja jahifauna kasutamisel ja kaitsel;

10) õppima tundma oma tööpiirkonnas olevaid veekogusid ja neis elutsevate kalade liigilist koosseisu, jõevähi elutsemispiirkondi ning kalade kudemisalasid;

11) jälgima kalamajanduslike veekogude õiget kasutamist veekogusid majandavate ettevõtete, asutuste ja organisatsioonide poolt;

12) jälgima oma piirkonna veekogude puhtust ja tea-

tama veekogude reostamise juhtudest Eesti NSV Ministrite Nõukogu Riikliku Maaparanduse ja Veemajanduse Komitee organitele;

13) teadma oma tööpiirkonnas olevate jahikeelualade, jahimajandite ja jahinduskollektiividele kinnistatud territooriumide piire;

14) kontrollima, kuidas jahimaade valdajad rakendavad abinõusid ulukitefondi arvestamiseks, kaitsmiseks ja rikastamiseks;

15) kontrollima vastavates kauplustes metsloomanahkade ja jahirelvade ostu-müügi seaduspärasust ja jahindusorganisatsioonides jahirelvade registreerimist;

16) kontrollima metsloomanahkade parkimise eeskirjade täitmist parkimisettevõtetes;

17) organiseerima ja tegema oma tööpiirkonna koolides, asutustes, ettevõtetes, organisatsioonides ja elanikkonna hulgas looduskaitsealast propagandat.

5. Metsamajandite looduskaitseinspektoritel on õigus:

1) panna vajaduse korral seisma tegevust ja töid (kuni Eesti NSV Metsamajanduse ja Looduskaitse Ministeeriumi vastava korralduseni), mis on vastuolus looduskaitsealase seadusandlusega või looduskaitse, kalapüügi ja jahipidamise eeskirjadega. Tööde või tegevuse seismapanekust tuleb informeerida koheselt vastava rajooni töörahva saadikute nõukogu täitevkomiteed ning Eesti NSV Metsamajanduse ja Looduskaitse Ministeeriumi;

2) teha ettekirjutusi looduskaitsealase seadusandluse ning looduskaitse, kalapüügi ja jahipidamise eeskirjade

rikkumise lõpetamiseks, koostada rikkumiste kohta protokolle ja esitada need vastavatele organitele õiguserikkujate suhtes seaduses ettenähtud mõjutamise vahendite kohaldamiseks, informeerides sellest vastava linna või rajooni töörahva saadikute nõukogu täitevkomitee juures asuvat looduskaitsekomisjoni, jämedamatest rikkumistest aga Eesti NSV Metsamajanduse ja Looduskaitse Ministeeriumi.

Kalapüügieeskirjade rikkumise eest on metsamajandi looduskaitse rajooniinspektoril õigus vastavalt kehtivale seadusandlusele määrata administratiivkorras rahatrahvi:

kodanikele kuni 25 rubla ja
ametiisikutele kuni 50 rubla;

3) nõuda maastikku muutvaid töid (maaparandustööd, maavarade kaevandamine, teede, side- ja elektriliinide ehitamine, puude ja põõsaste raiumine) tegevatelt asutustelt, ettevõtetelt ja organisatsioonidelt vastavate kinnitatud projektide või puude ja põõsaste raiet õigustavate dokumentide, ehituste korral aga ehituslubade ettenäitamist;

4) nõuda jahimaa-aladel ja kalapüügikohtades püssiga, koeraga või püügivahenditega viibivatelt, samuti ka jahi- või kalasaaki omavatelt isikutelt isikut tõendavate ja jahipidamist või kalapüüki õigustavate dokumentide ning saagi ettenäitamist, samuti kinni pidada kalapüügi või jahipidamise eeskirju rikkunud isikuid protokolli koostamiseks;

5) juhul kui looduskaitse, kalapüügi või jahipidamise eeskirju rikkunud isikut ei ole võimalik teo kohal kindlaks teha, toimetada rikkuja lähemasse miilitsajaoskonda

või töörahva saadikute nõukogu täitevkomiteesse tema isiku kindlakstegemiseks;

6) kalapüügieeskirjade rikkumise avastamisel võtta ära eeskirju rikkunud isikult kaasasolevad püügiriistad ja ujuvvahendid, samuti ebaseaduslikult püütud kalad ning muud veeloomad ja -taimed;

7) kontrollida kalapüügiriistu ja -viise, teostada püütud kalade, muude veeloomade ning -taimede ülevaatust püügikohas ja ujuvvahenditel, ladudes, vastuvõtupunktides ja kalatööstustes;

8) kontrollida hüdrotehnilisi ehitisi ja keelualasid kalamajanduslikes veekogudes, samuti veekogude ja põhjavete reostamise ning pinnase saastamise vältimiseks ettenähtud abinõude rakendamist asutuste, ettevõtete ja organisatsioonide poolt. Erirežiimiga objektide kontrollimine toimub selleks kehtestatud korras;

9) tutvuda ettevõtetes, kolhoosides ja teistes organisatsioonides, kes tegelevad kalade ja teiste veeloomade ning -taimede püügiga, arvestusmaterjalidega kalade ja teiste veeloomade ning -taimede püügi kohta nende liikide ja püügipiirkondade järgi;

10) jahipidamise eeskirjade rikkumise avastamisel võtta ära eeskirjade rikkujalt suunamisluba, jahipilet, jahipidamise vahendid (püss, püünised), ebaseaduslikult saadud jahisaak ning koostada vastav protokoll;

11) kanda teenistuskohustuste täitmisel relva, mille kandmine, hoidmine ja kasutamine toimub vastavalt selleks kehtestatud korrale;

12) kasutada teenistussõitudel oma tööpiirkonnas kalade, muude veeloomade ja -taimede püügiga tegelevate ettevõtete, kolhooside ja teiste organisatsioonide samas suunas sõitvaid laevu ning muud transporti tasuta.

EESTI NSV LOODUSKAITSE SELTSI PÕHIKIRI

Kinnitatud Eesti NSV Ministrite Nõukogu 1967. a. 25. jaanuari määrusega nr. 32.

I. ÜLDALUSED

1. Eesti NSV Looduskaitse Selts on vabatahtlik ühiskondlik teaduslik massiorganisatsioon, kelle ülesandeks on üldkasuliku tegevuse arendamine Eesti NSV-s looduslike ressursside ratsionaalse kasutamise, kaitse ja taastamise alal ning looduskaitse põhimõtete ja saavutuste laialdane populariseerimine elanikkonna hulgas.

2. Oma ülesannete täitmiseks Eesti NSV Looduskaitse Selts:

1) koondab oma liikmeteks kodanikke, ettevõtteid, asutusi ja organisatsioone ja suunab neid aktiivsele osavõtule looduskaitsest;

2) teeb oma liikmete ja elanikkonna hulgas propagandat loodusvarade kaitse, ratsionaalse kasutamise ja taastamise küsimustes;

3) organiseerib oma liikmete hulgas teaduslikku uurimistööd, sooritab looduskaitse alal lepingulisi töid, võtab osa haljastusprojektide koostamisest ja looduskaitse aktuaalsete probleemide lahendamisest ning annab ettevõte-

tele, asutustele, organisatsioonidele ja kodanikele konsultatsiooni oma pädevusse kuuluvates küsimustes;

4) valmistab kirjastamiseks ette väljaandeid ja korraldab looduskaitse küsimustes konkursse, organiseerib oma tegevusele vastavaid ekskursioone, ekspeditsioone, näitusi ja muid üritusi, annab kaasabi looduskaitse kaadri ettevalmistamisel;

5) asutab raamatukogu ja komplekteerib seda looduskaitsealase kirjandusega;

6) organiseerib Seltsi kohalikke osakondi, klubisid ning samuti sektsioone või komisjone ning juhib nende tööd;

7) loob sidemeid riiklike, ühiskondlike, teaduslike ja teiste organisatsioonidega Seltsi ülesannetele vastavate ürituste ühiseks ettevalmistamiseks ja teostamiseks.

3. Eesti NSV Looduskaitse Selts kasutab juriidilise isiku õigusi ning tal on oma nimetusega pitsat.

4. Eesti NSV Looduskaitse Seltsil on lipp, embleem ja Seltsi liikme rinnamärk ning teenetemärk.

Lipu, embleemi, rinnamärgi ja teenetemärgi kavandid kinnitab Seltsi juhatus.

II. SELTSI LIIKMED, NENGE ÕIGUSED JA KOHUSTUSED

5. Eesti NSV Looduskaitse Seltsi liikmeteks võivad olla:

1) tegevliikmed — NSV Liidu kodanikud alates 16. eluaastast;

2) noorliikmed — kooliõpilased 8—15 aasta vanuses.

Noorliikmete õigused ja kohustused määratakse kindlaks Seltsi juhatuse poolt kinnitatud põhimäärusega;

3) juriidilised liikmed — ettevõtted, asutused ja organisatsioonid, kes on huvitatud looduskaitse-alasest tegevusest.

6. Isikutele, kellel on erilisi teeneid looduskaitse-alases tegevuses, võidakse anda nimetus «Eesti NSV Looduskaitse Seltsi auliige».

Nimetuse «Eesti NSV Looduskaitse Seltsi auliige» annab vabariiklik konverents.

7. Seltsi tegev- ja noorliikmeid võtab vastu Seltsi kohaliku osakonna juhatus kodaniku avalduse ja kahe Seltsi liikme soovituse alusel. Seal, kus kohalikud osakonnad puuduvad, toimub Seltsi liikmeks vastuvõtmine vahetult Seltsi juhatuse poolt.

Liikmele antakse välja liikmekaart.

8. Seltsi tegevliikmed maksavad: sisseastumismaksu 10 kopikat ja iga-aastast liikmemaksu 50 kopikat. Seltsi noorliikmed maksavad ainult 10 kopikat sisseastumismaksu.

Juriidilise liikme liikmemaksu suuruse määrab kindlaks Seltsi juhatus kooskõlastatult juriidilise liikmega, kuid mitte vähem kui 50 rubla aastas, arvestades seejuures juriidilise liikme majanduslikku olukorda.

Auliikmed on liikmemaksust vabastatud.

9. Eesti NSV Looduskaitse Seltsi liikmetel on õigus:

1) valida ja olla valitud Seltsi juhtivatesse organitesse ja võtta otsustava hääleõigusega osa Seltsi liikmete koosolekutest ja nõupidamistest;

2) osa võtta Seltsi poolt organiseeritud teaduslikest ekspeditsioonidest, ekskursioonidest ning näitustest;

avaldada Seltsi väljaannetes oma töid, mis vastavad

Seltsi eesmärkidele ja ülesannetele; kasutada Seltsi raamatukogu;

3) jälgida looduskaitse-alase seadusandluse ja muude looduskaitset käsitlevate eeskirjade täitmist.

10. Eesti NSV Looduskaitse Seltsi liikmed on kohustatud:

1) aktiivselt osa võtma Seltsi tegevusest, propageerima Seltsi eesmärke elanikkonna hulgas, värbama Seltsile uusi liikmeid, hoolitsevalt suhtuma loodusvaradesse ja tarvitusele võtma neist olenevaid abinõusid looduskaitse-alase seadusandluse ja muude looduskaitse eeskirjade rikkumise vältimiseks;

2) täitma Seltsi põhikirja ja looduskaitse eeskirju;

3) maksma liikmemaksu.

11. Ettevõtteid, asutusi ja organisatsioone võtab Eesti NSV Looduskaitse Seltsi juriidiliseks liikmeks vastu Seltsi juhatus nende avalduste alusel. Seltsi juriidilisele liikmele antakse välja liikmekaart ning Seltsi ja juriidilise liikme vahel sõlmitakse leping, kus on näidatud mõlema poole õigused ja kohustused.

Seltsi juriidilistel liikmetel on õigus saada soodustatud korras Seltsilt konsultatsiooni looduskaitse küsimustes, taotleda kaasabi haljastus- ja muudel heakorrastustöödel, saada looduskaitse-alast kirjandust ning samuti osa võtta Seltsi poolt organiseeritud muudest üritustest.

12. Seltsi liikmeid ja kodanikke, kes on aktiivselt osa võtnud looduse kaitsmisest ja Seltsi tegevusest, võidakse autasustada aukirja, teenetemärgi, rahalise preemia või kingitusega, samuti kanda neid auraamatusse või avaldada tänu.

13. Eesti NSV Looduskaitse Seltsi põhikirja või looduskaitse eeskirjade rikkumise eest võidakse Seltsi liikmete suhtes tarvitusele võtta ühiskondliku mõjutuse vahendeid kuni väljaheitmiseni Seltsist. Otsused Seltsi liikmete hulgast väljaheitmise kohta võtab vastu Seltsi juhatus.

III. JUHTIMISE JA KONTROLLI ORGANID

14. Eesti NSV Looduskaitse Seltsi kõrgemaks organiks on vabariiklik konverents, mille kutsub kokku Seltsi juhatus vähemalt üks kord kahe aasta jooksul. Erakorralisi konverentse võib Seltsi juhatus kokku kutsuda vajaduse järgi või vähemalt ¼ Seltsi kohalike osakondade nõudmisel.

Delegaadid vabariiklikule konverentsile valitakse Seltsi juhatuse poolt määratud normide järgi. Igal juriidilisel liikmel on õigus saata vabariiklikule konverentsile üks esindaja. Vabariiklik konverents loetakse otsustusvõimeliseks, kui kohal viibib vähemalt pool konverentsile valitud delegaatidest. Vabariikliku konverentsi otsused võetakse vastu lahtisel hääletamisel lihthäälteenamusega.

15. Eesti NSV Looduskaitse Seltsi vabariiklik konverents:

1) võtab vastu Seltsi põhikirja, teeb selles muudatusi ja täiendusi ning esitab need kehtestatud korras kinnitamiseks;

2) valib Seltsi juhatuse ja revisjonikomisjoni;

3) kinnitab Seltsi juhatuse ja revisjonikomisjoni aruanded;

4) arutab läbi Seltsi perspektiivplaanid ja muud Seltsi juhatuse poolt tõstatatud küsimused.

16. Seltsi juhatus valitakse 9—15-liikmeline kaheks aastaks. Juhatus valib oma koosseisust lahtisel hääletamisel lihthäälteenamusega esimehe, aseesimehe ja teadusliku sekretäri.

17. Seltsi juhatus:

1) juhib Seltsi tööd vabariiklike konverentside vahelisel perioodil;

2) vabariikliku konverentsi nõusolekul moodustab kohalikke osakondi ja määrab kindlaks nende tegevuspiirkonnad;

3) moodustab Seltsi tegevuseks vajalikke sektsioone, ringe ja komisjone;

4) võtab vastu uusi Seltsi liikmeid kooskõlas käesoleva põhikirja 7. ja 11. punktiga;

5) kutsub kokku Seltsi vabariiklikke konverentse ja nõupidamisi looduskaitse küsimustes;

6) esindab Seltsi riiklikes, kooperatiivsetes ja ühiskondlikes organisatsioonides;

7) kinnitab igal aastal Seltsi ja kohalike osakondade tulude ja kulude eelarve;

8) lahendab muid Seltsi tegevusega seotud küsimusi.

18. Seltsi revisjonikomisjon:

1) valitakse viieliikmeline. Seltsi revisjonikomisjoni liikmed ei või töötada Seltsis koosseisulistel ametikohtadel;

2) valib oma koosseisust lahtisel hääletamisel esimehe ja sekretäri;

3) kontrollib Seltsi põhiliste ülesannete täitmist ja tema finantsmajanduslikku tegevust.

19. Eesti NSV Looduskaitse Seltsi kohalikud osakonnad moodustatakse linnades, alevites ja teistes asulates juhtudel, kui kohapeal on vähemalt 30 Seltsi liiget. Kohalikud osakonnad töötavad Seltsi juhatuse poolt kindlaksmääratud korras.

20. Seltsi kohaliku osakonna kõrgemaks organiks on üldkoosolek, mille kutsub kokku kohaliku osakonna juhatus vähemalt üks kord aastas.

21. Seltsi kohaliku osakonna üldkoosolek:

1) valib kohaliku osakonna juhatuse ja revisjonikomisjoni;

2) kinnitab kohaliku osakonna juhatuse ja revisjonikomisjoni aruande ning tööplaani;

3) arutab läbi muud kohaliku osakonna juhatuse poolt tõstatatud küsimused;

4) valib delegaadid vabariiklikulè konverentsile.

22. Seltsi kohaliku osakonna juhatus ja revisjonikomisjon valitakse lahtisel hääletamisel lihthäälteenamusega kaheks aastaks. Juhatus valib oma koosseisust esimehe, aseesimehe, sekretäri ja laekuri; revisjonikomisjon valib oma koosseisust esimehe ja sekretäri. Juhatuse ja revisjonikomisjoni liikmete arvu määrab kindlaks üldkoosolek.

23. Seltsi kohaliku osakonna juhatus juhib kohaliku osakonna tegevust üldkoosolekutevahelisel perioodil.

24. Kohaliku osakonna revisjonikomisjon kontrollib osakonna ülesannete täitmist ja tema majanduslikku tegevust.

25. Seltsi kohaliku osakonna tegevust kontrollib Eesti NSV Looduskaitse Seltsi juhatus ja revisjonikomisjon.

IV. SELTSI VAHENDID

26. Eesti NSV Looduskaitse Seltsi vahendid koosnevad:

1) sisseastumis- ja liikmemaksudest;

2) mitmesuguste ürituste korraldamisest saadavatest tuludest;

3) vabatahtlikest toetustest ja muudest sissetulekutest.

27. Seltsi tulud, mis on laekunud sisseastumis- ja liikmemaksudest, mitmesuguste ürituste korraldamisest, vabatahtlikest toetustest ning muudest sissetulekutest, jaotatakse kohalike osakondade ja Seltsi juhatuse vahel Seltsi juhatuse poolt kinnitatud eelarve alusel.

28. Eesti NSV Looduskaitse Seltsi rahalisi vahendeid hoitakse Eesti NSV riiklikes hoiukassades.

29. Seltsi tulusid kasutatakse Seltsi tegevusega seotud kulude katteks.

30. Seltsi liikmete ja töötajate ergutamiseks moodustatakse Seltsi juhatuse juures preemiafond.

V. SELTSI LIKVIDEERIMISE KORD

31. Eesti NSV Looduskaitse Selts lõpetab oma tegevuse:

1) vabariikliku konverentsi otsuse alusel;

2) Eesti NSV Ministrite Nõukogu määruse alusel.

32. Eesti NSV Looduskaitse Seltsi likvideerimisel jäävaid varasid kasutatakse «Eesti NSV tsiviilkoodeksi» paragrahvis 42 ettenähtud korras.

EESTI NSV LOODUSKAITSEMÄRGI PÕHIMÄÄRUS

Kinnitatud Eesti NSV Ministrite Nõukogu 1963. a. 12. jaanuari määrusega nr. 9.

1. Eesti NSV looduskaitsemärk on looduskaitsega aktiivselt tegelevate isikute eraldusmärk, millel on kolm astet.

Märgi põhielementideks on stiliseeritud tammeleht, lendav luik, viisnurk ja tähed LK (looduskaitse).

Märk «Noor loodusekaitsja» (must kullaga) kujutab ristkülikut, mõõtmetega 20 × 7 mm, ning antakse eesrindlikele koolinoortele — loodusekaitsjatele ning aktiivsetele osavõtjatele looduskaitse ja noorte naturalistide ringide ning «roheliste patrullide» tööst.

Eesti NSV väike looduskaitsemärk kujutab kaarjate külgservadega ristkülikut, mõõtmetega 15 × 9 mm, ning antakse aktiivselt looduskaitsega tegelevaile isikuile — looduskaitsevolinikele, õpetajatele, põllumajanduse, heakorrastuse ja metsanduse alal töötajaile ning teistele isikutele, kes oma tegevusega aitavad kaasa looduskaitse ja loodusvarade ratsionaalse kasutamise põhimõtete elluviimisele ning propageerivad tõhusalt looduskaitseideid.

Eesti NSV suur looduskaitsemärk kujutab kaarjate külgservadega 15 × 9 mm suurust ristkülikut, mida piirab alt kuldsetest stiliseeritud tammelehtedest ääris, ning see antakse looduskaitsega tegelevaile isikuile eriliste või üldtunnustatud teenete eest looduskaitse arendamisel.

Suured looduskaitsemärgid on nummerdatud ning nende määramist tõendatakse vastava diplomiga.

2. Eesti NSV looduskaitsemärkide andmine vormistatakse Eesti NSV Ministrite Nõukogu Metsamajanduse ja Looduskaitse Peavalitsuse[1] juhataja käskkirjaga.

Ettepanekuid isikute autasustamiseks looduskaitsemärgiga võivad esitada nõukogude, teaduslikud, ühiskondlikud, majandus-, kultuuri- jt. asutused ning organisatsioonid.

EESTI NSV KRIMINAALKOODEKS

Väljavõte

§ 155. EBASEADUSLIK METSARAIE

(1) Ebaseadusliku metsaraie eest, kui tekitatud kahju ületab kakskümmend rubla antud paikkonnas elanikkonnale metsa müügi taksihindades, —

karistatakse parandusliku tööga kuni ühe aastani või rahatrahviga kuni ühesaja rublani.

(2) Sama tegevuse eest äritsemisena —

karistatakse vabadusekaotusega kuni ühe aastani või parandusliku tööga samaks tähtajaks.

---

[1] Eesti NSV Ülemnõukogu Presiidiumi 1966. a. 14. mai seadlusega reorganiseeriti Eesti NSV Metsamajanduse ja Looduskaitse Ministeeriumiks.

§ 156. KÜLVI VÕI ISTANDIKU KAHJUSTAMINE

Külvi, metsa-, puuvilja-, marjapõõsa- või muu istandiku tahtliku kahjustamise eest, kui sellega tahtlikult või ettevaatamatuse tõttu põhjustati suur varanduslik kahju riigile või ühiskondlikule organisatsioonile, —

karistatakse vabadusekaotusega kuni kuue kuuni või parandusliku tööga kuni ühe aastani või rahatrahviga kuni ühesaja rublani.

§ 157. JAHIPIDAMISE VÕI KALAPÜÜGI EESKIRJADE RIKKUMINE

(1) Jahipidamise või kalapüügi eest keelatud kohas, keelatud ajal, keelatud viisil või keelatud vahendiga, kui sellega tahtlikult või ettevaatamatuse tõttu põhjustati suur kahju jahi- või kalamajandusele, —

karistatakse parandusliku tööga kuni ühe aastani või rahatrahviga kuni ühesaja rublani.

(2) Sama tegevuse eest äritsemisena —

karistatakse vabadusekaotusega kuni ühe aastani või parandusliku tööga samaks tähtajaks.

§ 158. KALAVARUDE HÄVITAMINE

Kalavarude hävitamise eest veekogu reostamise teel või kalavarude kaitseks kehtestatud eeskirjade rikkumise tagajärjel lõhkamistööde teostamisel, kui sellega kalamajandusele tahtlikult või ettevaatamatuse tõttu põhjustati suur kahju, —

karistatakse vabadusekaotusega kuni kuue kuuni või parandusliku tööga kuni ühe aastani või rahatrahviga kuni ühesaja rublani.

§ 198. KULTUURIMÄLESTISE VÕI LOODUSKAITSEOBJEKTI HÄVITAMINE VÕI RIKKUMINE

Riikliku kaitse alla võetud kultuurimälestise või looduskaitseobjekti tahtliku või ettevaatamatu hävitamise või rikkumise eest —

karistatakse parandusliku tööga kuni ühe aastani või rahatrahviga kuni ühesaja rublani.

LOODUSLIKE RESSURSSIDE JA KESKKONNA KAITSE

EESTI NSV METSADE TULEOHUTUSE EESKIRJAD

Kinnitatud Eesti NSV Ministrite Nõukogu 1962. a. 4. augusti määrusega nr. 369

Eeskirjade tekst on toodud koos täienduste ja muudatustega, mis on tehtud ENSV Ministrite Nõukogu 1964. a. 24. jaanuari määrusega nr. 35 ja 1965. a. 8. juuli määrusega nr. 313.

ÜLDEESKIRJAD

1. Käesolevad eeskirjad kehtivad kogu Eesti NSV territooriumi kohta, kus tulekahjud võivad tekkida ja edasi levida taimestiku, selle jäänuste või maapinna põlemise

teel. Eeskirju on kohustatud täitma kõik metsades paiknevad organisatsioonid, ettevõtted, asutused ja seal viibivad isikud.

2. Kontroll käesolevate eeskirjade täitmise üle tehakse ülesandeks Eesti NSV Ministrite Nõukogu Metsamajanduse ja Looduskaitse Peavalitsusele.

NÕUDED KÕIGILE KODANIKELE JA ORGANISATSIOONIDELE

3. Igasugune tuletegemine kui ka suitsetamine kuival ajal väljaspool suitsetamiskohti on keelatud:

1) rikkaliku rohukasvuga metsaaladel või nende vahetus läheduses — alates lume sulamisest kevadel kuni eelmise aasta kulu kattumiseni värske rohuga;

2) okaspuu noorendikes, raiesmikel, raielankidel, endistel põlendikel, rohke sambliku- või kanarbikukattega puistutes, risustunud või turbapinnasega puistutes, rabades ja kuivanud kõrkja- või pilliroomassiivides, samuti ka ohtlikus läheduses nendele aladele — alates lume sulamisest kevadel kuni tuleohtliku aja lõppemiseni.

Erandina on lubatud põletada raielankidel raiejäätmeid kevadel kuni tuleohtliku aja kehtestamiseni rajoonis ja erandjuhtudel pikematel vihmaperioodidel mineraalpinnasega aladel metsamajandi kirjalikul loal ka suvel.

4. Väljaspool käesolevate eeskirjade punktis 3 loetletud aladel lõkke tegemine ja igasugune muu tegevus, mis võib esile kutsuda tulekahjusid, on lubatud neil juhtudel, kui on võetud tarvitusele abinõud tulekahjude välti-

miseks, kusjuures lõkke tegemine tuleohtlikul ajal tuleb kooskõlastada metsavalve kohalike töötajatega.

Lõkke tegemisel peab lõkketule koht olema piiratud 0,75—1,0 m laiuse mineraliseeritud ribaga. Vajaduse möödumisel tuleb lõkketuli mullaga või veega hoolikalt kustutada kuni hõõgumise täieliku lõppemiseni.

Märkus. Mineraliseeritud ribaks nimetatakse maariba, millelt on täielikult kõrvaldatud taimestik ja muu põlev materjal kuni mineraalpinnase paljastamiseni.

5. Käesolevate eeskirjade punktis 3 nimetatud eriti tuleohtlikke alasid läbivad raudteed ja suure liiklusega maanteed peavad olema piiratud vähemalt 1,4 m laiuse mineraliseeritud kaitseribaga.

Mineraliseeritud kaitseribasid rajavad organisatsioonid, kelle valduses on maa-alad, mida läbivad raudteed ja maanteed.

6. Kõik metsi valdavad asutused, samuti metsades paiknevad või töötavad asutused, ettevõtted ja organisatsioonid, peavad tegema selgitustööd oma tööliste ning elanikkonna hulgas metsade kaitsmise kohta tulekahjude eest, samuti paigutama tuleohtlikesse metsadesse vastavad plakatid ja üleskutsed.

7. Eriti tuleohtlikul ajal on kohalikel rajoonide ja linnade töörahva saadikute nõukogude täitevkomiteedel õigus keelata ära igasugune tuletegemine ja suitsetamine väljaspool selleks eraldatud kohti, kõikides metsades ja metsaga vahetult piirnevatel heinamaadel ja aasadel.

8. Metsas ja metsi läbivatel teedel on keelatud maha

visata kustutamata tuletikke, suitsuotsi ning puistata piibust tulist tuhka.

9. Jahipidamisel tuleohtlikul ajal tuleb kasutada ainult mittesüttivaid troppe.

10. Metsades paiknevad või töötavad ettevõtted, asutused ja organisatsioonid, samuti laod ja elamud peavad olema varustatud vajalike tulekustutusvahenditega, nende maa-alad ja 50 m laiused ribad nende ümber tuleb puhastada kuivanud rohust, prahist ja muust kergesti süttivast materjalist. Riikliku metsavalve organite nõudmisel peab tööstusettevõtete ja ladude territoorium tuleohtlikuks ajaks olema metsa poolt piiratud vähemalt 1,4 m laiuse mineraliseeritud ribaga.

11. Metsas ja selle läheduses töötavate tööstusettevõtete korstnad peavad olema tuleohtlikul ajal varustatud sädemepüüdjatega.

12. Metsi läbivaid kõrgepinge-, elektri- või telefoniliine omavad organisatsioonid on kohustatud igal aastal enne tuleohtliku aja algust puhastama nende liinide trassid ja kaitseribad risust ning maa üles kaevama puupostide ümber.

13. Metsades, rabades ja teistel tuleohtlikel aladel geoloogilise uurimistööga ja geodeetiliste töödega tegelevad organisatsioonid on kohustatud enne tööde algust registreerima metsamajandites oma töökohad ja määrama isikud, kes vastutavad metsade tuleohutuse eeskirjade täitmise eest.

14. Keelatud on prahi ja tööstusjäätmete vedamine selleks mitte ettenähtud kohtadesse.

NÕUDED TRANSPORDIORGANISATSIOONIDELE

15. Tuleohtliku aja alguseks tuleb raudteede eraldusribad ning vähemalt 10 m laiused vööndid kummalgi pool maanteid puhastada risust ja raiejäätmetest.

Raudteede ja üldkasutatavate maanteede ümbruse eraldusribade piires puhastavad risust ja raiejäätmetest teedeorganisatsioonid, väljaspool eraldusriba aga maakasutajad.

16. Metsi, rabasid ja teisi tuleohtlikke alasid läbivatel raudteedel peavad tahkel kütusel töötavad vedurid olema tuleohtlikul ajal varustatud sädemepüüdjatega ja sädemekustutajatega.

17. Kohtades, kus raudteed ja maanteed läbivad metsi, rabasid ja teisi tuleohtlikke alasid, on keelatud vedurite küttekolletest ja gaasigeneraatorautode ning -traktorite punkritest tulise šlaki, süte ning tuha eemaldamine.

18. Metsi, rabasid ja teisi tuleohtlikke alasid läbivatel raudteedel ja suurema liiklusega maanteedel tuleb teedeorganisatsioonidel metsamajandite nõudmisel sisse seada patrulleerimine metsatulekahjude õigeaegseks avastamiseks ja kustutamiseks.

NÕUDED METSA ÜLESTÖÖTAJATELE

19. Metsa ülestöötamisel, sõltumata ülestöötamise viisist ja ajast, tuleb raiutud alad puhastada raiejäätmetest üheaegselt raiumisega.

Raiekoha puhastamise viis määratakse kindlaks metsa-

majandi poolt igal üksikul juhul ja see märgitakse metsaraiepiletile.

20. Raiekohtade puhastamisel raiejäätmete põletamise teel tuleb silmas pidada järgmisi nõudeid:

1) raiejäätmeid on lubatud põletada ainult tuleohutul ajal väikestes hunnikutes mitte lähemal kui 10 m kaugusel metsast või 6 m kaugusel raielangile kasvama jäetud puudest või järelkasvust arvestusega, et jäätmete põletamisega ei tohi vigastada kasvavaid puid;

raiejäätmete hunnikute arvu ühe hektari kohta määrab metsamajand;

2) kevadel pärast lume sulamist puhastatakse metsavarujate poolt enne tuleohtliku aja algust täiendavalt kõik talvised raielangid ja põletatakse sinna jäänud raiejäätmed;

3) metsa ülestöötamisel tuleohtlikul ajal kogutakse raiejäätmed hunnikutesse, mis paigutatakse üksteisest vähemalt 10 m ja kasvava metsa servast vähemalt 20 m kaugusele.

Eriti tuleohtlikes metsades tuleb raiejäätmete iga hunnik või hunnikute grupp või kogu raieala piirata metsamajandite nõudmisel mineraliseeritud ribaga, mis peab olema vähemalt 1 m laiune või raielangi ümber vähemalt 1,4 m laiune;

4) suveks raielangile jäetavad raiejäätmed tuleb põletada sügisel hiljemalt kahe nädala jooksul pärast tuleohtliku aja lõppemist;

5) raiejäätmed peavad olema täielikult põletatud — ei ole lubatud jätta pooleldi põlenud raiejäätmeid tuleasemetele.

21. Raieala puhastamisel peenestatud raiejäätmete laialilaotamise teel tuleohtlikes metsades tuleb ülestöötatud ala piirata vähemalt 1,4 m laiuse mineraliseeritud ribaga.

22. Tulohtlikuks ajaks raielangile jäetavad ülestöötatud metsamaterjalid tuleb koondada virnadesse (riitadesse), mille kaugus üksteisest peab olema vähemalt 10 m.

23. Metsavarujad on kohustatud hoidma korras mineraliseeritud ribad oma raielangil kogu tuleohtliku aja kestel kuni lankide üleandmiseni metsamajandile.

24. Metsavarujad on kohustatud puhastama 10 m laiused ribad kummalgi pool väljaveoteid ja hoidma need puhtad kogu tuleohtliku aja vältel, eriti tuleohtlikes metsaosades peavad metsavarujad rajama metsamajandite nõudmisel piki väljaveoteid 5—10 m kaugusele tee servast vähemalt 1,4 m laiused mineraliseeritud ribad.

25. Raielankidel, kus on suuremal hulgal valmismaterjale ja põletamata raiejäätmeid, peavad metsavarujad korraldama tuletõrjevalve ning suurema tuleohtlikkusega alasid läbivatel metsaväljaveoteedel seadma metsamajandite nõudmisel sisse patrulleerimise.

26. Tuleohtlikul ajal on kändude juurimine lõhkamismeetodil riikliku metsavalve organite vastava loata keelatud.

27. Juhul, kui metsavaruja ei täida tuleohutuse eeskirju, võib metsamajand seisma panna metsa ülestöötamise.

NÕUDED KOLHOOSIDELE, SOVHOOSIDELE JA TEISTELE ORGANISATSIOONIDELE PÕLLUMAJANDUSLIKE TÖÖDE LÄBIVIIMISEL

28. Enne kulu, hagude jms. põletamist metsades, aasadel ja turbapinnasega maa-aladel tuleb võtta tarvitusele abinõud tule levimise vältimiseks kõrvalaladele, milleks rajada mineraliseeritud ribad kohtadesse, kus puuduvad küllaldaselt kindlad looduslikud või kunstlikud tõkked.

Kulu, hagu jms. võib põletada ainult tööliste juuresolekul, kes ei tohi lahkuda põletamiskohalt enne tule lõplikku kustumist.

29. Kulu, hagu jms. võib põletada üksnes tuleohutul ajal — kevadel või sügisel, informeerides sellest metsamajandeid, kellele tehakse teatavaks põletustöödel tuleohutuse eest vastutavate töötajate nimed.

NÕUDED TURBAVARUJATELE

30. Kõik turbatootmise territooriumid koos seal asuvate hoonete ja valmistoodangu ladudega jms. eraldatakse metsavalve organite nõudmisel ümbritsevast metsast muude tõkete puudumisel vähemalt 30 m laiuse tuletakistusribaga.

Tuletakistusriba keskele rajatakse kraav, mille põhja laius peab olema vähemalt 1 m, kusjuures kraavi põhi peab ulatuma mineraalse pinnaseni või olema vähemalt 0,5 m allpool põhjavee taset.

Tuletakistusribad rajatakse turbavarujate poolt neile eraldatud territooriumil.

31. Metsatulekahjude õigeaegseks avastamiseks ja kustutamiseks rakendavad turbatootmise ettevõtted kogu tuleohtlikuks ajaks tegevusse patrullid.

METSATULEKAHJUDE KUSTUTAMINE

32. Iga kodanik, kes avastab metsatulekahju, on kohustatud sellest teatama lähimale metsavalve töötajale, külanõukogule, tuletõrjele, miilitsaorganile, rajooni (linna) töörahva saadikute nõukogu täitevkomiteele või territoriaalsele kolhoosi- ja sovhoositootmise valitsusele.[1]

Algstaadiumis avastatud tulekahjude kustutamiseks tuleb võtta tarvitusele abinõud ja pärast kustutustööde lõpetamist teatada tulekahjust metsamajanduse eespool nimetatud töötajatele või organitele.

33. Kõik telefonide valdajad on kohustatud andma kasutada oma telefone tulekahjuteadete ja korralduste edasiandmiseks.

Sidevahendeid omavad organisatsioonid on kohustatud andma tulekahjuteadete kui ka vajalike korralduste edasiandmiseks kasutada kõiki nende käsutuses olevaid telefone, raadiot, telegraafi jm. väljaspool järjekorda.

34. Transpordiorganisatsioonid on kohustatud väljaspool järjekorda võtma vedamiseks metsatulekahjude kustutamiseks määratud veoseid (tuletõrjeinventar, kemikaalid, kütte- ja määrdeained automototranspordile jne.).

---

[1] EKP Keskkomitee ja ENSV Ministrite Nõukogu 1965. a. 30. aprilli määrusega nr. 202 moodustati kolhoosi- ja sovhoositootmise valitsused ümber rajoonide põllumajandusliku tootmise valitsusteks.

35. Rajoonide ja linnade täitevkomiteed on kohustatud:

1) määrama kindlaks igal kevadel tuleohtliku aja alguse ja sügisel selle lõppemise kuupäeva ning avaldama need rajooni- (linna-) ajalehtedes hiljemalt kolm päeva enne tuleohtliku aja algust või lõppemist;

2) koostama igal aastal enne tuleohtliku aja algust metsatulekahjude kustutamise operatiivplaanid, mis näevad ette elanikkonna ning tulekustutusvahendite ja transpordi rakendamise korra võitluses metsatulekahjudega, samuti täiendavad tuletõrjeabinõud, mis ei ole ette nähtud tuleohutuse eeskirjades;

3) metsatulekahjude kustutamise organiseerimise üldiseks juhtimiseks asutada igal aastal rajoonide ja linnade töörahva saadikute nõukogude täitevkomiteede juurde komisjonid eesotsas esimehe või selle asetäitjaga.

36. Metsatulekahjude puhkemisel on asutused, organisatsioonid ja ettevõtted, kellele kuuluvas metsas tekkis tulekahju, kohustatud tarvitusele võtma abinõud selle kiireks kustutamiseks ning vajaliku valve organiseerimiseks tulekahju kohas pärast tulekahju lokaliseerimist. Vajaduse korral on rajoonide või linnade töörahva saadikute nõukogude täitevkomiteedel õigus metsatulekahjude kustutustööde organiseerimine panna maavaldajatele või teistele kohalikele asutustele, organisatsioonidele või ettevõtetele.[1]

Metsatulekahju kustutamisele rakendatud elanikkonna

---

[1] Mõeldud on tulekahjude kustutamist üksikute väiksemate maavaldajate metsades.

töö tasustamine, samuti tasu maksmine teiste kustutustöödega seotud kulutuste eest toimub selle asutuse, organisatsiooni või ettevõtte vahendite arvel, kelle valduses on mets.

37. Metsavalve ja metsaadministratsiooni töötajate ärakutsumine metsamajandi töölt mistahes kõrvalistele töödele, sealhulgas ka töödele kolhoosides ja sovhoosides, on keelatud.

VASTUTUS METSADE TULEOHUTUSE EESKIRJADE RIKKUMISE EEST

38. Metsades või teistel tuleohtlikel aladel asuvad või töötavad asutused, ettevõtted ja organisatsioonid, samuti neid metsaalasid läbivate raudteede ja maanteede administratsioonid eraldavad isikuid, kes vastutavad käesolevate eeskirjade täitmise eest. Nimetatud isikute perekonna-, ees- ja isanimi, ameti- ja elukoht tehakse teatavaks metsamajandile enne tuleohtliku aja algust või tööde alustamist metsas.

39. Käesolevate eeskirjade rikkumise eest karistatakse asutuste, ettevõtete ja organisatsioonide ametiisikuid rahatrahviga kuni 50 rubla ja teisi kodanikke kuni 10 rubla suuruses summas, kui eeskirjade rikkumine oma iseloomu või tagajärgede tõttu ei too kaasa kriminaalvastutust.

40. Käesolevate eeskirjade punktis 39 loetletud rahatrahve võivad määrata:

1) metsamajandite direktorid — kuni 10 rubla suuruses;

2) Eesti NSV Ministrite Nõukogu Metsamajanduse ja

Looduskaitse Peavalitsuse juhataja — kuni 50 rubla suuruses.

41. Ametiisikud, kellele on antud õigus määrata kodanikele rahatrahvi administratiivkorras, võivad trahvi määramise asemel teha eeskirjade rikkujale hoiatuse või anda üle tema kohta käivad materjalid töö- või elukohajärgsele seltsimehelikule kohtule või ühiskondlikele organisatsioonidele ühiskondlike mõjutusabinõude tarvituselè võtmiseks.

42. Metsade tuleohutuse eeskirjade rikkumise eest rahatrahvide määramine ja sissenõudmine toimub Eesti NSV Ministrite Nõukogu poolt kehtestatud korras.

EESTI NSV METSADE TULEOHUTUSE EESKIRJADE RIKKUMISE EEST RAHATRAHVIDE MÄÄRAMISE KORRA MÄÄRUSTIK

Väljavõte

Kinnitatud Eesti NSV Ministrite Nõukogu 1962. a. 18. oktoobri määrusega nr. 489.
Määrustik on toodud koos täienduste ja muudatustega, mis on tehtud Eesti NSV Ministrite Nõukogu 1964. a. 24. jaanuari määrusega nr. 35.

1. Eesti NSV Ministrite Nõukogu 4. augusti 1962. a. määrusega nr. 369 kinnitatud «Eesti NSV metsade tuleohutuse eeskirjade» rikkumise eest määratakse ja nõutakse sisse rahatrahv Eesti NSV Ülemnõukogu Presiidiumi 7. veebruari 1962. a. seadluses «Administratiivkorras määratavate rahatrahvide kohaldamise edasisest piiramisest» ja käesolevas määrustikus ettenähtud korras.

2. Kodanikele administratiivkorras määratava rahatrahvi suurus ei tohi ületada 10 rubla ja ametiisikutele — 50 rubla.

Rahatrahvi suurus määratakse olenevalt toimepandud üleastumise raskusest, arvesse võttes süüdlase isikut ja varanduslikku seisundit.

3. Metsamajandite direktoritel on õigus määrata rahatrahvi kuni 10 rubla suuruses ning Eesti NSV Ministrite Nõukogu Metsamajanduse ja Looduskaitse Peavalitsuse juhatajal kuni 50 rubla suuruses.

Rahatrahvi määramine vormistatakse kindlaksmääratud vormi kohase protokolli ja trahvimääruse koostamisega.

Trahvimääruse koostamine ilma protokolli eelneva koostamiseta ei ole lubatud.

Eeskirjade rikkumise protokoll ja trahvimäärus koostatakse kolmes eksemplaris, kusjuures kõik lahtrid peavad olema täidetud.

5. Protokolle eeskirjade rikkumise kohta võivad koostada:

1) riikliku metsavalve töötajad ning metskondade ja metsamajandite insener-tehnilised töötajad;

2) rajoonide (linnade) ja külade töörahva saadikute nõukogude täitevkomiteede ning territoriaalsete kolhoosi- ja sovhoositootmise valitsuste[1] töötajad;

3) tuletõrje- ja miilitsatöötajad;

---

[1] EKP Keskkomitee ja Eesti NSV Ministrite Nõukogu 1965. a. 30. aprilli määrusega nr. 202 moodustati kolhoosi- ja sovhoositootmise valitsused ümber rajoonide põllumajandusliku tootmise valitsusteks.

4) ühiskondlikud looduskaitse volinikud;

5) nende kolhooside, sovhooside, asutuste, organisatsioonide ja ettevõtete metsavalvetöötajad, metsakasvatajad ning insener-tehnilised töötajad, kelle metsades eeskirju rikuti;

6) tulevalvurid ja tuleohtlikke piirkondi kaitsvad patrullid.

6. Eeskirjade rikkumise protokoll koostatakse üldreeglina otsekohe eeskirjade rikkumise avastamisel, kuid hiljemalt 5 päeva jooksul pärast rahatrahvi määramise põhjuseks oleva fakti avastamist.

Juhul, kui eeskirjade rikkujat sündmuskohal ei ole või ta keeldub sinna ilmumast, tehakse protokolli märge ning lisatakse sinna juurde postikviitung tema väljakutsumise kohta.

7. Eeskirjade rikkumise protokollile kirjutavad alla protokolli koostanud isik ja eeskirjade rikkumises süüdi olev isik.

Eeskirjade rikkumise protokolli juurde lisatakse eeskirjade rikkumises süüdi oleva isiku seletus.

Juhul, kui eeskirjade rikkumises süüdi olev isik ei anna seletust ega kirjuta protokollile alla, teeb protokolli koostaja sellekohase märkme protokolli.

Keeldumine seletuse andmisest, protokollile allakirjutamisest või sündmuskohale ilmumisest ei vabasta süüdi olevat isikut rahatrahvi maksmisest.

Eeskirjade rikkumise kirjelduse võib lisada protokolli juurde eraldi aktina, ettekandena jne. Sel juhul märgitakse eeskirjade rikkumise protokolli vastavas lahtris ära nende dokumentide loetelu.

8. Kui ei ole võimalik kindlaks teha eeskirjade rikkuja isikut, võidakse ta toimetada isiku kindlakstegemiseks lähimasse miilitsaosakonda või küla töörahva saadikute nõukogu täitevkomiteesse. Sel juhul tehakse protokolli märge.

9. Eeskirjade rikkumise protokollid saadetakse kahe päeva jooksul kohaliku metsamajandi direktorile.

Ametiisikute kohta koostatud eeskirjade rikkumise protokollid saadab metsamajandi direktor vajaduse korral koos omapoolse ettepanekuga ühe ööpäeva jooksul Eesti NSV Ministrite Nõukogu Metsamajanduse ja Looduskaitse Peavalitsuse[1] juhatajale. Materjalid alaealiste poolt toimepandud üleastumiste kohta saadetakse lahendamiseks alaealiste asjade komisjonile alaealise elu-, töö- või õppimiskoha järgi.

---

[1] Eesti NSV Ülemnõukogu Presiidiumi 1966. a. 14. mai seadlusega reorganiseeriti Eesti NSV Metsamajanduse ja Looduskaitse Ministeeriumiks.

linnade, alevite ja maa-asulate ning endiste talude või muude hoonete juurde kuuluvatel haljasaladel, puiesteedel, parkides ja metsaparkides, kalmistutel, kuurordimetsades, looduskaitse alla võetud aladel ja maanteede ning raudteede eraldusribadel.

Kinnitatud Eesti NSV metsamajanduse ja looduskaitse ministri ning Eesti NSV kommunaalmajanduse ja elanikkonna elukondliku teenindamise ministri ühise käskkirjaga 1966. a. 25. oktoobrist nr. 109/326.

1. Linnade, alevite, maa-asulate ja endiste talude või muude hoonete juurde kuuluvatel haljasaladel, puiesteedel, parkides ja metsaparkides, kalmistutel, kuurordimetsades, looduskaitse alla võetud aladel ja maanteede ning raudteede eraldusribadel kasvavate puude ja põõsaste valve ning majandamise eest on vastutavad nende alade valdajad.

2. Haljasaladeks arvatakse käesolevas juhises kõik linnade, alevite ja maa-asulate administratiivpiires olevad alad, samuti endiste taludega või muude hoonetega maastikuliselt seotud alad, kus kasvavad haljastuse funktsioone täitvad puud ja põõsad (välja arvatud valge lepa ja paju võsa, viljapuud ja marjapõõsad).

3. Maavaldajad on kohustatud ehituste (hooned, teed, kraavid, side- ja elektriliinid, väljakud jm.) püstitamise lubamisel punktis 1 loetletud aladel võimalikult vältima puude ja põõsaste raiumist või vigastamist.

4. Puude ja põõsaste raiumine (või väljakaevamine) p. 1 loetletud aladel võib toimuda järgmistel juhtudel:

1) kuivanud puude ja põõsaste kõrvaldamiseks;

2) tihedate puu- ja põõsagruppide harvendamiseks;

3) antud aladele mittesobivate, samuti liiklemisele ohtlike puude ja põõsaste raiumiseks;

4) ehituste alla jäävate puude ja põõsaste raiumiseks või väljakaevamiseks ümberistutamise eesmärgil.

Märkus. 1. Kasvavate (elusate) mändide, kuuskede, lehiste, kaskede, tammede, saarte, vahtrate ja dekoratiivpuude raiumine tuleb eelnevalt looduses kooskõlastada kohaliku metsamajandi esindajaga.

2. Looduskaitsealadelt ja kaitsealadelt ning teistelt looduskaitse alla võetud territooriumidelt, samuti üksikobjektina või väärisliigina looduskaitse alla võetud puude või põõsaste raiumise vajaduse teeb kindlaks kohalik metsamajand kooskõlastatult Eesti NSV Metsamajanduse ja Looduskaitse Ministeeriumiga (kohaliku tähtsusega objektide korral vastava rajooni TSN täitevkomitee looduskaitse komisjoniga), välja arvatud sanitaarraied, mille korral otsustab küsimuse metsamajand iseseisvalt.

5. Enne raiepileti kirjutamist ja puude raiumist hindab p. 1 märgitud aladel raiutavad puud maavaldaja (kohaliku metsamajandi esindaja juhendamisel) järgnevalt:

1) metsailmega alal mõõdetakse raiutavate puude diameeter 1,3 m kõrguselt (kluppimine), määratakse nende kõrgus, arvutatakse saadava puidu hulk ja viimase alusel raiutava puidu taksihind (kännuraha), s. o. nn. kasvava metsa väljaandmine raiutavate puude arvu järgi;

2) kui raiutavatest puudest saab ainult küttematerjali või kui nende mahtu tabelite abil määrata ei saa (puud on jämedamad, kuid lühikesed) määratakse raiutavate

puude maht silmamõõdu järgi, s. o. nn. kasvava metsa väljaandmine ülestöötatud metsamaterjalide hulga järgi.

Märkus. Individuaalkruntidelt raiutavad puud hindab kohaliku metsamajandi töötaja, Tallinna linna administratiivpiires aga Tallinna Linna TSN Täitevkomitee Kommunaalmajanduse Osakonna poolt selleks volitatud töötaja.

Raiutava puidu maht määratakse kohalikus metsamajandis kasutatavate mahutabelite alusel.

6. Raiutava puidu rahaline hindamine p. 1 loetletud aladel toimub I grupi (kategooria) metsade I metsataksi järgu taksihindade alusel.

7. Punktis 1 loetletud aladelt raiutava puidu taksihinna (kännuraha) tasub raiepileti saaja — asutus, organisatsioon, ettevõte või üksikisik, kelle nimele metsaraiepilet kirjutatakse.

Raiutav puit jääb taksihinna tasuja korraldusse.

8. Punktis 1 märgitud alade riiklikud valdajad, samuti individuaalmaatükkide valdajad, kui raiepilet kirjutatakse nende nimele, tasuvad raiutavate puude taksihinna (kännuraha) enne raiepileti väljakirjutamist riigieelarve tuludesse.

Kui puude raiumine toimus ülestöötatud metsamaterjalide hulga järgi (p. 5—2), siis ülestöötamise lõpetamisel täpsustatakse taksihinna tasumine (jääb kas samaks, makstakse juurde või nõutakse osa tagasi).

Puude ülestöötamise korral raiutavate puude arvu järgi (p. 5—1) ei tohi tegelikul raiel saadud puidukogus reeglina üle 10% erineda hinnatud puidukogusest. Kui puitu

saadi siiski üle 10% hinnatust rohkem, tasub puidu saaja täiendava taksihinna (kännuraha).

Kütteks kõlbmatu võsa ja täiesti mäda puidu eest, mis põletatakse tavaliselt raiekohal või selle lähedal, taksihinda ei tasuta. Kasutamiskõlbmatu võsa või puidu koguse kohta, kui see ületab 1 tm, koostab maavaldaja riikliku metsavalve töötaja osavõtul vastava akti.

Kolhoosidele kuuluvail aladel, kui puit läheb majandi ühisvajadusteks, taksihinda samuti ei tasuta.

9. Puude raiumise ainukeseks loaks p. 1 märgitud aladel on maavaldaja (välja arvatud individuaalmaavaldajad) poolt nõuetekohaselt väljakirjutatud ja kohaliku metsamajandi poolt viseeritud metsaraiepilet. Kõik teised ja ükskõik kelle poolt antud kirjalikud või suulised load ei anna juriidilist õigust puude raiumiseks.

Märkused. 1. Metsaraiepiletit ei kirjutata võsa niitmiseks, madala kännu- ja juurevõsa hävitamiseks, puude ja põõsaste (hekkide) kärpimiseks, samuti kuivanud okste saagimiseks kasvavatelt puudelt.

2. Metsaraiepileti puude raiumiseks p. 1 loetletud aladel olevatelt individuaalkruntidelt kirjutab välja kohalik metsamajand (välja arvatud Tallinn).

Puude raiumiseks individuaalmaatükkidelt Tallinna linna administratiivpiires kirjutab metsaraiepiletid Tallinna Linna TSN Täitevkomitee Kommunaalmajanduse Osakonna poolt selleks volitatud töötaja.

10. Raie lõpetamisel akteeritakse saadud puidu hulk sortimentide kaupa.

11. Puude ja põõsaste raiumise õigsust p. 1 loetletud aladel kontrollib maavaldaja. Kehtiva korra rikkumise

avastamisel on ta kohustatud rakendama rikkujate suhtes kehtestatud sanktsioone.

12. Puude ja põõsaste raiumise järelevalve p. 1 loetletud aladel on käesoleva juhisega pandud nende alade valdajate kõrgemalseisvatele asutustele ja metsamajanduse ning looduskaitse organeile.

Nimetatud asutuste ametlikele esindajatele või riikliku metsavalve töötajaile, kes saabuvad kontrollima puude ja põõsaste raiumist, on maavaldaja (või tema ametlik esindaja) kohustatud tutvustama kõiki puude ja põõsaste raiumisega seoses olevaid dokumente, raiumise kohti looduses, saadud metsamaterjalide jt. raiumisega seoses olevaid küsimusi ning võtma osa kontrollimisdokumentide vormistamisest ja allakirjutamisest.

13. Puude või dekoratiivpõõsaste raiumise eest metsaraiepiletita või väljaspool raiepiletil näidatud tähtaegu nõutakse p. 1 loetletud ala valdajalt riigieelarvesse, olenevalt rikkumise iseloomust, raiutud puidu kümne- või kolmekordne taksihind.

14. Kodanike poolt omavoliliselt raiutud, murtud või rüüstatud puude ja põõsaste eest nõuab p. 1 loetletud ala valdaja nendelt kodanikelt hagi korras riigieelarvesse (kolhoosimaadel kolhoosi tuludesse) kahjutasu.

Kahjutasu suurus arvestatakse «Elanikkonna poolt metsa, puude või põõsaste ebaseadusliku raiumise või kasvujõuetuseni vigastamisega tekitatud kahju eest arvestatava kahjutasu takside» kohaselt, mis kehtivad 1966. a. 1. jaanuarist ja on lisatud käesolevale juhisele.

15. Jalal kuivanud puude omavolilise raiumise ning tormimurru ja tuuleheite puude omavolilise äraviimise

korral käesolevaid kahjutasutakse ei rakendata. Kahjutasu arvestatakse antud kohas kehtiva elanikkonnale metsa müügi taksihinna kolmekordses suuruses.

16. Erilist väärtust mitteomavate puude või põõsaste (valge lepp, looduslikult tekkinud pajud, võsa jt.) raiumise või vigastamise eest p. 1 loetletud aladel võib maakasutaja äranägemisel rakendada I või II grupi metsade kohta kehtestatud kahjutasutakse.

Märkus. Juhul, kui puid ja põõsaid ei ole vigastatud kasvujõuetuseni, arvestatakse kahjutasu proportsionaalselt vigastuse suurusele, mille määrab kindlaks kohaliku metsamajandi esindaja maavaldaja osavõtul.

17. Looduskaitse alla kuuluvate puude ja põõsaste omavolilise raiumise või vigastamise korral koostatakse protokoll, kusjuures süüdlased võetakse vastutusele vastavalt süüteo iseloomule kas kriminaal- või administratiivkorras. Peale selle määrab kahjutasu suuruse kindlaks Eesti NSV Metsamajanduse ja Looduskaitse Ministeeriumi poolt määratav komisjon, kusjuures kahjutasu suuruseks määratakse mitte üle kolmekordse lahtris 4 toodud kahjutasutaksi.

18. Kui p. 1 märgitud ala valdaja on teadlik alal toimepandud rüüstamisest, kuid ei asu kahjutasu sissenõudmisele, nõuab metsamajand või rahandusosakond maa-ala valdajalt (ka kolhoosilt) riigieelarvesse omavoliliselt raiutud või kasvujõuetuseni vigastatud puude kümnekordse taksihinna.

ELANIKKONNA POOLT METSA, PUUDE VÕI PÕÕSASTE EBASEADUSLIKU RAIUMISE VÕI KASVUJÕUETUSENI VIGASTAMISEGA TEKITATUD KAHJU EEST ARVESTATAVA KAHJUTASU TAKSID

Kinnitatud Eesti NSV Ministrite Nõukogu 1964. a. 14. aprilli määrusega nr. 164, kehtivad alates 1. jaanuarist 1966. a.

Puude läbimõõt kännu juures sentimeetrites ja põõsaste kõrgus meetrites	Kahjutasu suurus (rublades ja kopikates)		
	I grupi metsades	II grupi metsades	Linnades, alevites, maa-asulates, parkides, kuurordimetsades, looduskaitse alla võetud aladel, maanteede eraldusribadel
1	2	3	4
Puud			
4 cm ja vähem	2.00	1.00	8.00
4,1 „ — 8 cm	3.00	1.50	12.00
8,1 „ — 12 „	4.00	2.00	16.00
12,1 „ — 16 „	6.00	3.00	20.00
16,1 „ — 20 „	8.00	4.00	24.00
20,1 „ — 24 „	10.00	5.00	28.00
24,1 „ — 28 „	12.00	6.00	32.00
28,1 „ — 30 „	13.00	6.50	36.00
Iga sentimeetri eest üle 30 cm	1.00	0.50	1.50

1	2	3	4
Põõsad			
0,5 m ja vähem	1.00	0.50	2.00
0,6 — 1,0 m	2.00	1.00	4.00
1,1 — 1,5 m	3.00	1.50	6.00
1,6 — 2,0 m	4.00	2.00	8.00
2,1 — 2,5 m	5.00	2.50	10.00
2,6 — 3,0 m	6.00	3.00	12.00
3,1 — 3,5 m	7.00	3.50	14.00
3,6 m ja rohkem	Kahjutasu suurus arvestatakse puude jaoks kehtestatud takside järgi		

METSAMARJADE, SEENTE JA SARAPUUPÄHKLITE KORJAMISE EESKIRJAD

Kinnitatud Eesti NSV metsamajanduse ja looduskaitse ministri käskkirjaga 6. juulist 1967. a. nr. 137. (Täiendatud kk. 23. 07. 68. a. nr. 151).

Käesolevad eeskirjad moodustavad ühe osa looduskaitsealastest eeskirjadest ning on kehtestatud metsamarjade, seente ja sarapuupähklite püsivate saakide kindlustamiseks, marjavarude ratsionaalseks kasutamiseks ning Eesti NSV Ministrite Nõukogu määruse nr. 314 8. juulist 1965. a. täitmiseks.

1. Kehtestada pohlade, jõhvikate ja sarapuupähklite korjamiseks järgmised algusajad:

pohlad — augustikuu kolmas laupäev
jõhvikad — septembrikuu teine laupäev
sarapuupähklid — septembrikuu teine laupäev.

Erakordsete looduslike tingimustega aastatel võib Eesti NSV Metsamajanduse ja Looduskaitse Ministeerium kooskõlastatult Eesti Tarbijate Kooperatiivide Vabariikliku Liidu ja Eesti NSV Toiduainete Tööstuse Ministeeriumiga kehtestatud tähtaegu muuta.

2. Metsamarjade, seente ja sarapuupähklite korjamine kodanike poolt võib toimuda kõigilt nendelt aladelt, mis pole eraldatud varumisorganisatsioonidele ja mille kohta pole kehtestatud erieeskirju.

3. Maa-alade eraldamisel seente ja marjade tööstuslikuks varumiseks tuleb varumisorganisatsioonil sõlmida maavaldajaga leping kuni viieks aastaks, sarapuupähklite varumiseks kümneks aastaks iga-aastase kõrvalkasutuse piletite vormistamisega. Lepingus nähakse ette lepingualuse territooriumi kasutaja kohustused ja õigused. Kui mõne maa-ala kasutamiseks lepingu sõlmimisele kandideerib rohkem kui üks varumisorganisatsioon, siis teostab nende vahel maa-alade eraldamist rajooni töörahva saadikute nõukogu täitevkomitee, kelle territooriumil antud maa-ala asub, arvestades varumisorganisatsioonidele antud marjade ja seente kokkuostuplaanide suurust rajoonis.

Lepinguosalistel on õigus ühepoolselt tühistada sõlmitud leping juhul, kui üks lepinguosaline ei pea kinni lepingu tingimustest.

4. Lepinguosaline organisatsioon (maa-ala kasutaja) on vastutav lepingualusel territooriumil metsamarjade, seente ja sarapuupähklite korjamise ning tuleohutuse eeskirjade täitmise eest.

5. Varumisorganisatsioonidel on keelatud enne lubatud

tähtaegu elanikkonnalt vastu võtta niisuguste looduslikult kasvavate taimede vilju, mille kohta on kehtestatud korjamise algusajad, samuti vastu võtta ilmselt keelatud vahenditega korjatud marju.

6. Maavaldajal on õigus vastavalt vajadusele keelata ajutiselt mõnel alal (metsakultuurid, kaitsealad jne.) igasugune seente ja marjade kogumine.

7. Metsamarjade ja sarapuupähklite varumisel on iga korjaja vastutav metsade tuleohutuse ja teiste metsakaitse eeskirjade täitmise eest.

8. Sarapuupähklite kogumisel on keelatud puude ja põõsaste okste murdmine, raiumine või mõnel muul viisil vigastamine.

9. Seente ja marjade korjamisel on keelatud selline kogumise viis, mis vigastab seeneniidistikku või marjataimi ning vähendab saagikust. Nimetatud eesmärgil tuleb seente kogumisel seene viljakeha eraldada maa-alusest seeneniidistikust lõikamise või maa lähedalt murdmise teel, jõhvikate korjamisel on keelatud nn. «kombainide» kasutamine.

10. Eeskirjade täitmise üle teostavad järelevalvet looduskaitse ja metsavalve töötajad ning looduskaitse ühiskondlikud inspektorid.

11. Käesolevate eeskirjade rikkujaid võetakse vastutusele korras, mis on ette nähtud looduskaitse eeskirjade rikkumise eest.

12. Ebaseaduslikult kogutud saak võetakse ära ning antakse pärast korjamiseks lubatud tähtaegu üle lähimale ETKV Liidu varumispunktile. Ebaseaduslikult kogutud saagi realiseerimisest saadud summadest 50

protsenti laekub vabariiklikku eelarvesse ja 50 protsenti Eesti NSV Metsamajanduse ja Looduskaitse Ministeeriumi eriarvele ning kasutatakse ühiskondlike inspektorite ja teiste töötajate premeerimiseks, kes on aktiivselt osa võtnud eeskirjade rikkujate avastamisest.

EESTI NSV JAHIMAJANDUSE PÕHIMÄÄRUS

Kinnitatud Eesti NSV Ministrite Nõukogu 1967. a. 7. juuli määrusega nr. 280.

I. ÜLDALUSED

1. Eesti NSV territooriumil vabas looduses elavad metsloomad ja -linnud moodustavad riikliku jahifondi, mille kasutamist lubatakse vastavalt käesolevale põhimäärusele ja Eesti NSV Metsamajanduse ja Looduskaitse Ministeeriumi poolt kinnitatud jahipidamise eeskirjadele.

2. Jahimajanduse all mõistetakse abinõude kompleksi, mille eesmärgiks on jahifondi suurendamine ja õige kasutamine, töötajatele jahipidamise teel aktiivse puhkuse võimaldamine, samuti ulukite liha ja karusnahkade saamine.

3. Jahimajanduse juhtimist kogu Eesti NSV territooriumil ja kontrolli kõigi jahindusega tegelevate asutuste ja organisatsioonide üle teostab Eesti NSV Metsamajanduse ja Looduskaitse Ministeerium.

Eesti NSV Metsamajanduse ja Looduskaitse Ministeeriumil on õigus kehtestada jahipidamise tähtaegu kõikidele looma- ja linnuliikidele, välja arvatud põdrad, limi-

teerida või täielikult keelata nende küttimine (püüdmine) üksikutes rajoonides või kogu vabariigis, samuti kehtestada jahipidamise korda ja viise.

4. Jahimaa-aladeks Eesti NSV-s on kogu vabariigi territoorium, välja arvatud linnade, asulate ja teiste asustatud punktide ning parkide territooriumid ja looduskaitsealad.

Jahimaa-alad jagunevad:

1) jahimaadeks, millised võidakse kinnistada metsamajandeile riikliku jahimajanduse organiseerimiseks või ühiskondlikele jahindusorganisatsioonidele;

2) kohaliku tähtsusega jahikeelualadeks, millised kinnitab rajooni töörahva saadikute nõukogu täitevkomitee jahindusorganisatsioonide, nende kohalike organite või metsamajandite ettepanekul;

3) vabariikliku tähtsusega jahikeelualadeks, millised kinnitab Eesti NSV Metsamajanduse ja Looduskaitse Ministeerium.

5. Jahipidamine looduskaitsealadel ja vabariikliku tähtsusega jahikeelualadel võib toimuda teadusliku uurimistöö eesmärgil, metsloomade sugupoolte arvulise vahekorra reguleerimiseks, üleasustuse vältimiseks, sanitaarseks küttimiseks ja kiskjate hävitamiseks Eesti NSV Metsamajanduse ja Looduskaitse Ministeeriumi loal.

Kohaliku tähtsusega jahikeelualadel annavad loa jahipidamiseks teadusliku uurimistöö ja metsloomade arvu reguleerimise eesmärgil kohalikud metsamajandid ja röövloomade hävitamiseks jahindusorganisatsioonide kohalikud organid.

6. Kasulikele ulukitele soodsate sigimis- ja elutingi-

muste tagamiseks ja metsloomade ning -lindude vajaliku arvukuse säilitamiseks peab vähemalt 20% kinnistatud jahimaadest olema jahikeelualadeks.

7. Jahindusorganisatsioonide kohalikele organitele kinnistavad jahimaid Eesti NSV Metsamajanduse ja Looduskaitse Ministeeriumi volitusel metsamajandid kooskõlastatult rajoonide töörahva saadikute nõukogude täitevkomiteedega. Metsamajandid sõlmivad jahindusorganisatsioonide kohalike organitega tüüplepingu alusel jahimaade kasutamise lepingud kooskõlastatult maavaldajatega. Metsamajanditele kinnistab jahimaid Eesti NSV Metsamajanduse ja Looduskaitse Ministeerium.

8. Jahindusorganisatsioonide kohalikud organid kinnistavad jahimaad jahimeeste kollektiividele või sektsioonidele plaaniliste jahimajanduslike ürituste läbiviimiseks ja jahipidamiseks. Jahimeeste kollektiivide või sektsioonide ülesandeks on kasulike jahiloomade ja -lindude arvu suurendamine, biotehniliste ürituste korraldamine ning kahjulike lindude ja röövloomade hävitamine neile kinnistatud jahimaadel.

Metsamajanditele kinnistatud jahimaadel teostavad biotehnilisi töid metsamajandid Eesti NSV Metsamajanduse ja Looduskaitse Ministeeriumi poolt kinnitatud plaanide alusel. Nendel maadel organiseeritakse jahipidamist tasuliste tuusikutega.

9. Käesoleva põhimäärusega kehtestatud nõuete ja lepingutingimuste täitmist jahindusorganisatsioonide kohalike ogranite poolt kontrollib Eesti NSV Metsamajanduse ja Looduskaitse Ministeerium. Ministeeriumil on õigus:

1) jahindusorganisatsioonidele ja nende kohalikele organitele pandud kohustuste mittetäitmisel nende poolt otsustada kinnistatud jahimaade ümberjaotamise küsimusi;

2) biotehniliste abinõude plaani ja röövloomade hävitamise kohustuse mittetäitmisel jahindusorganisatsioonide kohalike organite poolt nõuda neilt rahalisi vahendeid nimetatud abinõude rakendamiseks ning keelata ajutiselt jahipidamine kasulikele ulukitele.

10. Rajoonide (linnade) töörahva saadikute nõukogude täitevkomiteedel on õigus keelata 1. aprillist kuni 15. juulini rooniitmine, kalapüük ja mootorpaatidega sõitmine veelindude massilise pesitsemise paikades.

11. Uute jahiulukite liikide sissetoomine võib toimuda Eesti NSV Metsamajanduse ja Looduskaitse Ministeeriumi loal kooskõlastatult Eesti NSV Teaduste Akadeemiaga.

12. Jahipidamisel lubatakse kasutada jahindusorganisatsioonis registreeritud koeri. Koerte registreerimine toimub Eesti NSV Metsamajanduse ja Looduskaitse Ministeeriumi poolt kehtestatud korras. Registreerimisel antakse välja jahikoerte kohta vastavad passid ja kasseeritakse registreerimistasu 2 rubla koeraomanikult. Registreerimise eest saadud summad kulutatakse jahikoerte aretamiseks.

13. Jahimaa-aladel hulkuvad kassid ja suukorvita mittejahikoerad, samuti jahipidamiseks keelatud ajal või jahipidamiseks keelatud kohtades viibivad jahikoerad kuuluvad hävitamisele

Koerte ja kasside poolt jahimajandusele tekitatud kahju eest kannab vastutust nende omanik.

14. Jahipidamise all mõistetakse käesoleva põhimääruse ja jahipidamise eeskirjade tingimuste kohast metsloomade ja -lindude laskmist, püüdmist või jälitamist.

Vabariigis on lubatud ainult plaaniline jahipidamine, mis tagab vastavatel jahimaadel ulukite optimaalse arvukuse säilitamise. Jahipidamist kasulikele ulukitele lubatakse põhiliselt ainult laupäeval, pühapäeval, riiklikel pühadel ning mõnedele linnu- ja loomaliikidele kõikidel nädalapäevadel vastavalt jahipidamise eeskirjadele. Jahimehel peab olema jahile minekuks suunamisluba.

Metsloomade ja -lindude laskmine, püüdmine või jälitamine jahipidamiseks keelatud ajal või kohas, keelatud viiside või vahenditega loetakse salaküttimiseks.

Jahipidamise õiguseta isikute viibimine jahimaa-aladel püssiga, jahikoeraga või teiste jahipidamise vahenditega, samuti jahisaagiga loetakse võrdseks salaküttimisega.

15. Kõik jahipüssid kuuluvad kohustuslikule registreerimisele vastavalt kehtivale korrale.

16. Vintrauaga jahipüsse ja nende laskemoona (kuulirauale) müüakse miilitsaorganite loal.

Luba vintrauaga jahipüsside soetamiseks antakse miilitsaorganite poolt välja metsamajandite või jahindusorganisatsioonide kohalike organite ettepanekul.

17. Jahipidamise õigus on kõigil 18 aasta vanuseks saanud kodanikel, kes on jahindusorganisatsiooni liikmed, on sooritanud jahindusalased katsed, omavad jahipileti ja on tasunud riigilõivu vastava kalendriaasta eest. Jahindusalaste katsete programmi ja katsete sooritamise korra kin-

nitab Eesti NSV Metsamajanduse ja Looduskaitse Ministeerium.

Jahimees võib kuuluda ainult ühte jahindusorganisatsiooni. Jahimehed, kes ei ole vabariigis tegutsevate jahindusorganisatsioonide liikmed, kuid omavad kehtiva jahipileti, võivad erandina jahti pidada Eesti NSV Metsamajanduse ja Looduskaitse Ministeeriumi ja jahindusorganisatsioonide kohalike organite loal.

Riikliku metsavalve, jahimajandite ja looduskaitsealade töötajatel on õigus ametialastel ringkäikudel kanda registreeritud jahipüssi ning lasta kahjulikke linde ja röövloomi.

18. Jahipiletite väljaandmise õigus on Eesti NSV Metsamajanduse ja Looduskaitse Ministeeriumil ja tema volitusel Eesti NSV Jahimeeste Seltsi kohalikel organitel.

Erandina on jahipiletite vahetu väljaandmise õigus antud ka Ülearmeelisele Sõjaväe Jahiseltsile kooskõlas Ülearmeelise Sõjaväe Jahiseltsi põhikirjaga ja käesoleva põhimäärusega.

III. JAHISAADUSTE KASUTAMINE

19. Saagiks saadud metsloomade nahad kuuluvad riiklike kokkuostuhindade alusel üleandmisele vastavatele varumisorganisatsioonidele 15 päeva jooksul pärast jahitähtaja möödumist.

Nahkade vastuvõtmisel peavad varumisorganisatsioonid vastuvõtukviitungitele märkima jahindusorganisatsiooni, kuhu üleandja kuulub, tema jahipileti numbri ja eriloa numbri (viimase olemasolul).

20. Parkimisettevõtete templita metsloomanahkade müümine ja ostmine kauplustes, turgudel ja laatadel, samuti käest-kätte on keelatud.

Samuti on keelatud parkimisettevõtte templita metsloomanahkade hoidmine ja nende (vastava loata) parkimine.

Erandina on parkimisettevõttel õigus kodanikelt võtta vastu metsloomanahku parkimiseks ainult Eesti NSV Metsamajanduse ja Looduskaitse Ministeeriumi loal.

21. Jahipiletit mitteomavate kodanike käes avastatud parkimata, samuti jahimeeste käes pärast nahkade äraandmise tähtaja möödumist avastatud toornahad või parkimisettevõtte templita pargitud metsloomanahad kuuluvad konfiskeerimisele, nende realiseerimisest saadud summad kantakse Eesti NSV Metsamajanduse ja Looduskaitse Ministeeriumi arveldusarvele ning kulutatakse käesoleva põhimääruse punktis 28 toodud korra kohaselt.

22. Kodanikel on metsloomade ja -lindude liha müümine keelatud. Metsamajanditel ja jahindusorganisatsioonidel on lubatud realiseerida metsloomade liha ainult riikliku või kooperatiivse kaubandussüsteemi kaudu. Liha müügist saadud tulu tuleb kasutada jahimajanduse arendamiseks.

IV. JÄRELEVALVE KÄESOLEVA PÕHIMÄÄRUSE TÄITMISE ÜLE

23. Järelevalve käesoleva põhimääruse ja jahipidamise eeskirjade täitmise üle on pandud:

1) Eesti NSV Metsamajanduse ja Looduskaitse Ministeeriumile;

2) riikliku metsavalve, looduskaitsealade, jahikeelualade ja jahindusorganisatsioonide töötajatele;

3) karusnahkade varumisorganisatsioonide töötajatele.

Kaasabi käesoleva põhimääruse ja jahipidamise eeskirjade täitmiseks peavad andma kõik jahimehed, miilitsatöötajad, ühiskondlikud looduskaitse inspektorid, rajoonide ja külade töörahva saadikute nõukogude täitevkomiteed ja looduskaitse komisjonid.

24. Käesoleva põhimääruse ja jahipidamise eeskirjade täitmise järelevalvet teostavatel või järelevalveks kaasabi andvatel isikutel on õigus nõuda kõikidelt jahimeestelt ja teistelt isikutelt, kes viibivad jahimaa-aladel püssi, koera, püügivahendite või jahisaadustega, isikut tõendava dokumendi, jahipileti, suunamisloa, jahikoera passi ja jahisaaduste ettenäitamist ning salaküttimise avastamisel ära võtta suunamisloa, jahipileti, jahipidamise vahendid (püssi, püünised), ebaseaduslikult saadud jahisaadused ning koostada põhimääruse rikkumise protokolle.

25. Käesoleva põhimääruse ja jahipidamise eeskirjade rikkumises süüdi olevaid kodanikke karistatakse seaduses ettenähtud juhtudel ja korras.

26. Eesti NSV Metsamajanduse ja Looduskaitse Ministeerium nõuab salaküttidelt sisse jahimajandusele tekita-

tud kahju käesoleva põhimääruse punktis 29 kehtestatud suuruses.

27. Eesti NSV Metsamajanduse ja Looduskaitse Ministeerium võib võtta ära jahipidamise õiguse kuni kolmeks aastaks isikutelt, kes on süüdi ebaseaduslikus jahipidamises, samuti isikutelt, kes aitasid kaasa ebaseaduslikule jahipidamisele.

28. Sissenõutud kahjutasusummad, administratiivtrahvid, samuti äravõetud jahisaaduste ja jahipidamise vahendite realiseerimisest saadud summad kantakse Eesti NSV Metsamajanduse ja Looduskaitse Ministeeriumi arveldusarvele. 50% administratiivtrahvidest ning äravõetud jahisaaduste ja jahipidamise vahendite realiseerimisest saadud summadest kantakse riigituludesse, 50% aga kasutatakse isikute premeerimiseks, kes avastasid salaküttе. Sissenõutud kahjutasusummadest kasutatakse 50% jahimajanduse arendamiseks ning 50% isikute premeerimiseks, kes avastasid salaküttе, aitasid kaasa salaküttide avastamisele või võtsid aktiivselt osa jahimajanduse arendamisest. Jahimajandusele tekitatud kahjude sissenõudmiseks rahvakohtutele esitatavad tsiviilhagid on riigilõivuvabad.

29. Kahjutasu suurus metsloomade ja -lindude ebaseadusliku tapmise, püüdmise või vigastamise ning urgude ja pesade rüüstamise eest:

1)	põder, hirv, maral, karu	1000 rubla
2)	kobras	700 „
3)	metskits	500 „
4)	metssiga	300 „

5)	kotkas, lendorav, luik	100	„
6)	saarmas, nugis, naarits, metsis, fasaan, lagle, hani, soo- ja toonekurg	50	„
7)	hall- ja valgejänes, ondatra	25	„
8)	teder, laanepüü, rabakana, põldpüü	20	„
9)	pardid ja metskurvitsad, jahikeelu all olevad kullilised ja kakud, kärp, nirk, orav ja mäger	10	„
10)	käesolevas nimekirjas loetlemata ulukite tapmine või vigastamine, välja arvatud hunt, rebane, kährikkoer, kanakull, raudkull, hallvares, harakas, pasknäär; hallrästas, varblane	5	„
11)	kopraurgude ja -pesade rüüstamine	100	„
12)	ondatraurgude rüüstamine	25	„
13)	looduskaitse ja jahikeelu all olevate lindude pesade rüüstamine	25	„
14)	muude lindude, välja arvatud kanakulli, raudkulli, hallvarese, haraka, pasknääri, hallrästa ja varblase pesade rüüstamine	10	„
15)	iga korjatud muna eest, välja arvatud kanakulli, raudkulli, hallvarese, haraka, pasknääri, hallrästa ja varblase munad	1	„

JAHIPIDAMISE EESKIRJAD EESTI NSV-s

Kinnitatud Eesti NSV metsamajanduse ja looduskaitse ministri käskkirjaga 31. juulist 1967. a. nr. 161.

Eesti NSV Ministrite Nõukogu 1967. a. 7. juuli määrusega nr. 280 «Jahimajanduse olukorra parandamise kohta Eesti NSV-s» on kontroll jahipidamise üle kogu Eesti NSV territooriumil ning kõigi jahindusega tegelevate asutuste, organisatsioonide ja isikute üle pandud Eesti NSV Metsamajanduse ja Looduskaitse Ministeeriumile.

Vastavalt Eesti NSV jahimajanduse põhimäärusele kontrollivad käesolevate eeskirjade täitmist riikliku metsavalve, looduskaitsealade ja jahindusorganisatsioonide töötajad.

Vastavalt Eesti NSV jahimajanduse põhimäärusele peavad käesolevate eeskirjade täitmiseks kaasabi osutama kõik jahimehed, miilitsatöötajad, looduskaitse ühiskondlikud inspektorid, rajoonide ja külade töörahva saadikute nõukogude täitevkomiteed ja looduskaitse komisjonid.

I. JAHIPIDAMINE

1. Jahipidamise all mõistetakse Eesti NSV jahimajanduse põhimääruse ja käesolevate jahipidamise eeskirjade tingimuste kohast metsloomade ja -lindude laskmist, püüdmist või jälitamist.

Metsloomade ja -lindude laskmine, püüdmine või jälitamine jahipidamiseks keelatud ajal või kohas, keelatud viiside või vahenditega loetakse salaküttimiseks.

Jahipidamise õiguseta isikute viibimine jahimaa-aladel püssiga, jahikoeraga või teiste jahipidamise vahenditega, samuti jahisaagiga, loetakse võrdseks salaküttimisega.

2. Vabariigis on lubatud ainult plaaniline jahipidamine.

3. Kasulikele ulukitele lubatakse jahti pidada ainult laupäeval, riiklikel pühadel ja pühapäevadel.

Erandina lubatakse pidada linnujahti kõigil nädalapäevadel septembrikuu esimesest laupäevast kuni 31. oktoobrini ja kevadisel metskurvitsajahil kõigil jahipidamiseks lubatud aladel, kuid merel, Narva veehoidlal, Võrtsjärvel, Peipsi ja Pihkva järvel kuni 30. novembrini. Samuti lubatakse kõigil nädalapäevadel pidada urujahti urukoertega rebastele, kährikkoertele ja mäkradele ning püüda saarmaid, metsnugiseid, ondatraid, tuhkruid, kärpe ning nirke püünisraudadega käesolevate eeskirjadega lubatud ajal.

4. Põhiliselt on lubatud ainult kollektiivne jahipidamine, vähemalt kolme jahimehe osavõtul. Individuaalne jahipidamine on lubatud lindudele ja metsnugistele püssiga, samuti metsnugiste, saarmaste, ondatrate, kärpide, tuhkrute ja nirkide püüdmine püünisraudadega ja kastlõksudega.

5. Jahimehel peab olema enne jahile minemist suunamisluba (jahiluba, päevaluba, jahituusik) või eriluba. Loale kantakse jahimehe ees- ja perekonnanimi, jahipidamiseks lubatud koht, loa kehtivuse aeg, lasta lubatud ulukite nimetused ning arv ja loa väljaandja allkiri ja pitsati jäljend.

Jahipidamise lubasid võib välja anda organisatsiooni või asutuse poolt volitatud isik vastavale organisatsioo-

nile või asutusele jahipidamiseks kinnistatud territooriumile kehtivusega mitte üle 3 päeva järjestikku.

Erandina on õigus välja anda suunamislubasid Eesti NSV Jahimeeste Seltsi ja Ülearmeelise Sõjaväe Jahiseltsi Presiidiumil rajooniklubidele ja seltsile kinnistatud territooriumile kehtivusega kuni kalendriaasta lõpuni.

Pärast jahi lõppu peab jahimees suunamisloale märkima tema poolt lastud ulukite nimetuse ja arvu ning tagastama loa väljaandjale 1 nädala jooksul pärast selle kehtivuse lõppemist.

Erilubasid põdra, metskitse, metssea ning kevadisel ajal metsise ja hanede küttimiseks võib välja anda ainult Eesti NSV Metsamajanduse ja Looduskaitse Ministeerium.

6. Riigimetsades lubatakse jahipidamist ainult pärast jahi registreerimist metsavalvetöötajate juures, kelle valvealusel objektil kavatsetakse jahti pidada.

7. Lubatud jahipidamise relvadeks ja vahenditeks on:

1) iga süsteemi siledaraudsed jahipüssid kaliibriga 10 kuni 24 (kaasa arvatud) ja vintrauaga püssid, mis on kõlbmatud sõjaväerelvade padrunitele;

2) kastlõksud, lipud, topised, profiilid, peibutusvahendid ja jahikoerad.

8. Põldpüüde ja faasanite püüdmist nende ületalve hoidmise eesmärgil lubatakse organisatsiooni või asutuse loal temale jahipidamiseks kinnistatud territooriumil.

II. KEELATUD JAHIPIDAMISE VIISID JA VAHENDID. JAHIPIDAMISEKS KEELATUD LOOMAD JA LINNUD.

9. Keelatud on:

1) jahipidamine sõjaväerelvadega ja vintrauaga jahipüssidega, mis on valmistatud sõjaväes kasutatavatele padrunitele, väikesekaliibriliste vintpüssidega ja teiste, käesolevate eeskirjade 7. punktis nimetamata jahipidamise vahendite või relvadega;

2) hävitavad jahipidamise viisid, nagu metslooma tagaajamine ja tulistamine prožektorite või autolaternate valgusel, sõraliste jälitamine ja tulistamine jääl ning lumekoorikul, tulekahju, uputuse ja teiste loodusõnnetuste eest põgenevate loomade ja lindude püüdmine ning laskmine, samuti abitus seisukorras olevate — külmast nõrkenud, sulgivate ja noorte lennuvõimetute lindude laskmine;

3) üldsusele ohtlike jahipidamise viiside kasutamine; iselaskvate jahi- ja ammupüsside ülesseadmine, püügiaukude kaevamine, mürkide kasutamine, loomade ja lindude püüdmine püünisraudade, silmuste, konksude ning lingudega.

Mürgistatud söödaga ja püünisraudadega on lubatud püüda hunte, rebaseid ja kährikkoeri, püünisraudadega ja kastlõksudega aga ondatraid, tuhkruid, kärpe, nirke, saarmaid ja metsnugiseid selleks määratud ajal ning tingimustes, mis tagavad ohutuse teistele loomadele ja lindudele, samuti inimestele;

4) looduskaitse all olevate lindude, jahilindude ja teiste lindude munade korjamine ja pesade lõhkumine; välja

arvatud hallvarese, haraka, pasknääri, hallrästa ja varblase;

5) loomade ja lindude tehispesade, söötmiskohtade, jahimajanduslike siltide, teadete, märkide jm. jahimajandusliku varustuse rikkumine või hävitamine;

6) pidada jahti kohtades, kus viibivad kariloomad, turbakarjäärides, põldudel ja raielankidel, kus töötavad inimesed, samuti lasta telefoni- ja elektriliini juhtmetel ning postidel olevaid linde.

7) jahipidamine kogu aasta jooksul järgnevatele metsloom- ja linnuliikidele: hirvele, maralile, karule, koprale, naaritsale, kivinugisele, lendoravale, fasaanile, emateddrele, emametsisele, rabakanale, valge- ja must-tooneku-rele, sookurele, kaljukotkale, suur- ja väike-konnakotkale, merikotkale, madukotkale, kalakotkale, väike-, lõo-, punajalg- ja rabapistrikule, tuuletallajale, herilas-, hiire- ja karvasjalgviule, harksabakullidele, loorkullidele, kõikidele kakkudele, turteltuvidele, kauridele, hahale, algile, krüüslile, kõikidele püttidele (välja arvatud tuttpütt), luikedele, hallhanele, must- ja valgepõsklaglele, ristpardile, käole, öösorrile, siniraole, jäälinnule, rähnidele, vaenukäole, piirpääsukesele, kõigile värblindudele (peale hallvarese, haraka, künnivarese, haki, pasknääri, varblaste ja hallrästa).

Käesolevas alapunktis loetletud metsloomade ja -lindude laskmiseks võib anda loa Eesti NSV Metsamajanduse ja Looduskaitse Ministeerium;

8) jahipidamine registreerimata koeraga, samuti jaht hagijate ja laikadega vee-, soo- ja põllulindudele;

9) kasutada jahipidamisel tuleohtlikul perioodil põlevast või hõõguvast materjalist troppe;

10) lageraie metsiste mängukohtades ja muud mängu häirivad tööd metsise mänguperioodil;

11) raiuda metsa ja koorida puid ning põõsaid kobraste poolt asustatud veekogude kallastel 10 m laiusel ribal;

12) põletada ja niita rohtu, kõrkjaid ning pilliroogu lindude massilise pesitsemise paikades.

Märkus. 1. Metsiste mängukohad, kobraste elupaigad ja lindude massilise pesitsemise paigad registreerib Eesti NSV Metsamajanduse ja Looduskaitse Ministeerium metsamajandite või jahindusorganisatsioonide ettepanekul.

2. Kahjulike röövlindude hävitamine linnade ja asulate territooriumil võib toimuda kooskõlastatult kohaliku töörahva saadikute nõukogu täitevkomiteega.

III. JAHIPIDAMISE TÄHTAJAD

10. Jaht on lubatud:

1) tedrekukele (ainult onnist varitsemisega) alates 1. maist kuni 9. maini ning alates augustikuu kolmandast laupäevast kuni 30. novembrini;

2) metskurvitsale alates aprillikuu teisest laupäevast kuni 9. maini ja augustikuu kolmandast laupäevast kuni 30. novembrini;

3) vee- ja soolindudele (välja arvatud punkti 9 alapunktis 7 loetletud linnud) alates augustikuu kolmandast laupäevast kuni 30. novembrini);

4) kaelus- ja õõnetuvidele alates augustikuu kolmandast laupäevast kuni nende äralennuni;

5) laanepüüle alates 1. septembrist kuni 31. oktoobrini;

6) põldpüüle alates 1. oktoobrist kuni 31. oktoobrini;

7) hanedele, välja arvatud hallhani, 1. oktoobrist kuni äralennuni;

8) mägrale alates oktoobrikuu esimesest laupäevast kuni jaanuarikuu viimase pühapäevani;

9) hall- ja valgejänesele ning oravale alates 7. novembrist kuni jaanuarikuu kolmanda pühapäevani, Eesti NSV Metsamajanduse ja Looduskaitse Ministeerium võib lubada jäneste aastaringset laskmist kohtades, kus need loomad tekitavad olulist kahju;

10) ilvesele, tuhkrule, kärbile, nirgile, saarmale ja metsnugisele alates 7. novembrist kuni veebruarikuu viimase pühapäevani;

11) ondatrale (ainult püünisraudadega) alates oktoobrikuu teisest laupäevast kuni 1. märtsini.

11. Eesti NSV Metsamajanduse ja Looduskaitse Ministeeriumi erilubadega on jahipidamine lubatud:

1) põdrale Eesti NSV Ministrite Nõukogu poolt määratud tähtaegadel, korras ja koguses;

2) metsseale alates oktoobrikuu esimesest laupäevast kuni jaanuarikuu teise pühapäevani; Eesti NSV Metsamajanduse ja Looduskaitse Ministeerium võib lubada metssigade aastaringset laskmist kohtades, kus need loomad tekitavad olulist kahju;

3) metskitsele (sokk ja kits) alates oktoobrikuu esimesest laupäevast kuni novembrikuu teise pühapäevani; sokule peibutusjaht alates juulikuu teisest laupäevast kuni augustikuu teise pühapäevani. Üldreeglina peab jaht metskitsedele toimuma valiklaskmise põhimõttel;

4) metsisekukele alates aprillikuu kolmandast laupäevast kuni 9. maini;

5) hanedele, välja arvatud hallhani, alates aprillikuu teisest laupäevast kuni maikuu teise pühapäevani.

12. Aastaringselt, iga päev ja kõigi käesolevate eeskirjadega lubatud vahenditega võib hävitada kahjulikke linde ja röövloomi: hunti, rebast, kährikkoera, hallvarest, harakat, pasknääri, hallrästast ja varblasi ning rüüstata nende urge.

Kanakulli ja raudkulli hävitamist lubatakse põhiliselt kullikorviga, nende laskmist lubatakse ainult linnufarmide, põldpüüde ja fasaanide söötmiskohtade läheduses.

13. Koertega on jahipidamine lubatud järgnevatel tähtaegadel: hagijatega alates 7. novembrist kuni 15. veebruarini ja linnukoertega alates augustikuu kolmandast laupäevast kuni 15. veebruarini.

Jahipidamine urukoertega rebastele ja kährikkoertele nende küttimiseks urgudest on lubatud aastaringselt kõigil nädalapäevadel. Urgudesse kaevatud aukude lahtijätmine on keelatud. Kevadisel metskurvitsajahil on lubatud kasutada kütkendatud linnukoeri.

14. Jahikoerte väljaõpetamine ilma uluki laskmiseta, samuti nende koerte välikatsete korraldamine võib toimuda ainult metsamajandite või jahindusorganisatsioonide kohalike organite otsusega eraldatud territooriumil järgmistel tähtaegadel: linnukoerad alates 1. juulist ja hagijad alates 1. oktoobrist kuni koertega jahipidamise tähtaja lõppemiseni, üksikjuhtudel Eesti NSV Metsamajanduse ja Looduskaitse Ministeeriumi loal aga kogu aasta vältel.

Lisa nr. 2
Eesti NSV metsamajanduse ja looduskaitse ministri 1967. a. 31. juuli käskkirja nr. 161 juurde.

VABARIIKLIKU TÄHTSUSEGA JAHIKEELUALADE NIMEKIRI

1. Klooga-Ranna jahikeeluala (Harju rajoon).
2. Kohtla-Järve linna ümbruse jahikeeluala.
3. Kübassaare poolsaare jahikeeluala (Kingissepa raj.).
4. Narva linna ümbruse jahikeeluala.
5. Pärnu linna ümbruse jahikeeluala.
6. Tallinna linna ümbruse jahikeeluala.
7. Tartu linna ümbruse jahikeeluala.

Lisa nr. 3
Eesti NSV metsamajanduse ja looduskaitse ministri 1967. a. 31. juuli käskkirja nr. 161 juurde.

METSAMAJANDITELE KINNISTATUD JAHIMAJANDITE NIMEKIRI

Jrk. nr.	Jahimajandi nimetus	Jahimajanduslik alluvus
1.	Aakre katse-jahimajand	Valgamaa Metsamajand
2.	Aegviidu jahimajand	Aegviidu „
3.	Alatskivi „	Tartu „
4.	Iisaku „	Alutaguse „

Jrk. nr.	Jahimajandi nimetus	Jahimajanduslik alluvus
5.	Kaansoo „	Suure-Jaani „
6.	Karksi „	Viljandi „
7.	Karula „	Võru „
8.	Kilingi-Nõmme jahimajand	Kilingi-Nõmme Näidismetsamajand
9.	Kooraste „	Võru Metsamajand
10.	Kullamaa „	Läänemaa „
11.	Kunda „	Rakvere „
12.	Kuressaare „	Saaremaa „
13.	Pikknurme „	Kurista „
14.	Porkuni „	Rakvere „
15.	Tudu „	Tudu „
16.	Vaibla „	Suure-Jaani „
17.	Varbla „	Pärnu „
18.	Veriora „	Räpina „
19.	Võsu „	Rakvere „
20.	Väätsa „	Järvamaa „

JAHIPÜSSIDE NING NENDE LASKEMOONA SOETAMISE, HOIDMISE, KASUTAMISE JA REGISTREERIMISE KORRA KEHTESTAMISEST EESTI NSV-s

Kinnitatud Eesti NSV metsamajanduse ja looduskaitse ministri ja Eesti NSV ühiskondliku korra kaitse ministri ühise käskkirjaga nr. 12/10 22. jaanuarist 1968. a.

Eesti NSV Ministrite Nõukogu 1967. a. 7. juuli määrusega nr. 280 «Jahimajanduse olukorra parandamise kohta Eesti NSV-s» kehtestati kõikide jahipüsside kohustuslik registreerimine Eesti NSV territooriumil. Määrusega ko-

hustati Eesti NSV Metsamajanduse ja Looduskaitse Ministeeriumi ning Eesti NSV Ühiskondliku Korra Kaitse Ministeeriumi välja töötama ja kinnitama jahipüsside hoidmise ja registreerimise kord.

Eeltoodu täitmiseks

käsime:

1. Kinnitada sileda- ja vintraualiste jahipüsside ning nende laskemoona soetamise, hoidmise, kasutamise ja registreerimise juhend Eesti NSV territooriumil vastavalt lisale.

2. Kooskõlastatult Eesti NSV Jahimeeste Seltsiga ning Ülearmeelise Sõjaväe Jahiseltsiga kohustada Eesti NSV Jahimeeste Seltsi rajoonide (linnade) jahindusklubisid registreerima kõik kodanikele, asutustele, ettevõtetele ja organisatsioonidele kuuluvad sileda- ning vintraualised jahipüssid ning Ülearmeelise Sõjaväe Jahiseltsi jahimeeste kollektiividel registreerima oma kollektiivide liikmete — jahimeeste — sileda- ning vintraualised jahipüssid käesoleva käskkirjaga kinnitatud juhendi kohaselt.

3. Eesti NSV Jahimeeste Seltsil ja seltsi rajoonide ning linnade jahindusklubidel, Ülearmeelisel Sõjaväe Jahiseltsil organiseerida elanike hulgas selgitustööd käesoleva käskkirjaga kehtestatud korras, kasutades selleks kohalikke ajalehti, raadiot, vestlusi, seminare jne.

4. Panna käesoleva käskkirja täitmise kontroll Eesti NSV Metsamajanduse ja Looduskaitse Ministeeriumi Looduskaitse Valitsusele ning Eesti NSV Ühiskondliku Korra Kaitse Ministeeriumi Miilitsavalitsusele.

Lisa Eesti NSV metsamajanduse ja looduskaitse ministri ja Eesti NSV ühiskondliku korra kaitse ministri käskkirjale nr. 12/10 22. jaanuarist 1968. a.

JUHEND

Sileda- ja vintraualiste jahipüsside ning nende laskemoona soetamise, hoidmise, kasutamise ja registreerimise kohta Eesti NSV territooriumil.

Väljavõte

1. Siledaraualisi jahipüsse ja nende laskemoona võidakse kauplustes kodanikele müüa kehtiva jahipileti esitamisel, asutustele ja organisatsioonidele aga juhataja kirjaliku taotluse alusel.

Jahipüssi müümisel on müüja kohustatud püssi registreerima sellekohases raamatus (juhendi lisa nr. 1) ning kandma müümise kuupäeva jahipüssi passi.

Vintrauaga jahipüsside ning nendele laskemoona soetamiseks annavad loa kohalikud miilitsaorganid jahindusorganisatsioonide või metsamajandite kirjalike ettepanekute alusel.

2. Jahipüsse ja nende laskemoona võidakse müüa Eesti NSV Kaubandusministeeriumi ja ETKVL-i Juhatuse poolt selleks määratud rajoonikeskustes ja linnades asuvates kauplustes, komisjonikauplustes ning jahindusorganisatsioonidele kuuluvates kauplustes.

Siledaraualiste jahipüsside ost-müük kodanike vahel, samuti nende kinkimine või vahetamine fikseeritakse jahi-

püssi valdaja poolt ümberregistreerimisega kohalikus jahindusklubis käesolevas juhendis ettenähtud korra kohaselt.

3. Kõik kodanike, asutuste, ettevõtete ja organisatsioonide valduses olevad jahipüssid kuuluvad kohustuslikule registreerimisele jahipüssi valdaja elu- või asukohajärgses rajooni (linna) jahindusklubis 3 kuu jooksul alates käesoleva juhendi kinnitamisest, edaspidi aga 10 päeva jooksul peale jahipüssi omandamist või jahipüssi valdaja elu- või asukoha muutumist. Jahipüssi registreerimisel on aluseks relva pass, ümberregistreerimisel märkused varasema registreerimise kohta.

Asutuste, ettevõtete ja organisatsioonide valduses olevad jahipüssid registreeritakse esitatava nimekirja alusel.

Märkus. Vintrauaga jahipüssid kuuluvad eelnevalt kohustuslikule registreerimisele selle valdaja elu- või asukohajärgses miilitsaorganis, kusjuures jahindusklubid võivad vintrauaga jahipüssi registreerida ainult miilitsaorgani poolt väljaantud kirjaliku loa alusel.

Jahipüsside registreerimisel rajoonide (linnade) jahindusklubid:

1) annavad kodanikele, asutustele, ettevõtetele ja organisatsioonidele vormikohase kirjaliku loa jahipüssi hoidmiseks (juhendi lisa nr. 2), välja arvatud kehtivat jahipiletit omavatele kodanikele, kelle jahipiletisse tehakse märkus jahipüssi registreerimise kohta selleks ettenähtud lahtris.

Märkus. Ülearmeelise Sõjaväe Jahiseltsi liikmetele — jahimeestele kuuluvad jahipüssid registreeritakse jahipiletisse jahipileti väljaandnud kollektiivis. Ülearmeelise

Sõjaväe Jahiseltsi jahimajandite maadel elunevate teiste kodanike, asutuste, ettevõtete ja organisatsioonide valduses olevad jahipüssid kuuluvad registreerimisele Eesti NSV Jahimeeste Seltsi kohalikes jahindusklubides.

2) peavad arvestust jahipüsside registreerimise kohta sellekohases jahipüsside registreerimise raamatus (juhendi lisa nr. 3), kusjuures jahindusklubi liikmetele kuuluvate jahipüsside registreerimine kantakse jahipiletite väljaandmise registreerimise raamatusse.

Jahipüsside registreerimisel kantakse registreerimise raamatusse ning jahipiletisse või jahipüssi hoidmise loale püssi firma, süsteem, kaliiber ja jahipüssi soetamise otstarve. Mainitud andmed kinnitatakse jahindusklubi töötaja allkirjaga ning jahindusklubi pitsatiga.

4. Jahipüsse võib soetada isiklikuks või ametkondlikuks jahirelvaks, sportlikuks laskmiseks, valveteenistuseks. Asutustele, ettevõtetele ja organisatsioonidele kuuluvate jahipüsside sihipärase kasutamise eest vastutavad nende asutuste, ettevõtete ja organisatsioonide juhatajad ja isiklike jahipüsside eest nende omanikud.

5. Jahipüsside ja nende laskemoona valdajad on kohustatud neid hoidma korteris või asutuses ja organisatsioonides laadimata olekus ning tingimustes, mis väldiksid nendele alaealiste või kõrvaliste isikute juurdepääsu.

6. Jahipidamiseks võivad jahipüsse omada kõik kodanikud, kellel on kehtiv jahipilet, ning need asutused, ettevõtted ja organisatsioonid, kes omavad jahimajandeid. Asutusele, ettevõttele või organisatsioonile kuuluva jahipüssiga jahipidamisel peab jahimehel kaasas olema igakordne

kirjalik õiend või laenutamiskviitung püssi laenutamise kohta.

7. Kodanikud või ametiisikud, kes rikkusid käesolevat jahipüsside müümise, soetamise, hoidmise, kasutamise ja registreerimise juhendit, kannavad vastutust vastavalt Eesti NSV Ülemnõukogu Presiidiumi 1965. a. 3. aprilli seadlusele «Võitluse tugevdamise kohta tulirelvade valmistamise, omandamise, hoidmise ja kasutamise korra rikkumiste vastu.»

Rajoonide (linnade) töörahva saadikute nõukogude täitevkomiteede administratiivkomisjonide poolt tasuta äravõetud jahipüssid realiseeritakse komisjonikauplustes ja nende realiseerimisest, samuti administratiivtrahvidest laekunud summad kantakse Eesti NSV Metsamajanduse ja Looduskaitse Ministeeriumi metsamajandite arvelduarvele ja kasutatakse Eesti NSV jahimajanduse põhimääruses ettenähtud korra kohaselt.

VASTUTUSE KOHTA JAHIPIDAMISE EESKIRJADE RIKKUMISE EEST

Eesti NSV Ülemnõukogu Presiidiumi 1965. a. 3. aprilli seadlus.

Eesti NSV Ülemnõukogu Presiidium otsustab:

1. Kehtestada, et jahipidamise eest ilma sellekohase loata või keelatud kohtades, keelatud ajal, keelatud viisil või keelatud vahendiga, kui see tegevus ei too enesega kaasa kriminaalvastutust, karistatakse süüdi olevaid isikuid rahatrahviga kuni 30 rubla koos jahirelvade tasuta äravõtmisega või ilma selleta.

2. Materjalid isikute kohta, kes sooritasid käesoleva seadluse 1. paragrahvis märgitud õigusrikkumise, vaadatakse läbi rajoonide ja linnade töörahva saadikute nõukogude täitevkomiteede juures asuvates administratiivkomisjonides.

VEEKOGUDE KALAMAJANDUSLIKU KASUTAMISE PARENDAMISE KOHTA EESTI NSV-s

Eesti NSV Ministrite Nõukogu 1968. a. 5. juuni määrus nr. 199

Veekogude paremaks kalamajanduslikuks kasutamiseks ja vabariigi kalavarude suurendamiseks Eesti NSV Ministrite Nõukogu määrab:

1. Kinnitada juurdelisatud «Eesti NSV siseveekogude kalapüügieeskirjad».

2. Kinnitada vabariikliku tähtsusega kalamajanduslike veekogude nimestik vastavalt lisale nr. 1.

Kõik ülejäänud veekogud (jõed, järved, tiigid, ojad, kanalid), mis asuvad Eesti NSV territooriumil, välja arvatud üleliidulise tähtsusega veekogud, millele laienevad Balti basseini kalapüügieeskirjad, Peipsi ja Pihkva järv ning Narva veehoidla, loetakse kohaliku tähtsusega kalamajanduslikeks veekogudeks.

3. Kalavarude kaitset, kalapüügi reguleerimist ning kontrolli määrustiku «Kalavarude kaitse ja kalapüügi reguleerimise kohta NSV Liidu veekogudes» ja «Eesti NSV siseveekogude kalapüügieeskirjade» täitmise üle teostavad:

1) Balti meres Eesti NSV territoriaalvete piires, merre

suubuvates jõgedes jõesuudmest ülespoole kuni jõgede esimeste tammideni või jugadeni, aga kus ei ole tamme ega jugasid — kahe kilomeetri ulatuses jõesuudmest ülespoole, Peipsi ja Pihkva järvel ning Narva veehoidlal — Ida-Balti Basseini Kalavarude Kaitse ja Taastamise ning Kalapüügi Reguleerimise Valitsus;

2) Võrtsjärves ja vabariigi teistes siseveekogudes — Eesti NSV Metsamajanduse ja Looduskaitse Ministeerium.

4. Kehtestada, et:

1) vabariikliku tähtsusega veekogusid kalamajanduslikuks kasutamiseks ja kohaliku tähtsusega veekogusid tööstuslikuks kalapüügiks eraldab lepingulistel alustel Eesti NSV Metsamajanduse ja Looduskaitse Ministeerium;

2) kohaliku tähtsusega veekogusid eraldavad kalamajanduslikuks kasutamiseks, välja arvatud tööstuslik püük, linnade ja rajoonide töörahva saadikute nõukogude täitevkomiteed kooskõlastatult maakasutajatega ja kohalike kalakaitseorganitega.

5. Eesti NSV Põllumajanduse Ministeeriumil tagada 1. jaanuariks 1969. a. teaduslikult põhjendatud kalamajandusplaanide koostamine kolhooside, sovhooside ja teiste põllumajanduslike ettevõtete poolt neile kalamajanduslikuks kasutamiseks eraldatud veekogude kohta, samuti teostada kontrolli nende plaanide täitmise üle.

6. Eesti NSV Põllumajanduse Ministeeriumil ning Eesti NSV Metsamajanduse ja Looduskaitse Ministeeriumil anda vajalikku abi kolhoosidele, sovhoosidele ja teistele põllumajandusettevõtetele neile kalamajanduslikuks kasutamiseks eraldatud veekogudes kalavarude suurendamises.

7. Eesti NSV Teaduste Akadeemia Zooloogia ja Botaanika Instituudil ning Eesti NSV Põllumajanduse Ministeeriumi Eesti Loomakasvatuse ja Veterinaaria Teadusliku Uurimise Instituudil abistada lepingulistel alustel kolhoose, sovhoose ja teisi põllumajandusettevõtteid ning spordiorganisatsioone teaduslikult põhjendatud kalamajandusplaanide koostamises ja koordineerida kalamajanduslike teaduslike uurimistööde suunda ning mahtu.

8. Eesti NSV Spordiühingute ja -organisatsioonide Liidu Nõukogul tagada 1. oktoobriks 1968. a. spordiorganisatsioonide poolt, kellele on lepingulistel alustel eraldatud veekogud sportlikuks kalapüügiks, kalamajandusplaanide esitamine Eesti NSV Metsamajanduse ja Looduskaitse Ministeeriumile kinnitamiseks.

9. Eesti NSV Metsamajanduse ja Looduskaitse Ministeeriumil:

1) kindlaks määrata veekogud, kus võib organiseerida kultuur-kalamajandeid sportlikuks kalapüügiks;

2) 1968. aasta jooksul välja selgitada vähikasvatuseks sobivad veekogud, et neis edaspidi organiseerida tööstuslikku ja sportlikku vähipüüki.

10. Eesti NSV Metsamajanduse ja Looduskaitse Ministeeriumil ning Eesti NSV Kommunaalmajanduse ja Elanikkonna Elukondliku Teenindamise Ministeeriumil koos ALMAVÜ Vabariikliku Komitee ning linnade ja rajoonide töörahva saadikute nõukogude täitevkomiteedega kehtestada ühtne kord ujuvvahendite registreerimiseks vabariigi siseveekogudel.

11. Kinnitada ja kehtestada 1. juulist 1968. a. Eesti NSV

veekogudes kodanike poolt vääriskalade ebaseadusliku püügiga tekitatud ja sissenõudmisele kuuluva kahju suuruse arvutamise taksid vastavalt lisale nr. 2.

12. Vääriskalade ebaseadusliku püügiga tekitatud kahju hüvitamiseks sissenõutud summad laekuvad Eesti NSV Metsamajanduse ja Looduskaitse Ministeeriumi ning Ida-Balti Basseini Kalavarude Kaitse ja Taastamise ning Kalapüügi Reguleerimise Valitsuse arvelduskontole ja neist kasutatakse 50% kalamajanduse arendamiseks ning 50% isikute premeerimiseks, kes aktiivselt võitlevad kalapüügieeskirjade rikkujatega.

13. Teha Eesti NSV Metsamajanduse ja Looduskaitse Ministeeriumile ülesandeks koos Eesti NSV Ministrite Nõukogu juures asuva Juriidilise Komisjoniga ette valmistada huvitatud ministeeriumide ja keskasutuste osavõtul ning esitada Eesti NSV Ministrite Nõukogule ettepanekud Eesti NSV valitsuse otsuste muutmise ja kehtetuks tunnistamise kohta seoses käesoleva määruse vastuvõtmisega.

EESTI NSV SISEVEEKOGUDE KALAPÜÜGI-EESKIRJAD

Kinnitatud Eesti NSV Ministrite Nõukogu 1968. a. 5. juuni määrusega nr. 199.

ÜLDSÄTTED

1. Käesolevad eeskirjad kehtivad kõigi Eesti NSV siseveekogude kohta, välja arvatud merre suubuvate jõgede suudmealad jõesuudmest ülesvoolu kuni esimeste tammide

ja jugadeni ning seal, kus ei ole tamme ega jugasid — kahe kilomeetri ulatuses jõesuudmest ülespoole, Peipsi ja Pihkva järv koos neisse suubuvate jõgedega, Narva jõgi koos Narva veehoidlaga, samuti Suur-Emajõe suudmeala veekogud, mille kohta kehtivad erilised kalapüügieeskirjad.

2. Määrustiku «Kalavarude kaitse ja kalapüügi reguleerimise kohta NSV Liidu veekogudes» ja käesolevate eeskirjade täitmist kontrollivad kala- ja looduskaitse organid.

Kontrollimisel aitavad kaasa ühiskondlikud looduskaitse ja kalakaitse inspektorid, riikliku metsavalve ja miilitsaorganite töötajad, rahvamalevlased ja kalasportlased.

3. Kolhoosid, ettevõtted ja organisatsioonid püüavad kala kalamajandusplaanide alusel, mis kooskõlastatakse vastavate organitega ettenähtud korras.

4. Kolhoosid, ettevõtted ja organisatsioonid, kellele veekogud on kasutamiseks eraldatud, on kohustatud:

1) puhastama kooskõlastatult kalakaitseorganitega loomuse-, võrgu- ja teisi püügikohti ning tegema lihtsamaid ehitus-, kalakasvatus- ja melioratsioonitöid (taastamise tingimuste parendamine, võitlus ummuksisse jäämisega, taimestiku niitmine, noorkalade päästmine jms.);

2) hoidma neile kinnistatud veekogud ja nende kaldavööndid nõuetekohases sanitaarses seisundis;

3) pidama kalapüügi arvestust liikide ja veekogude järgi ning esitama kalakaitseorganite nõudmisel neile väljapüügiandmeid;

4) mitte ületama kalakaitseorganite poolt kindlaksmääratud kalapüügilimiiti ja püügivahendite arvu;

5) kooskõlastama neile eraldatud veekogude teaduslikult põhjendatud kalamajandusplaanid vastavate organitega ja iga aasta 20. jaanuariks informeerima neid organeid plaanide täitmisest;

6) eraldama kalakasvatusettevõtetele, ihtüoloogilistele kontroll- ja vaatluspunktidele ning teaduslikele kalamajandusasutustele lepingulistel alustel kala;

7) võimaldama kalakaitseorganite inspektoritel teenistusülesannete täitmisel tasuta kasutada samas suunas sõitvaid laevu ja muid transpordivahendeid;

8) välja panema veekogude juures ja kohtades, kus kalapüük on keelatud või ajutiselt kitsendatud, keelusildid ja informeerima sellest kalakaitseorganeid;

9) märgistama kalapüügivahendid kalakaitseorganite nõuete kohaselt.

SPORTLIK JA ASJAARMASTAJALIK KALAPÜÜK

Asjaarmastajalik kalapüük isiklikuks tarbimiseks (müügi õiguseta) on lubatud kõigil kodanikel (olenemata sellest, kas nad on spordiühingu liikmed või mitte) kõigis veekogudes lihtkäsiõngega, välja arvatud keelualadel ja keeluaegadel ning kaitsealadel ja kultuur-kalamajandites.

Lihtkäsiõngeks loetakse püügiriista, mis koosneb rõngasteta õngeridvast, õngenöörist, ujukist, raskusest ja ühest õngekonksust.

6. Sportlik ja asjaarmastajalik kalapüük veekogudes, mis on eraldatud riiklikele kalamajanditele ja spordiorganisatsioonidele kultuur-kalamajandite organiseerimiseks, toimub

nende majandite või organisatsioonide poolt väljaantavate tasuliste või tasuta lubadega.

Tasu suuruse, samuti tasust vabastatavate isikute kategooriad määrab: kalapüügi eest riiklikes kalamajandites — Eesti NSV Metsamajanduse ja Looduskaitse Ministeerium kooskõlastatult ENSV Plaanikomitee juures asuva Hindade Komiteega, kalapüügi eest spordiorganisatsioonidele eraldatud veekogudes — need organisatsioonid kooskõlastatult vastavate linna ja rajooni töörahva saadikute nõukogude täitevkomiteedega.

Laekuvaid summasid kasutatakse kalavarude taastamiseks ja nende majandite kalapüügibaaside varustamiseks.

7. Kalasportlastel, kel on kaasas kehtiv kalasportlase pilet, on lubatud kalapüük spinninguga, lendõngega, kirplandiga, kuni kolme põhjaõngega, kusjuures ühel põhjaõngel ei tohi olla üle kolme konksu, talilandiga (sikuskaga), millel võib olla kuni kaks konksu teravike vahega mitte üle 30 mm, viie ankurdamata ketasunnaga, vedeliga sõudepaadi järel ja kuni kolme lihtkäsiõngega.

Üheaegselt on kalapüük lubatud kolme eri tüüpi püügivahendiga.

8. Allveekalapüük harpuunipüssidega on lubatud vaid ujudes komplektiga nr. 1 (lestad, mask, hingamistoru, nuga ja kummikombinesoon). Harpuunijal peab kaasas olema kehtiv kala- ja allveesportlase pilet ning harpuunil ei tohi olla üle kolme haru. Keelatud on hingamisaparaatide ja mis tahes tüüpi lõhkelaengutega harpuunipüsside kasutamine.

9. Sportlikul ja asjaarmastajalikul kalapüügil on lubatud

püüda ööpäevas kuni 5 haugi, 5 säinast, 5 linaskit, 5 koha ja 5 latikat, kuni 3 jõeforelli ja 3 harjust.

Teiste kalaliikide väljapüük ei ole piiratud.

KALAKAITSEORGANITE ÕIGUSED

10. Kalakaitseorganitel on õigus:

1) lühendada või pikendada olenevalt hüdrometeoroloogilistest tingimustest ja kooskõlastatult teaduslike kalamajandusorganisatsioonidega 10 päeva võrra kalapüügi keeluaegu;

2) vajaduse korral lubada ummuksisse jäänud veekogudes kolhoosidel, ettevõtetel ja organisatsioonidel kalapüüki kõigi püügivahenditega ja igal ajal;

3) lubada kooskõlastatult veekogu kasutajatega kalapüüki teaduslikuks uurimistööks, kalakasvatuseks, aklimatiseerimiseks, kalade ümberasustamiseks ja kontrollpüügiks mis tahes püügivahenditega, kõigis veekogudes ja igal ajal;

4) lubada veekogude üksikutes risustatud ja kinnikasvanud osades kalapüüki võrguga müta abil;

5) lubada väheväärtuslike ja aeglaselt kasvavate kalade tööstuslikku püüki kõigi püügivahenditega;

6) lubada kooskõlastatult teaduslike kalamajandusorganisatsioonidega sportlikku kalapüüki piiratud arvu püügivahenditega tööstuslikuks kalapüügiks keelatud kohtades ja aegadel, kuid väljaspool kalade kudemis-, talvitamis- ja massilisi kogunemiskohti;

7) takistamatult külastada kalamajanduslikes veekogudes asuvaid hüdrotehnilisi seadmeid ja kaitsealasid, samuti

ettevõtteid ja organisatsioone, kes juhivad heitvett ja tootmisjäätmeid kalamajanduslikesse veekogudesse, ning võtta eeskirjade rikkujate suhtes tarvitusele vastavad abinõud;

8) teostada püügivahendite ja püügiviiside kontrolli ning püütud saagi ülevaatust püügikohas, laevadel ja teistel ujuvvahenditel, ladudes, vastuvõtupunktides, kalatöötlemistehastes ja kalamüügikohtades;

9) anda kalasportlastele, kes on silma paistnud kalavarude kaitsel ja suurendamisel, lubasid vääriskalade püügiks;

10) piirata laevade ja mootorpaatide liikumiskiirust kudemis- ja noorkalade massilise kogunemise kohtades;

11) moodustada kooskõlastatult teaduslike kalamajandusorganisatsioonidega ajutisi, kuni 3 aastase tähtajaga keelualasid kalavarude suurendamiseks ja taastamiseks;

12) lubada bioloogilise melioratsiooni eesmärgil keeluajal kiisa ja ahvena motoriseeritud traalpüüki kalakaitseorganite järelevalvel;

13) keelata kooskõlastatult teaduslike kalamajandusorganisatsioonidega teatud püügivahendite kasutamist vabariigi veekogudes;

14) muuta üksikutel juhtudel kooskõlastatult teaduslike kalamajandusorganisatsioonidega kalade tööstuslikke mõõtusid kalavarude reguleerimiseks;

15) lubada spordiorganisatsioonidel neile eraldatud veekogudes teostada ka tööstuslikku kalapüüki, kusjuures püütud kala realiseeritakse kaubandusvõrgu kaudu ja saadud tulu kasutatakse spordiorganisatsiooni kalamajanduse arendamiseks;

16) lubada elektripüügivahendite kasutamist kindlaksmääratud veekogudel ja tingimustel.

VEEKOGUDEL KEELATUD TEGEVUS

11. Veekogudel on keelatud:

1) uute kalaliikide ja veeloomade ning taimeliikide aklimatiseerimine ja kasvatamine ning kalade ja teiste veeloomade ühest veekogust teise paigutamine kalakaitseorganite loata, teadusliku aluseta ja riikliku veterinaarorgani kontrollita;

2) hävitada veekogude äärde ülespandud kalakaitsealaseid märke, kuulutusi, silte, samuti rikkuda ja lõhkuda kalamajanduslikke ehitusi ja seadmeid;

3) teostada metsa lageraiet lõhelaste kudemiskohaks olevate jõgede ääres kuni 100 m kaugusel kaldast, muude kalamajandusliku tähtsusega veekogude ääres kuni 50 m kaugusel kaldast;

4) niita või põletada kooskõlastamatult kalakaitseorganitega kõrkjaid, pilliroogu ja muid veetaimi kalapüügiks keelatud kohtades ja ajal;

5) juhtida ja heita kalamajanduslikesse veekogudesse, nende kallastele või jääle ettevõtete ja organisatsioonide puhastamata ning kahjutustamatut heitvett, prahti, metsa- ja muude tööstuste jäätmeid, mis võivad saastata veekogu või muuta vee keemilisi omadusi; samuti pesta või puhastada veekogudes või nende kaldal mootorsõidukeid ja mehhanisme;

6) tarvitada mürkkemikaale veekogude ääres lähemal kui 300 m kaldast ning pesta mürkkemikaalide ja vedel-

väetiste taarat, autotsisterne ja pihusteid veekogudes või nende kallastel, samuti hoida vedelväetisi ja -kütust kohtades, kus veekogud võivad saastuda;

7) sõita mootorsõidukitega (välja arvatud kalamajandusettevõtete, miilitsa- ja kalakaitseorganite sõidukid teenistusülesannete täitmisel) veekogude jääl, välja arvatud üldkasutatavatel taliteedel;

8) kasutada ujuvvahendeid tööstuslike kalade kudemispaikades ja nende lähistel, samuti käia lõhelaste kudemispaikades või häirida kalu kudemisajal muul viisil;

9) teha kalakaitseorganite loata veekogudel või nende ääres töid, mis muudavad veekogu looduslikke tingimusi;

10) võtta vett kalamajanduslikest veekogudest tööstusettevõtete tarbeks ja põldude niisutamiseks kalakaitseorganitega kooskõlastamata.

12. Kolhoosid, ettevõtted ja organisatsioonid, kellele kuuluvad paisud, veeäravooluseadmed ja veesulud, on kohustatud iga kord, kui tekib vajadus veepinna alandamiseks või veevoolu täielikuks või osaliseks sulgemiseks, sellest aegsasti teatama kalakaitseorganitele ja võtma tarvitusele abinõud kalavarude säilitamiseks neis veekogudes. Avariide korral, kui sellest ei ole võimalik kalakaitseorganitele õigel ajal teatada, koostatakse kalavarude säilitamiseks tarvitusele võetud abinõude kohta akt, mille ärakiri saadetakse hiljemalt ühe ööpäeva jooksul kalakaitseorganitele. Hüdrotehnilisi ja muid veehaardeseadmeid omavad ettevõtted on kohustatud kooskõlastatult kalakaitseorganitega kalade seadmetesse sattumise vältimiseks varustama need spetsiaalsete kaitseseadmetega.

13. Igasugune kalapüük on kogu aasta jooksul keelatud järgmistes kohtades:

1) Suur-Emajões — jõe lähtest kuni Jõesuu maanteesillani;

2) Võrtsjärvel — Suur-Emajõe väljavoolu lähikonnas raadiusega 250 m muulidest ning Pühaste (Küünra) oja suust ja Ainsaare põhjatippu ühendavast joonest lõuna pool kuni Pikasilla sillani;

3) Matsalu Riiklikul Looduskaitsealal — kudema minevate kalade teel.

14. On keelatud järgmiste kalaliikide püük järgmistel tähtaegadel:

1) lõhe, meriforelli, tuurlaste ja säga püük kogu aasta jooksul;

2) jõeforelli püük — 15. septembrist kuni 30. novembrini;

3) harjuse püük — 1. aprillist kuni 1. juulini;

4) silmu püük — 1. märtsist kuni 30. juunini;

5) vimma püük Pärnu, Selja, Kunda ja Kasari jões — 10. maist kuni 20. juunini;

6) peledi püük — 20. oktoobrist kuni 15. novembrini;

7) haugi, latika, koha ja säina püük kogu Võrtsjärve ulatuses, kaasa arvatud Väike-Emajõgi jõe suudmest ülesvoolu kuni Reinu taluni, Õhne jõgi jõe suudmest ülesvoolu kuni Kallaste kraavini ja Oiu (Tänassilma) jõgi koos lisajõgedega jõe suudmest ülesvoolu 3 km ulatuses, samuti nende veekogude luhaveed — 1. aprillist kuni 15. juunini;

8) tõugja püük — 1. aprillist kuni 15. juunini;

9) rääbise püük — jää lagunemise algusest kuni 1. juulini;

10) võldase püük Emajões, selle lisajõgedes ja vesikonna järvedes — 1. märtsist kuni 1. juunini;

11) aklimatiseeritavate kalaliikide püük kalakaitseorganite loata.

KEELATUD PÜÜGIVAHENDID JA PÜÜGIVIISID

15. On keelatud:

1) tarvitada kalade ja teiste veeloomade püügiks ning taimede kogumiseks lõhke- või mürkaineid, tulirelvi, elektrivoolu, ahingut, tragi, muid torke- ja löögiriistu ning kasutada mütta 1. maist kuni 1. augustini;

2) sulgeda püünistega üle ⅔ jõe, oja, sidenõva või kanali laiusest. Vabaks peab jääma ⅓ peavoolu jooksust;

3) püüda, vastu võtta, müüa, töödelda ja hoida kala, mis on väiksem kui kalapüügieeskirjades tööstusliku mõõduga värske kala kohta on ette nähtud;

4) kasutada söödakala jääalusel, samuti lihtkäsiõngega püügil ja vedada lanti mootorpaadi järel;

5) püüda jõeforelli loodusliku söödaga ja põhjaõngega;

6) kasutada kalakaitseorganite loata uusi püügivahendeid ja -meetodeid;

7) ehitada kalakaitseorganite loata tõkkeid ja paigutada seisevpüüniseid või taguda vaiu veekogudesse;

8) teostada motoriseeritud traalpüüki Võrtsjärvel aasta läbi ja võrgupüüki Suur-Emajõe ülemjooksu vanajõgedes 1. aprillist kuni 31. juulini;

9) vastu võtta ühe liigi kala teise liigi, «muu» või «peenkala» nimetuse all.

16. Kalapüügiks keelatud kohtades viibimist mis tahes kalapüügivahenditega ja keelatud ajal või värske kalaga loetakse kalapüügieeskirjade rikkumiseks.

PÜÜNISTE SILMADE SUURUSED

17. On keelatud tarvitada püüniseid, mille silmade suurused on väiksemad kui järgmised (millimeetrites):

1) noodad ja mõrrad:

suursoomkala püügiks	36
lõhepüügiks	45
siiapüügiks	34
vimmapüügiks	30
nuru-, särje- ja ahvenapüügiks	20
meretindi püügiks	12
peipsi tindi püügiks	5

2) purjetraalid:

suursoomkala püügiks	45
ahvena-, nuru- ja särjepüügiks	20
kiisapüügiks	5

3) võrgud:

suursoomkala ja meriforelli püügiks	60
ahvenapüügiks	24—36

Märkus. Ahvenapüügiks ettenähtud silmasuurusega võrke on lubatud kasutada ainult ahvena kudemisajal ja -kohtades, kusjuures võrkude sissepanemise ja väljavõtmise aja määravad kalakaitseorganid.

4) püüniste silmade suuruste kindlakstegemiseks mõõdetakse 11 sõlme vahemaa võrgu niiti mööda ja saadud arv jagatakse 10-ga.

Püüniste silmade suurused on arvestatud kuivade konserveeritud püüniste kohta. Märgade püüniste silmade mõõtmisel on lubatud silmade suurust 5% võrra vähendada.

KALADE TÖÖSTUSLIKUD MÕÕTMED

18. On keelatud kala püüda, vastu võtta, töödelda ja säilitada, kui selle tööstuslikud mõõtmed värskena on väiksemad järgmistest (sentimeetrites):

lõhe	56	latikas	30
meriforell	45	siig	32
angerjas	45	säinas	30
koha	40	linask	25
rääbis	15	harjus	20
vimb	24	tõugjas	50
haug	40	jõeforell	25

Märkus. Angerja tööstuslikuks mõõduks Võrtsjärvel ja Suur-Emajõel on 50 cm ja lutsul 30 cm.

Kalade tööstuslikku mõõtu arvestatakse ninamikust (kinnise suu puhul) kuni soomuskatte lõpuni (sabauime keskmiste kiirte algusosani).

Angerja ja lutsu mõõtu arvestatakse ninamikust sabauime lõpuni.

Töödeldud (soolatud, kuivatatud, suitsutatud, vinnutatud) kala mõõdu määramisel on lubatud kehtestatud mõõtusid 4% võrra vähendada.

Püütud kala, mis on alla kindlaksmääratud mõõdu, samuti kala, mille püük on keelatud, tuleb elusalt veekogusse tagasi lasta.

19. Alamõõduliste kalade kaaspüük on lubatud järgmistes kogustes:

1) suursoomkala püügil nootade ja mõrdadega arvuliselt mitte üle 5% ja võrkudega püügil arvuliselt mitte üle 8% kaitse all olevate kalade kogusaagist;

2) väikesoomkalade püügil kõigi püünistega mitte üle 5% ning tindi ja kiisa püügil mitte üle 2% kaitse all olevate kalade kogusaagist kaalu järgi.

Märkus. Kalasportlased peavad kalapüügil kinni pidama kalade tööstuslikest mõõtudest.

20. Alamõõduliste kalade kaaspüügil üle lubatud koguste tuleb püük sel kohal lõpetada või püünised suuremasilmaliste vastu vahetada.

VASTUTUS KALAPÜÜGIEESKIRJADE RIKKUMISE EEST JA ISIKUTE ERGUTAMINE, KES ON SILMA PAISTNUD VÕITLUSES EESKIRJADE RIKKUJATEGA

21. Püütud kalasaak, mis sisaldab alamõõdulisi kalu üle lubatud koguse, samuti kalad, muud veeloomad ja -taimed, mis on püütud või varutud kalapüügieeskirju rikkudes, olenemata sellest, kus need avastatakse (püügikohas, vastuvõtupunktis, töötlemisel või realiseerimisel), võetakse kalakaitseorganite poolt ära ning antakse kehtivate vastuvõtuhindadega kalatöötlemistehastele või kau-

bandusorganisatsioonidele, äravõetud kala realiseerimisest saadud summad aga kasutatakse kehtestatud korras.

Äravõetud kalasaaki (kuni 10 kg) võib kehtivate jaehindadega realiseerida ka eraisikutele ühes vastava akti koostamisega tunnistaja juuresolekul.

Äravõetud kala ei arvata püügiplaani, vaid kantakse vastava piirkonna kalatööstuslikele objektidele kindlaksmääratud püügilimiidi arvele.

22. Isikutelt, kes rikuvad käesolevaid kalapüügieeskirju, võetakse ära püügil kaasasolnud püügiriistad ja ujuvvahendid.

Äravõetud püügiriistu ja ujuvvahendeid hoitakse kalakaitseorganite äranägemisel nende baasides või mujal kuni eeskirjade rikkuja vastutusele võtmise küsimuse lahendamiseni administratiiv- või kohtu korras.

23. Veekogudel või nende kallastel võib hoida ainult registreeritud ujuvvahendeid.

Isikuid, kes hoiavad veekogudel registreerimata ujuvvahendeid, loetakse kalapüügieeskirjade rikkujateks.

24. Käesolevate kalapüügieeskirjade ja veekogu kasutamislepingu süstemaatilise rikkumise korral organisatsiooni poolt, kellele veekogu on kasutada antud, võidakse leping kehtivas korras tühistada.

25. Kolhoosid, ettevõtted ja organisatsioonid, kes ei esita vastavatele organitele kinnitamiseks kalamajandusplaane või ei taga nende täitmist ega täida lepingulisi kohustusi, kaotavad õiguse veekogu kasutamisele.

26. Käesolevate eeskirjade täitmise üle järelevalvet teostavatel isikutel on õigus kontrollida püüki lubavaid doku-

mente, nende puudumisel aga nõuda isikut tõendava muu dokumendi ettenäitamist, samuti kohapeal üle vaadata püütud saak, kui see on peidetud seljakotti, sumpa jne.

27. Isikud, kes on süüdi kalapüügieeskirjade rikkumises, võetakse seaduses ettenähtud korras administratiiv- või kriminaalvastutusele.

28. Kalakaitseorganid võivad kalapüügieeskirju rikkunud kalasportlastelt ja kaluritelt kalapüügi õiguse ära võtta tähtajaga kuni 3 aastat.

29. Kalapüügiga tegelevad isikud ja laevajuhid on kohustatud sooritama kalapüügieeskirjade tundmise katsed. Katsete programmi ja sooritamise korra kinnitavad kalakaitseorganid. Kalakaitseorganid võivad taotleda kindlaksmääratud katseid mittesooritanud isikutelt kalapüügi või laevajuhtimise õiguse äravõtmist.

30. Isikute premeerimiseks, kes on silma paistnud võitluses kalapüügieeskirjade rikkujatega, moodustatakse erifond järgmiselt: 50% summadest, mis saadakse kohtu korras konfiskeeritud ujuvvahendite ja püügiriistade realiseerimisest ning kohtu poolt määratud rahatrahvidest, ja 30% vahenditest, mis saadakse äravõetud kala realiseerimisest ja administratiivkorras määratud rahatrahvidest, ning 50% vääriskalaliikide püügiga tekitatud kahju hüvitamiseks sissenõutud summadest.

Lisa nr. 1
Eesti NSV Ministrite Nõukogu
1968. a. 5. juuni määruse
nr. 199 juurde

VABARIIKLIKU TÄHTSUSEGA KALAMAJANDUSLIKUD VEEKOGUD EESTI NSV-s

Nr.	Jõe või järve nimi	Jõe või järve asukoht
1	2	3
1.	Võrtsjärv koos Väike-Emajõega kuni Pedeli jõe suudmeni	Kogu järve ulatuses koos järve suubuvate jõgedega 3 km ulatuses, arvates jõesuudmest
2.	Suur-Emajõgi koos Pede ja Ahja jõega (koos Ahijärve ja Võngjärvega)	Kogu jõe ulatuses koos luhaveekogudega ja lisajõgedega 3 km ulatuses, arvates jõesuudmest; Ahja jõgi jõesuudmest kuni Lääniste asulani
3.	Timmkanali jõgi	
4.	Pärnu jõgi	Sindi paisust kuni Vändra jõe suudmeni
5.	Reiu jõgi	Jõesuudmest kuni Lähkma jõe suudmeni
6.	Kasari jõgi	Jõesuudmest kuni Teenuse jõe suudmeni
7.	Kuremaa järv	Jõgeva rajoon
8.	Raigastvere järv	”
9.	Pikkjärv	”
10.	Prossa järv	”
11.	Kaiavere järv	”

1	2	3
12.	Keeri järv koos Ulila jõega	Tartu rajoon
13.	Saadjärv	„
14.	Elistvere järv	„
15.	Pangodi järv	„
16.	Nõuni järv	Valga rajoon
17.	Aheru järv	„
18.	Tündre järv	„
19.	Ubajärv	„
20.	Õisu järv	Viljandi rajoon
21.	Veisjärv	„
22.	Mäeküla järv	„
23.	Ruhijärv	„
24.	Vagula järv	Võru rajoon
25.	Tamula järv	„
26.	Lõõdla järv	„
27.	Kavadi (Uue-Saaluse) järv	„
28.	Kisejärv	„
29.	Pabra järv	„
30.	Murati järv	„
31.	Pullijärv	„
32.	Hino järv	„
33.	Noodasjärv	„
34.	Kalijärv	„
35.	Ähijärv	„
36.	Kooraste Suurjärv	Põlva rajoon
37.	Piigandi järv	„
38.	Jõksi järv	„
39.	Tõhela järv	Pärnu rajoon
40.	Ermistu järv	„
41.	Lohja järv	Harju rajoon
42.	Paunküla veehoidla	„
43.	Ülemiste järv	Tallinn

1	2	3
44.	Kiruvere järv	Harju rajoon
45.	Tänavjärv	„
46.	Mullutu-Suurlaht koos Nasva jõega	Kingissepa rajoon
47.	Karujärv	„

Lisa nr. 2
Eesti NSV Ministrite Nõukogu
1968. a. 5. juuni määruse
nr. 199 juurde

EESTI NSV VEEKOGUDES VÄÄRISKALADE EBASEADUSLIKU PÜÜGIGA TEKITATUD JA SISSENÕUDMISELE KUULUVA KAHJU SUURUSE ARVUTAMISE TAKSID

Kala nimetus	Sissenõutav kahjutasu rublades iga ebaseaduslikult püütud kala (vähi) eest (olenemata kala suurusest ja kaalust)
Lõhe	20.—
Meriforell	10.—
Angerjas (siseveekogudes)	5.—
Siig	5.—
Koha	5.—
Vimb	2.—
Haug	2.—
Jõeforell	2.—
Linask	2.—
Harjus	2.—
Jõevähk	2.—

EESTI NSV VEEKOGUDES JÕEVÄHIPÜÜGI KEELAMISE KOHTA

Eesti NSV Ministrite Nõukogu 1967. a. 10. juuli määrus nr. 286.

Jõevähivarude säilitamise ja suurendamise eesmärgil Eesti NSV Ministrite Nõukogu määrab:

Keelata igasugune jõevähipüük alates 1967. aastast kõigis Eesti NSV veekogudes.

Lubada erandina Eesti NSV veekogudes jõevähipüüki jõevähivarude olukorra selgitamiseks kalakaitseorganite poolt väljaantud lubade alusel.

PEIPSI JA PIHKVA JÄRVE BASSEINI KALAPÜÜGIEESKIRJAD

Kinnitatud NSV Liidu Kalamajanduse Ministeeriumi 19. juuni 1968. a. käskkirjaga nr. 194.

ÜLDSÄTTED

§ 1. Kalavarude kaitset, kalapüügi reguleerimist, kalapüügipiirkondade eraldamist, kalade ning muude veeloomade ja -taimede püügilubade väljaandmist, kontrolli määrustiku «Kalavarude kaitse ja kalapüügi reguleerimise kohta NSV Liidu veekogudes» ja käesolevate eeskirjade täitmise ning kalavarude taastamise ja melioratsiooni abinõude rakendamise üle kalamajanduslikes veekogudes teostavad kalakaitseorganid.

§ 2. Kalapüüki teostavad ettevõtted, organisatsioonid ja kolhoosid kalakaitseorganite poolt lepingute järgi eraldatud püügipiirkondades, väljaspool püügipiirkondi ja üldkasutatavates piirkondades aga piletite alusel, mida kalakaitseorganid iga püügilaeva, -brigaadi, -lüli või tööstuslike püüniste kohta välja annavad.

§ 3. Ettevõtted, kolhoosid ja teised organisatsioonid, kes tegelevad kalapüügiga, on kohustatud:

a) kooskõlastatult kalakaitseorganitega puhastama omade jõududega ja omal kulul neile eraldatud loomuse-, võrgu- ja teisi püügikohti, tegema kalakasvatus- ja melioratsioonitöid (taastamistingimuste parendamine, võitlus ummuksisse jäämisega, taimestiku niitmine, tööstuslike noorkalade päästmine jms.);

b) hoidma neile kinnistatud veekogud ja nende kaldaalad nõuetekohases sanitaarses seisundis;

c) mitte lubama neile kinnistatud kalapüügipiirkondades (loomuse- ja võrgukohtades ning seisevpüüniste piirkondades jne.) määrustiku «Kalavarude kaitse ja kalapüügi reguleerimise kohta NSV Liidu veekogudes» ja kehtivate püügieeskirjade rikkumist;

d) mitte tegema kalapüügipiirkondades kalakaitseorganite loata töid, mis muudavad veekogu looduslikke tingimusi;

e) tähistama kalapüügipiirkondade kaldapiirid märkidega kalakaitseorganite poolt kindlaksmääratud näidise kohaselt;

f) pidama iga kalapüügipiirkonna või püügilaeva kohta vormikohast püügižurnaali ja esitama seda kalakaitseorganitele nende nõudmisel;

g) esitama kalakaitseorganite töötajatele tutvumiseks arvestusmaterjale väljapüügi kohta;

h) võimaldama kalakaitseorganite inspektoritel teenistusülesannete täitmisel tasuta kasutada samas suunas sõitvaid laevu ja muid transpordivahendeid;

i) takistamatult lubama kalakaitseorganite inspektoreid püügikohtadesse, laevadele ja teistele ujuvvahenditele, ladudesse, vastuvõtupunktidesse ja kalatöötlemistehastesse püüniste ja püügiviiside kontrollimiseks ning püütud kala ülevaatamiseks;

j) andma kalakasvatusettevõtetele ning ihtüoloogilistele kontroll- ja vaatluspunktidele lepingulistel alustel sugukalu;

k) mitte ületama kindlaksmääratud väljapüügilimiiti ja püügivahendite arvu (lubatud maksimaalnorme).

§ 4. Kalakaitseorganite basseinivalitsustel on õigus kehtestatud korras:

a) lühendada või pikendada olenevalt hüdrometeoroloogilistest tingimustest ja kooskõlastatult teaduslike kalamajandusorganisatsioonidega 10 päeva võrra kalapüügi keeluaegu ilma keeluaja kestuse muutmiseta.

Käesolevate eeskirjadega kehtestatud kalapüügi-keeluajad hõlmavad ka keeluaja esimese ja viimase kuupäeva;

b) kooskõlastatult teaduslike kalamajandusorganisatsioonidega kindlaks määrata kalade kudemisalade ja talvitusaukude piire ning vastavalt hüdrometeoroloogia teenistuse materjalidele — ka veekogude jäätumise ja jäälagunemise kuupäevi;

c) vajaduse korral lubada ummuksisse jäänud veekogudes ettevõtetel, organisatsioonidel ja kolhoosidel kalapüüki

kõigi püügivahenditega ja igal ajal, tööstuse poolt mittekasutatavate veekogude ummuksisse jäämisel aga spordiühingutel;

d) lubada kalapüüki teostada teaduslikuks uurimistööks, kalakasvatuseks, aklimatiseerimiseks, kalade ümberasustamiseks ja kontrollpüügiks mis tahes püügivahenditega kõigis veekogudes ja igal aastaajal;

e) lubada väheväärtuslike, näljavormiliste prügi- ja röövkalade tööstuslikku püüki, välja arvatud keelukohad ja -ajad, püügivahenditega, mis ei ole ette nähtud kalapüügieeskirjadega kaitstavate kalade püügiks;

f) lubada veekogude üksikutes risustatud ja kinnikasvanud osades kalapüüki võrguga müta abil;

g) lubada sportlikku ja asjaarmastajalikku kalapüüki piiratud arvu asjaarmastajalikuks kalapüügiks lubatud püügivahenditega tööstuslikuks kalapüügiks keelatud kohtades ja aegadel, väljaspool kalade kudemis-, talvitus- ja massilise kogunemise kohti piirkondades, mis on eraldatud kalakaitseorganite poolt kooskõlastatult kohalike nõukogude organite ja kalamajanduslike organisatsioonidega;

h) lubada kalapüügiettevõtetel, vabatahtlikel spordiühingutel teostada piiratud arvu püügivahenditega tsentraliseeritud korras elussööda püüki kalakaitseorganite poolt määratud püügikohtades ja -aegadel;

i) takistamatult külastada kalamajanduslikes veekogudes asuvaid hüdrotehnilisi seadmeid ja kaitsealasid, samuti ettevõtteid ja organisatsioone, kes juhivad heitvett ning tootmisjäätmeid kalamajanduslikesse veekogudesse.

§ 5. On keelatud:

a) parvedel, kalapüügi-, transpordi- ja teistel laevadel peatuda kalapüügiks keelatud kohtades, välja arvatud peatused asulate juures, tulepaakide ülesseadmiseks ja äärmise vajaduse korral (torm, udu, avarii jt.);

b) ehitada kalakaitseorganitega kooskõlastamatult uusi ja taastada purustatud tamme suurvee ajal üleujutatavates kohtades, kus asuvad kalade koelmud;

c) ehitada tõkkeid ja täielikult sulgeda jõgesid, sidenõvasid ja kanaleid, alla lasta limaane, ilmeneid ja järvi, välja arvatud juhud, kui kooskõlastatult kalakaitseorganitega rakendatakse sanitaarseid, hüdrotehnilisi või melioratiivseid abinõusid;

d) võtta vett kalamajanduslikest veekogudest tööstusettevõtete tarbeks ja põldude niisutamiseks kalakaitseorganitega kooskõlastamatult;

e) kaevandada kruusa ja liiva tööstuslike kalade looduslikku kudemise kohtades ja kaldaosadel, millel on tähtsust kalapüügikohtadena;

f) varuda kalakaitseorganitega kooskõlastamatult pilliroogu, kõrkjaid ja teisi veetaimi kalapüügiks keelatud piirkondades;

g) heita põhja süvendamisel või puhastamisel väljavõetud pinnast kalade koelmutele, talvitusaukudesse ja loomusekohtadesse;

h) leotada kalamajanduslikes veekogudes lina, kanepit, niint, nahka, pesta veini- ja mürkkemikaalide jms. taarat, mis avaldab kahjulikku toimet veekogude hüdrokeemilisele režiimile;

i) juhtida ja heita kalamajanduslikesse veekogudesse,

nende kallastele või jääle tööstus- ja kommunaalettevõtete puhastamata või kahjutustamata heitvett, laaste, puukoori, saepuru ja teisi kaladele kahjulikke tootmisjäätmeid;

j) üles töötada metsa tuurlaste ja lõhelaste kudemiskohtadeks olevate jõgede, nende lisajõgede ja järvede ääres kuni ühe kilomeetri kaugusel kaldast ning tuurlaste ja lõhelaste kasvanduste ning kalamajandite piirkonnas kuni kolme kilomeetri kaugusel kaldast;

k) kasutada kooskõlastamatult kalakaitseorganitega metsaparvetuseks tuurlaste ja lõhelaste kudemispaikadeks olevaid jõgesid;

l) teha kalamajanduslikes veekogudes kalakaitseorganite loata lõhkamistöid, välja arvatud laevaliikluse ja metsaparvetuse tagamiseks jõgede madaldunud kohtades tehtavad pakilised põhjasüvendustööd ning parvetusjõgede ummistuste likvideerimiseks ja avariide vältimiseks tehtavad tööd. Lõhkamistööde tegemisest mainitud juhtudel teatada viibimata kalakaitseorganitele.

§ 6. Veekogude kalamajanduslikul kasutamisel on keelatud:

a) uute kalaliikide aklimatiseerimine ja kasvatamine ilma kalakaitseorganite loata.

Kuni erikorralduseni tuleb püünistesse sattunud aklimatiseeritavad kalaliigid elusalt veekogusse tagasi lasta, nende püüdmise faktid aga püügižurnaalis registreerida;

b) paigutada igasuguseid püüniseid veekogudest, kus on avastatud kalade parasitaar- ja nakkushaiguste koldeid, teistesse veekogudesse ilma neid püüniseid eelnevalt desinfitseerimata;

c) viibida veekogul või selle vahetus läheduses püünistega, mille kasutamine vastavas piirkonnas ja vastaval ajal on kehtivate kalapüügieeskirjadega keelatud, samuti lõhke- või mürkainetega, välja arvatud juhud, kui kooskõlastatult kalakaitseorganitega tehakse veekogudel töid, mis on seotud nimetatud ainete kasutamisega;

d) igasugune kalapüük vastloodud veekogudes ja veehoidlates kuni erikorralduseni, samuti kalapüük kalade talvitusaukudes;

e) igasugune kalapüük kogu aasta jooksul lähemal kui 500 meetrit tammidest, lüüsidest ja sildadest;

f) tõkestada püüniste või teiste püügivahenditega enam kui ⅔ jõe, oja või sidenõva laiusest, samuti üheaegselt või vaheldumisi heita noota vastaskallastelt;

g) asetada seisevpüüniseid malelauakujuliselt;

h) kalapüük lõhke- ja mürkainetega, elektrivooluga, torkeriistadega, samuti tuli- ja pneumaatiliste relvadega;

i) kalade ajupüük, püük pootshaagiga ning müra tekitava riista või müta abil;

j) kasutada kalakaitseorganite loata uusi püüniseid ja püügiviise.

§ 7. Sportlik ja asjaarmastajalik kalapüük isiklikuks tarbimiseks (müügi õiguseta) on lubatud kõigil töötajail tasuta kõigis veekogudes, välja arvatud tööstusliku kalapüügi piirkonnad (loomuse-, võrgukohad, seisevpüüniste alad jms.), keelualad, noorkalakasvandused ja teised kultuurkalamajandid, pidades kinni kalapüügieeskirjades ettenähtud püügikohtadest, -aegadest, püünistest ja püügiviisidest, samuti üksikute kalaliikide püügi keeldudest. Ni-

metatud otstarbeks võivad kalakaitseorganid eraldada veekogusid või nende osasid.

Sportlikku ja asjaarmastajalikku kalapüüki neis veekogudes, mis on kehtestatud korras eraldatud vabatahtlikele spordiühinguile kultuurkalamajandite organiseerimiseks, teostatakse sportlikuks ja asjaarmastajalikuks kalapüügiks ettenähtud püügivahenditega.

Allveekalapüük harpuunide ja harpuunipüssidega on lubatud kalakaitseorganite poolt selleks eraldatud aladel ilma akvalangide ja teiste autonoomsete hingamisaparaatide kasutamiseta.

§ 8. Tööstuslikul ja asjaarmastajalikul kalapüügil kasutatavad laevad ja paadid, mis ei kuulu NSV Liidu Registri järelevalve alla, registreeritakse kraide, oblastite, linnade ja rajoonide töörahva saadikute nõukogude täitevkomiteede poolt määratud korras.

§ 9. On keelatud püüda, vastu võtta, müüa, töödelda ja hoida kala, mis on väiksem kui kalapüügieeskirjades tööstusliku mõõduga värske kala kohta on ette nähtud (sentimeetrites).

Kalade tööstuslikku mõõtu arvestatakse ninamiku tipust (suletud suu puhul) kuni sabauime keskmiste kiirte alguseni.

Töödeldud (soolatud, kuivatatud, suitsutatud ja vinnutatud) kalade mõõdu määramisel vähendatakse kehtestatud mõõtusid 4% võrra.

Samuti on keelatud vastu võtta kaitse all oleva ühe liigi kala teise liigi, «muu» või «peenkala» nimetuse all.

§ 10. Tööstuslikust mõõdust väiksemate kalade kaaspüük on lubatud ühes loomuses või ühekordsel võrkude

nõudmisel vastavalt kalapüügieeskirjades ettenähtud normidele.

Alamõõduliste kalade kaaspüügil üle ettenähtud normi lõpetatakse püük antud kohas või asendatakse püünised teiste, suuremasilmalistega. Püügikeelu alla kuuluvad kalaliigid tuleb elusalt veekogusse tagasi lasta.

§ 11. Kalapüügiks on keelatud kasutada püüniseid, mille silmade suurused on kalapüügieeskirjades ettenähtud suurustest väiksemad.

Püüniste silmade suuruste kindlakstegemiseks mõõdetakse 11 sõlme vahemaa võrgu niiti mööda ja saadud arv jagatakse 10-ga.

Märgade taimkiududest valmistatud püüniste silmade mõõtmisel on lubatud ettenähtud silmasuurust 5% võrra vähendada.

§ 12. Püütud kalasaagi, mis sisaldab alamõõdulisi kalu üle lubatud koguse, samuti kalad, mis on püütud käesolevaid kalapüügieeskirju rikkudes, olenemata sellest, kus see avastatakse (püügikohas, vastuvõtupunktis, töötlemisel või realiseerimisel), võtavad kalakaitseorganid ära ja annavad kehtivate vastuvõtuhindadega kalatöötlemistehastele või kaubandusorganisatsioonidele.

Äravõetud kala ei arvata püügiplaani, vaid kantakse vastava piirkonna kalatööstuslikele objektidele kindlaksmääratud püügilimiidi arvele.

§ 13. Püüniste, mille kasutamisel rikuti kalapüügieeskirju, veest väljavõtmine ning äravõetud püüniste, ujuvvahendite ja kalasaagi toimetamine üleandmise kohta toimub eeskirjade rikkuja poolt kalakaitseorganite nõudmisel.

§ 14. Kalapüügieeskirjade ja püügipiirkonna kasutamise lepingu pidevalt korduva rikkumise puhul organisatsiooni poolt, kellele püügipiirkond eraldati, võidakse leping kehtestatud korras tühistada; kuni selle tühistamiseni võivad kalakaitseorganid lepingu kehtivuse peatada.

Kalapüügieeskirjade pidevalt korduva või jämeda rikkumise korral võivad kalakaitseorganid kalapüügipileti ära võtta.

§ 15. Vastavalt NSV Liidu Ülemnõukogu Presiidiumi 27. märtsi 1964. a. seadlusele «Administratiivvastutuse tugevdamise kohta NSV Liidu veekogudes kalapüügi ja kalavarude kaitse eeskirjade rikkumise eest» karistatakse käesolevate eeskirjade rikkumises süüdi olevaid isikuid administratiivkorras rahatrahviga järgmiselt: kodanikke kuni 10 rublani ja ametiisikuid kuni 50 rublani, mainitud eeskirjade jämeda rikkumise eest aga, kui see seaduse järgi ei too enesega kaasa kriminaalvastutust, karistatakse süüdi olevaid isikuid rahatrahviga järgmiselt: kodanikke kuni 50 rublani ja ametiisikuid kuni 100 rublani.

Vajaduse korral saadetakse materjalid eeskirjade rikkujate kohta prokuratuuri- või ühiskondliku korra kaitse organitele süüdlaste kriminaalvastutusele võtmiseks.

Tööstuslike vääriskalaliikide ebaseadusliku püügiga tekitatud kahju hüvitab süüdlane vastavalt ettenähtud taksidele.

EESKIRJADE KEHTIVUSE PIIRKOND

§ 16. Käesolevad eeskirjad kehtivad:

a) Pihkva, Lämmi-, Peipsi, Kalli, Lahe, Koosa, Leego, Vilino, Užini, Dolgoje ja Barinovo järve ning Narva veehoidla kohta;

b) Velikaja, Želtša, Remda, Nemolovka, Pižma, Kopanka (Kaevandu), Tšernaja, Kalli, Agali, Lahe, Lagina, Emajõe (suudmest Kastre asulani), Koosa, Narva (suudmest hüdroelektrijaama paisuni), Rannapungerja ja Võhandu jõe kohta.

PÜÜGIKOHAD, -AJAD, PÜÜNISED JA PÜÜGIVIISID

§ 17. Igasugune kalapüük on keelatud:

a) kogu aasta jooksul:

Narva jõe lähtel Peipsi järvest muulide vahel 500 meetri ulatuses ja mõlemal pool muule;

Peipsi järve Raskopeeli lahes Zalahtovskaja abajas;

Värska ja Kulje lahes lõuna pool sirgjoont, mis läbib Kolpino ja Zabolotje küla tippe;

b) 15. maist 25. juunini:

Pihkva järves Nemolovka jõe suudmest kuni Serebrjanka neemeni, kaasa arvatud Nemolovka jõgi ja Balsovo järv ning järves 300 meetri ulatuses;

Velikaja jõe suudme-eelsel alal Bolšaja, Listovka ja Molgovo küla joonelt Velikaja jõge mööda kuni Kusva ja Piskovitši küla vahelise jooneni, kaasa arvatud Kamenka jõgi, ja Pihkva järves kahe kilomeetri ulatuses järve viimastest saartest arvates;

Kalli, Leego ja Koosa järves;

Lahe, Lagina ja Agali jões;

Kaevandu jõe suudme-eelsel alal 100 meetri ulatuses mõlemal pool suuet ja ühe kilomeetri ulatuses Peipsi järves;

Peipsi järve kahe kilomeetri laiuses kaldavööndis Koosa jõe suudme vasakust kaldast kuni Emajõe suudmest 100 meetrit lõuna pool asuva punktini;

Želtša ja Remda jões ning Vilino, Dolgoje, Užini ja Barinovo järves;

c) Kaevandu, Kalli ja Koosa jões ning Lahe järves 15. maist kuni 25. juunini;

d) Pihkva järves alal, mille piiriks on Razokovi neem ja Orlovo küla, alates järve jäätumisest kuni jäälagunemiseni (ruudud 21-M-N ja 22-M-N-O);

M ä r k u s. Kooskõlastatult kalakaitseorganitega on lubatud tindipüük mõrdadega.

e) Peipsi järves alal, mida piirab põhjas joon, mis ühendab Ostrovitsõ küla lõunatippu lääne suunas Pedaspää külas asuva veskiga; lõunas — joon, mis ühendab Uhtinina neeme Sigovitsõ neemega; idas — joon, mis ühendab Podborovje küla Samolovka jõe suudmega ja ruutudes 14-K, 17-Z, 14-D, 15-E — 1. augustist 1. septembrini ja 1. oktoobrist jäätumiseni;

f) Pihkva ja Lämmijärves lõuna pool joont, mis ühendab Podborovje küla Piirissaare põhjatipuga kuni Uhtinina neemeni — 20. maist kuni 1. septembrini;

g) soomkala mõrdade ja muude seisevpüüniste kasutamine 400 meetri laiuses vööndis Lämmijärve keskosas

järve keskelt 200 meetrit ida ja lääne suunas, samuti 400 meetri laiuses vööndis piki kogu laevateed Piirissaart ümbritsevates väinades ja 300 meetri laiuses vööndis piki kogu laevateed Kolpina saart ümbritsevates väinades.

§ 18. On keelatud kasutada:

a) purje- ja mehhaniseeritud traale Pihkva ja Peipsi järves, samuti mehhaniseeritud mutte Pihkva järves ja Raskopeeli lahes Peipsi järves;

M ä r k u s. Kalarikastel aastatel on tindi sügisene traalpüük lubatud ainult mehhaniseeritud laevadega, mille võimsus ei ületa 20 HJ.

b) iga liiki tõmbepüüniseid Peipsi järve idapoolses 1 kilomeetri laiuses rannavööndis Ostrovtsõ küla ja Sigovitsõ neeme vahelises lõigus 15. juulist kuni 30. septembrini.

§ 19. On keelatud püüda:

a) tinti Pihkva järves 1. juunist kuni 25. septembrini ja 25. oktoobrist kuni jäätumiseni; Peipsi järves 1. juunist kuni 15. septembrini ja 15. oktoobrist kuni jäätumiseni;

M ä r k u s. Tindivaestel aastatel võivad kalakaitseorganid keelata tindipüügi Pihkva järves 25. septembrist kuni 25. oktoobrini; Peipsi järves võidakse tindirikastel aastatel lubada tindipüüki jätkata 15. oktoobrist kuni jäätumiseni.

b) rääbist jäälagunemisest kuni 1. juulini ja 10. novembrist kuni jäätumiseni;

c) haugi Želtša ja Remda jões 20. aprillist kuni 15. maini ning Velikaja jõe suudmes ja suudme-eelsel alal

(Pihkva järves kuni 2 kilomeetri ulatuses viimastest saartest arvates) — 15. aprillist kuni 5. maini;

d) latikat ja koha Lämmi- ja Pihkva järves lõuna pool Pedaspää—Ostrovtsõ joont jäälagunemisest kuni 15. juunini;

e) latikat Narva veehoidlas 15. maist kuni 30. juunini;

f) tõugjat 1. aprillist kuni 15. juunini;

g) siiga Peipsi ja Lämmijärves 20. oktoobrist kuni jäätumiseni;

Märkus. Siiapüük kalakasvatuse otstarbel on lubatud kõikjal alates 25. oktoobrist kuni marja kogumise plaani täitmiseni. Lubasid siiapüügiks kalakasvatuse otstarbel annavad välja vastavad kalakaitseinspektsioonid.

h) säga ja harjust Eesti NSV neis veekogudes, mille kohta kehtivad käesolevad eeskirjad, — kogu aasta jooksul.

§ 20. Sportlik ja asjaarmastajalik kalapüük on lubatud:

iga liiki käsiõngedega kogu aasta jooksul;

ketasunna, vedeli ja spinninguga;

käsikahvadega, mille läbimõõt ei ületa 1,5 meetrit, nattadega, mille võrgu küljemõõt ei ületa 1,5 meetrit ühel pool võrku, ilma püüniste vette asetamiseks ja väljavõtmiseks paate ning mehhanisme kasutamata.

Kalade väljapüük sportlike ja asjaarmastajalike püügivahenditega ei või ületada 5 kg ühe kalamehe kohta ööpäevas.

Märkus. On keelatud sportlik ja asjaarmastajalik kalapüük talvel Peipsi järves Eesti NSV poolsest kaldast

kaugemal kui 3 kilomeetrit ja autotranspordivahendite liiklemine jääl.

Kalakaitseorganitel on õigus lubada kõige aktiivsematel ühiskondlikel kalakaitseinspektoritel kala püüda kuni 25 konksuga ridaõngega.

On keelatud:

siia- ja nelmapüük kogu aasta jooksul;

kudehaugi püük jäälagunemisest kuni 1. juunini;

kahvade ja nattade kasutamine jäälagunemisest kuni 1. juunini.

TÖÖSTUSLIKUD MÕÕTMED

§ 21. Väljapüütavate kalade lubatud alammõõdud (sentimeetrites):

siig	— 30	linask	— 25
koha	— 40	säinas	— 28
latikas	— 30	luts	— 30
haug	— 30	angerjas	— 45
rääbis	— 9		

§ 22. Alamõõduliste kalade lubatud maksimaalne kaaspüük: nooda- ja mõrrapüügil mitte üle 5%, võrgupüügil mitte üle 8% ja väikesoomkala, rääbise- ning tindipüügil igasuguste püünistega mitte üle 2% arvuliselt kaitse all olevate kalade saagist.

Märkus. Pihkva järves katkestatakse tindipüük latika ja koha noorkalade leidumisel kalasaagis.

PÜÜNISTE SILMADE SUURUSED

§ 23. Püüniste silmade lubatud minimaalsuurused (millimeetrites):

	Noodad ja mõrrad		Võrgud
	pära	juhttiivad	
siiapüügiks	—	—	48
suursoomkala püügiks	36	40	70
rääbisepüügiks	12	14	14
tindipüügiks	5	—	—

Muttide päras on lubatud silmad suurusega mitte alla 12 millimeetri.

Nootadel ja mõrratiibadel peab võrgulina rakendus olema ⅓—¼ piires, välja arvatud tindipüünised.

Püügil kasutatavad püünised peavad olema märgistatud.

ADMINISTRATIIVVASTUTUSE TUGEVDAMISE KOHTA NSV LIIDU VEEKOGUDES KALAPÜÜGI JA KALAVARUDE KAITSE EESKIRJADE RIKKUMISE EEST

Vastu võetud NSV Liidu Ülemnõukogu Presiidiumi 1964. a. 27. märtsi seadlusega.

NSV Liidu Ülemnõukogu Presiidium otsustab:

Kehtestada, et NSV Liidu veekogudes kalapüügi ja kalavarude kaitse eeskirjade rikkumises süüdi olevaid isikuid karistatakse administratiivkorras rahatrahviga järgmises suuruses: kodanikke kuni 10 rublani ja ametiisikuid kuni 50 rublani, mainitud eeskirjade jämeda rikkumise eest aga, kui see seaduse järgi ei too enesega kaasa kriminaalvastutust, karistatakse süüdi olevaid isikuid rahatrahviga järgmises suuruses: kodanikke kuni 50 rublani ja ametiisikuid kuni 100 rublani.

Kalapüügi ja kalavarude kaitse eeskirjade rikkumise eest määravad rahatrahvi kalakaitseorganid NSV Liidu Ülemnõukogu Presiidiumi 1961. aasta 21. juuni seadluses «Administratiivkorras määratavate rahatrahvide kohaldamise edasisest piiramisest» kehtestatud korras.

VASTUTUSE KOHTA PINNAVETE JA MAA-ALUSTE VETE SAASTAMISE JA RISUSTAMISE NING VEERESSURSSIDE KASUTAMISE JA KAITSE EESKIRJADE MUUDE RIKKUMISTE EEST

Eesti NSV Ministrite Nõukogu 1962. a. 2. augusti määrus nr. 362.

Väljavõte

1. Määrata kindlaks, et ametiisikutele ja kodanikele, kes on süüdi pinnavete (kaasa arvatud mere rannikuäärne ala) ja maa-aluste vete saastamises ja risustamises roiskvete, tootmis- ja majapidamisjäätmetega ning veeressursside kasutamise ja kaitse eeskirjade muude rikkumiste eest määratakse administratiivkorras rahatrahv järgmises suuruses:

ametiisikutele — kuni 50 rubla
kodanikele — kuni 10 rubla

Rahatrahvi määravad Eesti NSV Ministrite Nõukogu juures asuva Veeressursside Kasutamise ja Kaitse Valitsuse organid, pöördumata kohalike töörahva saadikute nõukogude juures asuvate administratiivkomisjonide poole.

ABINÕUDE KOHTA EESTI NSV VEERESSURSSIDE KASUTAMISE KORRASTAMISEKS JA NENDE KAITSE TÕHUSTAMISEKS

Eesti NSV Ministrite Nõukogu 1960. a. 25. juuni määrus nr. 238.

Väljavõte

2. Keelata vastu võtta ja alaliselt või ajutiselt ekspluatatsiooni anda roiskvett ärajuhtivaid ettevõtteid, tsehhe ja agregaate, kui ei ole teostatud projektis ettenähtud abinõusid nende vete puhastamiseks ja kahjutuks muutmiseks. Kehtestada, et nimetatud ettevõtete, tsehhide ja agregaatide käikulaskmine on lubatud üksnes Riikliku Sanitaarinspektsiooni[1] loal.

Kehtestada, et ehitusorganisatsioonide juhtivate töötajate premeerimine ehitusobjektide (ettevõtete, tsehhide ja muude ehituste) ekspluatatsiooni plaani tähtajalise või ennetähtaegse täitmise eest toimub tingimusel, kui üheaegselt lastakse käiku ka põhilised roiskvete puhastamise ja kahjutuks muutmise seadmed.

5. Kohustada ... ministeeriume ja keskasutusi mitte lubama töötavates ettevõtetes suurendada roiskvete ja heidete hulka või halvendada nende omadusi enne eelnevalt tarvitusele võtmata kõiki vajalikke tehnilisi abinõusid roiskvete ja muude heidete puhastamiseks ja kahjutuks muutmiseks.

---

[1] Riikliku Sanitaarinspektsiooni funktsioone täidab Eesti NSV Tervishoiu Ministeeriumi Sanitaar-Epidemioloogia Valitsus.

VABARIIGI KALAMAJANDUSE EDENDAMISE NING KALATOODANGU KVALITEEDI JA SORTIMENDI PARENDAMISE ABINÕUDE KOHTA

Eesti NSV Ministrite Nõukogu 1966. a. 4. novembri määrus nr. 466.

Väljavõte

4. Eesti NSV ministeeriumidel ja keskasutustel ette näha soojus- ja hüdroelektrijaamade, kuivendussüsteemide, turbatööstuste ning tootmisotstarbelisi veekogusid omavate tööstusettevõtete projekteerimisel abinõud rajatavate veekogude kasutamiseks müügikala kasvatamiseks.

8. Kehtestada, et ettevõtteid ja ehitusorganisatsioone, samuti puhastusseadmete ehitamise ja ekspluatatsiooni eest vastutavaid töötajaid ei premeerita tootmisalaste saavutuste eest, kui kalamajanduslike veekogude reostamise ärahoidmise abinõusid ei ole määratud tähtajaks tarvitusele võetud.

Preemiatest ilmajätmine nimetatud juhtudel toimub NSV Liidu Ministrite Nõukogu Riikliku Töö ja Töötasu Komitee ning Üleliidulise Ametiühingute Kesknõukogu poolt kehtestatud korras.

23. Eesti NSV ministeeriumidel ja keskasutustel võtta teadmiseks, et:

7) kalakaitseorganitele on antud õigus esitada arbitraažiorganitele hagisid tööstus-, kommunaal- ning teiste ettevõtete ja organisatsioonide vastu kalamajanduslikesse veekogudesse heitvete ning muude jäätmete juhtimise läbi kalamajandusele tekitatud kahju sissenõudmiseks riigituludesse ning kasutada neid vahendeid kalavarude taastamiseks.

ÜLDNÕUDED VEE KOOSTISE JA OMADUSTE KOHTA KALAMAJANDUSLIKES VEEKOGUDES

Veekogu vee koostise ja omaduste näitajad	Veekogud, kus elutsevad hapniku suhtes kõrge tundlikkusega hinnalised kalaliigid	Teised kalamajanduslikud veekogud
1	2	3
Hõljuvad (suspendeeritud) ained	Hõljuvate ainete hulk vees ei tohi tõusta heitvete mõjul 0,25 mg/l võrra	0,75 mg/l võrra
Ujuvad segud (ained)	Veepinnale ei tohi tekkida naftasaaduste, õlide, rasva või muude ainete ujuvaid kilesid.	
Värvus, lõhn ja kõrvalmaitse	Veel ei tohi olla kõrvallõhna, -maitset ja -värvust, samuti ei tohi olla seda ülekantuna kalalihas.	
Temperatuur	Heitveed ei tohi põhjustada vee temperatuuri tõusu suveperioodil rohkem kui 3° C ja talvel rohkem kui 5° C võrra.	
Reaktsioon (pH)	Ei tohi väljuda 6,5—8,5 piirest.	
Lahustunud hapnikku	Ei tohi olla talvel (jää all) alla 6,0 mg/l	4,0 mg/l ja suvel enne kella 12 võetud proovides alla 6 mg/l kõigis veekogudes.

1	2	3
Biokeemiline hapnikutarvidus	Viie-ööpäevane hapnikutarvidus (20° C juures) ei tohi ületada 2,0 mg/l	2,0 mg/l
	Kui lahustunud hapniku sisaldus talveperioodil esimese liigi veekogudes langeb kuni 6,0 mg/l ja teise liigi veekogudes kuni 4,0 mg/l, siis võib sellistesse veekogudesse juhtida ainult heitvett, mis ei muuda vee biokeemilist hapnikutarvidust.	
Mürkaineid	Ei tohi sisaldada sellistes kontsentratsioonides, mis otseselt või kaudselt võivad kahjustavalt mõjuda kaladele ja nende toidubaasi moodustavatele veeorganismidele.	

ABINÕUDE KOHTA ÕHU KAITSEKS SAASTAMISE VASTU TÖÖSTUSLIKE HEITPRODUKTIDE JA AUTODE HEITGAASIDEGA

Eesti NSV Ministrite Nõukogu 1964. a. 9. jaanuari määrus nr. 11.

Väljavõte

4. Keelata atmosfääri kahjulikke aineid paiskavate ettevõtete, tsehhide, agregaatide ja elektrijaamade vastuvõtmine ning alalisse või ajutisse ekspluatatsiooni andmine, kui ei ole täidetud abinõud, mis tagaksid toksiliste ele-

mentide ja tolmu sisalduse viimise atmosfääris lubatud sanitaarnormideni.

Nimetatud ettevõtteid, tsehhe ja agregaate on lubatud anda ekspluatatsiooni üksnes NSV Liidu Tervishoiu Ministeeriumi Riikliku Sanitaarinspektsiooni loal kooskõlas kehtiva seadusandlusega.

5. Eesti NSV Riiklikul Plaanikomisjonil, Eesti NSV Riiklikul Ehituskomiteel... Eesti NSV ministeeriumidel ja keskasutustel näha ette uute tööstusettevõtete, millede heitusid atmosfääri ei püüta kaasaegsete puhastusvahenditega, rajamine väljaspoole asustatud paiku ja linnade rohelisi vööndeid kooskõlastatult Eesti NSV Tervishoiu Ministeeriumi Riikliku Sanitaarinspektsiooni organitega.

7. ... Eesti NSV ministeeriumidel ja keskasutustel võtta tarvitusele abinõud töö tõhustamiseks alluvates teadusliku uurimise, konstrueerimise ja projekteerimise organisatsioonides ning tööstusettevõtetes olemasolevate ja väljatöötatavate tootmisprotsesside tehnoloogia täiustamise valdkonnas, et vähendada või kaotada täielikult kahjulikud heidud atmosfääri ja vähendada väärtuslike ainete kadu jäätmetes.

9. Eesti NSV Ühiskondliku Korra Kaitse Ministeeriumil teostada Riikliku Autoinspektsiooni jõududega järelevalvet autode karburaatorite ja kütteaparatuuri korrashoiu üle, et tagada seega kütuse täielik ärapõlemine ning vähendada tervisele kahjulike ainete paiskamist atmosfääri.

LOODUSKAITSE ORGANITEGA KOOSKÕLASTAMISE KORD TÖÖDE OSAS, MIS ON SEOTUD LOODUSE ÜMBERKUJUNDAMISEGA, S. O. MAASTIKU, LOODUSLIKE KOMPLEKSIDE JA ÜKSIKUTE LOODUSKAITSE ALL OLEVATE OBJEKTIDE MUUTMISEGA

Kinnitatud Eesti NSV Ministrite Nõukogu Metsamajanduse ja Looduskaitse Peavalitsuse juhataja käskkirjaga nr. 55 23. märtsist 1963. a.

1. Vastava rajooni (linna) TSN täitevkomitee looduskaitse komisjoniga ning Metsamajanduse ja Looduskaitse Peavalitsusega[1] tuleb kooskõlastada:

— rajooni planeerimise skeemid;
— tööstuste ja põlevkivikarjääride perspektiivne paigutamine;
— teetrasside rajamine ja rekonstrueerimine (I—V kategooria teed);
— ehitusmaterjalide karjääride ja reservide rajamine kuni 250 m kaugusele üldkasutatavatest teedest ja I grupi metsadesse;
— kõrgepingeliinide rajamine;
— melioratsioonitööd jm. tööd, mis on seotud järvede veetaseme muutmisega ja eelvoolude reguleerimisega;

---

[1] Eesti NSV Ülemnõukogu Presiidiumi seadlusega 14. maist 1966 reorganiseeriti ENSV Metsamajanduse ja Looduskaitse Ministeeriumiks.

— looduskaitse alla kuuluvate vabariikliku tähtsusega objektide ja kohaliku tähtsusega parkide üldilme muutmisega seotud tööd.

2. Ainult vastava rajooni (linna) TSN täitevkomitee looduskaitse komisjoniga tuleb kooskõlastada:

— sovhoosi- ja kolhoosiasulate ning tootmiskeskuste generaalplaanid;
— sovhooside ja kolhooside metsakorralduskavad;
— teede kapitaalremont (mis on seotud õgvendusega) ja majanditevaheliste teede rajamine;
— ehitusmaterjalide karjääride ja reservide rajamine (välja arvatud üldkasutatavatest teedest 250 m kaugusele ja I grupi metsadesse — vt. p. 1);
— melioratsioonitööd, mis ei ole seotud järvede veetaseme muutmisega ja eelvoolude reguleerimisega;
— tööd, mis on seotud kohaliku tähtsusega looduskaitseobjektide (välja arvatud pargid — vt. p. 1) üldilme muutmisega.

M ä r k u s. Vaidlusalused juhud, mille kooskõlastamine kuulub üldreeglina ainult rajooni (linna) TSN täitevkomitee looduskaitse komisjoni kompetentsi, tuleb suunata kooskõlastamisele ka Metsamajanduse ja Looduskaitse Peavalitsusega.

3. Kui kerkib vajadus mõne konkreetse töö või projekti kooskõlastamiseks, mis ei kuulu p. 1 või p. 2 loetletud tööde hulka, teatab Metsamajanduse ja Looduskaitse Peavalitsus sellest täiendavalt.

4. Soovitada projekteerimisorganisatsioonidel enne ulatuslikumate, looduse üldilmet muutvate tööde projekteerimisele asumist eelnevalt konsulteerida Metsamajanduse ja Looduskaitse Peavalitsusega, samuti esitada omaalga-

tuslikus korras kooskõlastamiseks ka projekte, mis ei ole näidatud p. 1 ja p. 2, kuid mille realiseerimine võiks looduskaitse osas osutuda problemaatiliseks, näit. gaasitrasside rajamine, looduslikult kaunite kohtade hoonestamine jne., jne.

KOHALIKU TÄHTSUSEGA KARJÄÄRIDES ÕIGE JA OHUTU TÖÖTAMISE JUHEND

Kinnitatud Eesti NSV Riikliku Tehnilise ja Mäejärelevalve Inspektsiooni poolt 21. juulil 1965. a. ja kooskõlastatud Eesti NSV Ametiühingute Nõukogu Töökaitse Osakonnaga 21. juulil 1965. a.

Väljavõte

1. Tööd karjääris võib alustada ainult pärast mäeeraldu se vormistamist ja pärast maa-ala eraldamist seaduses ettenähtud korras.

Looduskaitse alla kuuluvatel aladel antakse mäeeraldused välja ainult Eesti NSV Ministrite Nõukogu Metsamajanduse ja Looduskaitse Peavalitsuse[1] nõusolekul.

Mäeeralduste andmine maavarade kaevandamiseks karjääriviisiliselt kooskõlastatakse kõikidel juhtudel rajoonide, linnade töörahva saadikute nõukogude täitevkomiteede looduskaitse komisjonidega, üldkasutatavatele teedele lähemal kui 250 m või esimese grupi metsadesse rajatavate

---

[1] ENSV Ülemnõukogu Presiidiumi seadlusega 14. maist 1966. a. reorganiseeriti ENSV Metsamajanduse ja Looduskaitse Ministeeriumiks.

karjääride korral ka Eesti NSV Ministrite Nõukogu Metsamajanduse ja Looduskaitse Peavalitsusega.

2. Kaevandamine karjäärides peab toimuma kinnitatud projekti kohaselt.

Ajutistes, kuni 5 aastat töötavates karjäärides:

— vähema kui 5000 m^3 aastatootlikkusega ehitusmaterjalide karjäärides, kui seal ei kasutata alaliselt lõhkamistöid,

— samuti karjäärides, mis on rajatud lihtsaid mäegeoloogilisi tingimusi omavatele maardlatele kasuliku kihi paksusega kuni kolm meetrit, ja maavara madala kvaliteedi korral on lubatud antud rajooni karjääre kontrolliva mäetehnilise inspektori äranägemisel kaevandada kõrgemalseisva majandusorganisatsiooni poolt kinnitatud mäetööde plaani (skeemi) või mäeeralduse plaani kohaselt, millel peab olema näidatud kaevandamise algus, suund ja sügavus.

Madalakvaliteedilise maavara puhul ei ole otstarbekohane kaevandada allapoole põhjavee pinda. See raskendab hilisemat kaevandatud ala korrastamist ning maa-ala taastamist.

Kõrgekvaliteediline maavara tuleb kaevandada kadudeta, kasuliku kihi põhjani ja kuni mäeeralduse (maardla) piirideni.

Iga üle 5 aasta töötava karjääri, samuti kvaliteetseid maavarade varusid omava karjääri kohta (vaatamata selle töötamise kestusele) tuleb koostada täitedokumentatsioon: mäetööde astmeplaanid ja iseloomulikud geoloogilised läbilõiked (vatmanpaberil), millele mitte harvemini kui üks

kord aastas märgitakse kaevandatud, samuti tasandatud alade kontuurid ja maavara kvaliteedi näitajad kaevandamisproovide alusel. Astmeplaanidel peab olema märgitud aruandeperioodi toodang kaevandatud ruumala järgi ja maavara varude jääk aruandeperioodi lõpul (tabeli kujul). Plaani vabale osale kirjutatakse ka mõõdistamispunktide (teodoliitkäigupunktide) koordinaadid suvalises süsteemis.

3. Toodanguastme varisemise ja maavara vaesumise ärahoidmise, kasvukihi taastamise kiirendamise ja maavara kadude vähendamise eesmärgil peab enne kasuliku kihi kaevandamisele asumist (sesooni, aasta alguses) sellelt kõrvaldama kattekihi karjääri aastatoodangu ettevalmistamise ulatuses. Kattekiht võib jääda kõrvaldamata vaid erandjuhtudel Eesti NSV Metsamajanduse ja Looduskaitse Peavalitsuse ning Eesti NSV Riikliku Tehnilise ja Mäejärelevalve Inspektsiooni nõusolekul.

Karjääri põhja ja nõlvade tasandamine ning kasvukihi ühtlaselt tagasiasetamine kaevandatud alale peab toimuma vähemalt üks kord aastas.

Korrastatud karjäärid või karjääride osad tuleb rajoonide, linnade töörahva saadikute nõukogude täitevkomiteede kaudu tagastada endistele maakasutajatele majanduslikuks kasutamiseks (metsastamine, kalakasvatus jm.).

MULDADE EROSIOONI EEST KAITSMISE JA MAADE PAREMA SIHIPÄRASE KASUTAMISE ABINÕUDE KOHTA

Eestimaa Kommunistliku Partei Keskkomitee ja Eesti NSV Ministrite Nõukogu 1967. a. 14. juuli määrus nr. 295.

Väljavõte

1. ...Olenevalt kohalikest mullastikutingimustest, kus vastavate erosioonitõrje abinõude efektiivsus on teaduse ja praktika poolt tõestatud, rakendada:

3) loopealsete, ammendatud karjääride ja teiste põllumajanduslikuks kasutamiseks kõlbmatute maade metsastamist;

2. 3) ...Eesti NSV ministeeriumidel ja keskasutustel, ettevõtetel, organisatsioonidel ja asutustel, kes tegelevad maavarade kaevandamisega vabariigi territooriumil, tagada ammendatud karjääride õigeaegne üleandmine kolhoosidele, sovhoosidele ja metsamajanditele majanduslikuks kasutamiseks kõlblikus seisukorras.

12. Loodusvarade ja ammendatud karjääride otstarbekaks kasutamiseks:

2) ministeeriumidel, keskasutustel, ettevõtetel ja organisatsioonidel, kes kaevandavad vabariigi territooriumil maavarasid karjäärides, ette näha kaevandamise projektides karjääride rekultiveerimise tehnoloogia ja eelarvetes — nendeks töödeks vajalikud materiaalsed vahendid;

3) teha riiklikule projekteerimise ja uurimise instituudile «Eesti Maaparandusprojekt» ülesandeks ekspluateeritavate ja ammendatud karjääride rekultiveerimise projek-

tide koostamine nende karjääride osas, kus vastavad projektid puuduvad.

Eesti NSV Põllumajanduse Ministeeriumil, Eesti NSV Metsamajanduse ja Looduskaitse Ministeeriumil ning kohalike töörahva saadikute nõukogude täitevkomiteedel tõhustada kontrolli karjääride eraldamise ja kasutamise, ammendatud karjääride korrastamise ja nende viimise üle põllu- ja metsamajanduslikuks kasutamiseks kõlblikku seisukorda, samuti nende tagastamise üle endistele maakasutajatele.

EESTI NSV MINISTRITE NÕUKOGU LOODUSKAITSE KOMISJONI ISTUNGI PROTOKOLL

22. detsember 1966. a.

Väljavõte

Ära kuulanud informatsiooni ja sõnavõtud, komisjon otsustab.

2. Näha ette kõikides madalsoo aladele koostatavates maaparandusprojektides (kui seda lubab eelvool) sügavam kuivendus arvestusega, et sellelt alalt oleks algul võimalik toota väetusturvast pinnakihiliselt.

3. Lubada majanditel ja turvast tootvatel organisatsioonidel toota väetusturvast ja päts-alusturvast karjääriviisiliselt ainult juhul, kui selleks on olemas kohaliku rajooni looduskaitse komisjoniga kooskõlastatud projektdokumentatsioon. Projektides näha ette turbavarumisalade hilisem majanduslik kasutuselevõtmine.

EESTI NSV LINNADE, ASULATE JA AUTOTEEDE ERALDUSRIBADE HEAKORRASTAMISE NING HALJASTAMISE KVALITEEDI EDASISE TÕSTMISE KOHTA

Eesti NSV Ministrite Nõukogu 1965. a. 6. mai määrus nr. 219.

Väljavõte

Vabariigi linnade, asulate, auto- ja raudteede eraldusribade heakorrastamise ning haljastamise objektide projekteerimise, ehitamise ja ekspluateerimise tööde kvaliteedi edasiseks tõstmiseks Eesti NSV Ministrite Nõukogu määrab:

1. Panna maakasutajatele vastutus neile eraldatud territooriumide korrashoiu ja heakorrastuse eest.

Linnade ja rajoonide töörahva saadikute nõukogude täitevkomiteedel tõsta nõudlikkust maakasutajate — ettevõtete, asutuste ja organisatsioonide juhtide vastu hoonete, ehitiste ja eraldatud territooriumide vajaliku korrashoiu eest.

2. Linnade ja rajoonide töörahva saadikute nõukogude täitevkomiteedel, Eesti NSV Kommunaalmajanduse ja Elanikkonna Elukondliku Teenindamise Ministeeriumil, ... Eesti NSV Põllumajanduse Ministeeriumil ja Balti Raudtee Eesti Raudteekonnal:

1) töötada välja ja kinnitada aastaiks 1966—1970 linnade ja teiste asulate heakorrastamise plaanid, nähes ette elamurajoonide, ettevõtete, organisatsioonide, asutuste ja massilise kasutamise kohtade eeskujulikku korda viimise. Erilist tähelepanu pöörata heakorrastuse komplekssele

läbiviimisele, remondi- ja ehitusorganisatsioonide ning teiste heakorrastuse ja haljastamisega tegelevate organisatsioonide tootmistehnilise baasi tugevdamisele, nähes selleks ette vastavad assigneeringud, ning tagada kontroll heakorrastusplaanide täitmise üle;

2) tugevdada kontrolli kanalisatsiooni, gaasi- ja veevarustuse, termofitseerimise võrgu ja ehitiste ehitamise üle, mitte lubada mahajäämust nende ehitamise plaanide täitmisel ning tagada selleks otstarbeks eraldatud kapitaalmahutuste täielik ärakasutamine;

5) igal aastal töötada välja elanikkonna, ettevõtete, asutuste, organisatsioonide, kõrgemate ja kesk-eriõppeasutuste ning koolide kollektiivide kaasatõmbamise konkreetsed plaanid territooriumide heakorrastus- ja haljastustöödele ning parandada nende tööde organiseerimist ja läbiviimist. Praktiseerida heakorrastuse ja haljastuse hoogtöökuude läbiviimist;

9) tagada teede ääres asuvate vanade ehitiste, piirdeaedade ja varemete koristamine, kasutamiseks kõlblike hoonete remontimine, et 1965.—1967. a. jooksul heakorrastataks Tallinn—Narva, Tallinn—Tartu, Tallinn—Pärnu magistraal-autoteede ja raudteede äärsed territooriumid ning 1970. a. lõpuks — teiste teede äärsed territooriumid;

10) likvideerida kõik prügi mahapaneku kohad magistraal-autoteede lähedal ning edaspidi keelata nende tekkimist teede ääres;

6. Eesti NSV Autotranspordi ja Maanteede Ministeeriumil:

1) 1965.—1967. a. jooksul teha korda Tallinn—Narva, Tallinn—Tartu, Tallinn—Pärnu magistraal-autoteede hea-

korrastamata eraldusribad ning 1970. a. lõpuks teistel üldkasutatavatel autoteedel;

7. Eesti NSV Ministrite Nõukogu Metsamajanduse ja Looduskaitse Peavalitsusel ning linnade ja rajoonide töörahva saadikute nõukogude täitevkomiteedel:

1) mitte lubada mitmesuguse otstarbega objektide ehitamist üldkasutatavates suvituskohtades, keelualadel ja looduskaitsealadel, kui nende ehitamine sellistes kohtades ei ole ette nähtud kinnitatud generaalplaanides;

3) jätkata tööd linnalähedase haljasvööndi reorganiseerimise alal üldkasutatavates suvituskohtades Tallinna, Tartu, Kohtla-Järve, Pärnu, Viljandi, Narva, Valga linna ümbruses, andes kehtestatud korras üle selleks eesmärgiks riiklikku metsafondi linnalähedased territooriumid, mis ei kuulu hoonestamisele ega nähta ette põllumajanduslikuks kasutamiseks lähima 20 aasta jooksul.

11. Eesti NSV Põllumajanduse Ministeeriumil ja Eesti NSV Ministrite Nõukogu Koondisel «Eesti Põllumajandustehnika»:

1) keelata maaparandustööde läbiviimisel kivide, juuritud kändude ja põõsaste kuhjamist magistraal- ja teiste intensiivselt kasutatavate autoteede lähedal ning tagada pärast maaparandustööde lõpetamist teeäärte kordaseadmine.

Tagada teede lähedal juuritud kändude, kivide ja pinnasehunnikute likvideerimine hiljemalt 2 aasta jooksul pärast maaparandustööde lõpetamist;

3) keelata turbakarjääride rajamine, samuti ohutu liiklemise tagamiseks loomalautade ja lindlate ehitamine magistraal-autoteede äärde lähemal kui 200 meetrit;

4) maaparandustööde läbiviimisel auto- ja raudteede eraldusribade lähedal tagada väärtuslike ja dekoratiivsete puuliikide ja põõsaste säilitamine;

12. Linnade ja rajoonide töörahva saadikute nõukogude täitevkomiteedel, Eesti NSV ministeeriumidel ja keskasutustel, ettevõtetel, asutustel ja organisatsioonidel, kes täidavad hoonestaja funktsioone:

1) uute elamurajoonide kapitaalehituse plaanide koostamisel näha ette vahendite eraldamine sellise arvestusega, et majade ekspluatatsiooni andmise momendiks oleks lõpetatud kõik põhilised tööd maa-aluste kommunikatsioonide, teede, juurdesõiduteede ehitamise alal, territooriumide vertikaalplaneerimise osas, teostades ja lõpetades haljastamistööd soodsamatel agrotehnilistel aegadel, kuid mitte hiljem kui aasta möödumisel pärast maja ekspluatatsiooni andmist;

2) keelata elamuehituse plaanide väljatöötamisel ja tööjooniste koostamisel uute elamurajoonide heakorrastamise kulude vähendamine ehituse teiste elementide suurenenud maksumuse katmiseks;

3) pärast majade ekspluatatsiooni andmist hooldada eeskujulikult uusi ilupuid ja -põõsaid, tõmmates selleks kaasa majavalitsuste ning elamu- ja kommunaalorganite töötajaid ning elanikke ühiskondlikel alustel;

4) teostada haljastustöid reeglina spetsialiseeritud haljastusorganite poolt.

14. Riiklikel projekteerimise instituutidel «Eesti Projekt» ja «Eesti Maaehitusprojekt»:

1) tõsta heakorrastuse ja haljastamise projektide kvaliteeti, taotledes uute elamurajoonide heakorrastuse ja hal-

jastamise mitmekesisust, laiendades kasutatavate väikeste arhitektuurivormide nomenklatuuri ja tõstes nende kvaliteeti;

2) parandada kontrolli vertikaalplaneerimise, maa-aluste kommunikatsioonide, haljastamise ja heakorrastamise töö-jooniste koordineeritud väljatöötamise üle;

3) laialdasemalt näha elamuehituse projektides ette suurte puude istutamist.

16. Soovitada rajoonide põllumajandusliku tootmise valitsuste ja sovhooside juhtidel, samuti kolhooside juhatustel koos projekteerimis- ja ühiskondlike organisatsioonidega töötada välja aastail 1965—1966 linnade ja rajoonide arhitektidega kooskõlastatud abinõusid maa-asulate heakorrastamise ja haljastamise taseme tõstmiseks ning tagada nende teostamine.

20. Määrata, et kehtiv kord lõpetatud ehitusobjektide ekspluatatsiooni vastuvõtmiseks riikliku komisjoni poolt hõlmab ka välise heakorrastuse ja haljastamise töid; vormistada nende vastuvõtmine eraldi aktidega.

21. Eesti NSV Ehitusministeeriumil ning teistel elamuehitust teostavatel ministeeriumidel ja keskasutustel:

1) tõsta tunduvalt vertikaalplaneerimise, heakorrastuse ja haljastustööde kvaliteeti;

2) tagada ehitustööde tingimusteta läbiviimine õiges tehnoloogilises järjekorras ning heakorrastuse ja haljastuse projektidest range kinnipidamine;

3) tagada välise heakorrastuse ja haljastustööde kompleksne ja õigeaegne lõpetamine uutes elamuehituse rajoonides tehnilises dokumentatsioonis ettenähtud mahus;

4) mitte lubada olemasolevate puude ja põõsaste õigus-

tamatut maharaiumist, tagada nende kaitse ja säilitamine ehitustööde teostamisel, tõsta ehitusorganisatsioonide juhtide, töödejuhatajate ja meistrite vastutust projektides ettenähtud väärtuslikumate olemasolevate maastikuelementide ja haljaspuistute säilitamise, samuti heakorrastus- ja haljastustööde kompleksse ja õigeaegse lõpetamise eest.

EHITUSEESKIRJADE RIKKUMISE EEST VASTUTUSELE VÕTMISE KORRA MÄÄRUSTIK

Kinnitatud Eesti NSV Ministrite Nõukogu 1965. a. 3. veebruari määrusega nr. 52.

Väljavõte

1. Omavolilise ehitamise, hoonete ja ehitiste omavolilise ekspluatatsiooni võtmise, hoonestuseeskirjade, samuti ehitusnormide ja -eeskirjade rikkumise eest, kui see ei too kaasa kriminaalvastutust, trahvitakse süüdlasi rajoonide ja linnade töörahva saadikute nõukogude täitevkomiteede juures asuvate administratiivkomisjonide poolt: kodanikke — kuni 10 rublaga, ametiisikuid — kuni 50 rublaga.

2. Trahvi määramise aluseks on:

1) omavoliline ehitamine, hoonete ja ehitiste ümberehitamine või neile juurdeehitamine ilma kehtestatud korras kinnitatud tehnilise dokumentatsioonita ning ilma tööde teostamise loata;

2) hoonete ja ehitiste või nende juurdeehitiste omavoliline ekspluatatsiooni võtmine;

3) linna, alevi, kvartali või selle üksikute osade hoo-

nestamise eeskirjade rikkumine, mis avaldub kinnitatud planeerimise, hoonestuse, ehituse paigutamise ja arhitektuurilise kujundamise projektist mittekinnipidamises, samuti kinnitatud projektist kõrvalekaldumine hoonete ja ehitiste mahamärkimisel ning maa-aluste kommunikatsioonide ja seadiste rajamisel;

4) kinnitatud projekti muutmine hoonete ja ehitiste ehitamisel, kui see ei ole vormistatud kehtestatud korra kohaselt;

5) ehituseeskirjade ja -normide ning ehitus- ja montaažitööde teostamise ning ehituskonstruktsioonide ja -detailide valmistamise tehniliste tingimuste rikkumine.

3. Iga ehituseeskirjade rikkumise avastamisel koostatakse selle kohta riikliku arhitektuurilis-ehitusliku kontrolli organite esindajate poolt protokoll kolmes eksemplaris.

Protokollis peab olema märgitud: protokolli koostamise aeg ja koht; protokolli koostaja amet ja nimi; eeskirjade rikkuja perekonna-, ees- ja isanimi, töökoht ja kodune aadress; eeskirjade rikkumise asukoht ja rikkumise sisu lühike kirjeldus; eeskirjade rikkuja seletus; protokolli koostaja poolt tehtud ettekirjutused, mida ja milliseks tähtajaks eeskirjade rikkuja peab eeskirjade rikkumise kõrvaldamiseks tegema.

Protokollile kirjutavad alla protokolli koostaja ja isik, kes on vastutav ehituseeskirjade rikkumise eest. Juhul, kui viimane keeldub protokollile alla kirjutamast, märgitakse see asjaolu ühes allakirjutamisest keeldumise motiivide tähendamisega protokolli.

8. Kodaniku poolt omavoliliselt, ilma kehtestatud korras väljaantud loata või ilma nõutaval viisil kinnitatud

projektita või põhilisi ehitusnorme ja -eeskirju jämedalt rikkudes ehitatud elamu, suvila, juurdeehitis võidakse kohtuotsuse alusel tasuta ära võtta ning arvata kohaliku töörahva saadikute nõukogu fondi või rajooni (linna) töörahva saadikute nõukogu täitevkomitee otsuse alusel lammutada kas omavoliliselt ehitanud kodaniku enda poolt või tema arvel vastavalt «Eesti NSV tsiviilkoodeksi» § 113 lg. 2.

Käesolevas punktis lg. 1 ettenähtud abinõude rakendamiseks esitavad arhitektuurilis-ehitusliku kontrolli organid materjalid koos omapoolsete ettepanekutega rajooni (linna) töörahva saadikute nõukogu täitevkomiteele 10 päeva jooksul, arvates ehituseeskirjade rikkumise kõrvaldamiseks antud ettekirjutuste mittetäitmise kindlakstegemise momendist.

9. Omavoliliselt püstitatud ehitused, mille juures on rikutud maa-alade planeerimise projekte ja hoonestamise eeskirju, kuuluvad vastavalt rajooni (linna) töörahva saadikute nõukogu täitevkomitee otsusele lammutamisele kas omavoliliselt ehitanud kodaniku enda poolt või tema arvel.

PUHKEKOHTADE EDASISE HEAKORRASTAMISE JA KAITSE KINDLUSTAMISEST

Kinnitatud Eesti NSV Ministrite Nõukogu Metsamajanduse ja Looduskaitse Peavalitsuse juhataja 1964. a. 24. juuni käskkirjaga nr. 131.

Viimasel ajal on vabariigi asutused ja organisatsioonid senisest paremini hakanud hoolitsema töötajate vaba aja veetmise eest. Järjest rohkem korraldatakse üritusi ka

vabas looduses, looduslikult kaunites kohtades. Vabariigi metsamajandid on senisest intensiivsemalt korrastanud puhkekohti, rajanud telkimis- ja parkimisplatse, lõkketulekohti ning varustanud neid lõkketule materjaliga. Samal ajal on mitteküllaldase ettevalmistuse, samuti mõnede ürituste organiseerijate vastutustundetuse tõttu esinenud puhkealade risustamist, puude ja põõsaste rikkumisi ning tulekahjusid.

Et luua töötajatele veelgi soodsamaid puhketingimusi ja tagada massiliselt külastatavate puhkekohtade korrashoidu ning paremat kasutamist

KÄSIN

1) Kõikide metsamajandite direktoreil jätkata riikliku metsafondi territooriumil asuvate massiliselt külastatavate puhkekohtade heakorrastamist ja kindlustada nende pidev korrasolek.

2) Kõigil metsamajandite direktoreil nõuda asutustelt ja organisatsioonidelt, kes korraldavad riikliku metsafondi territooriumil asuvates puhkekohtades massiüritusi, eelnevalt avansi sissemaksmist (metsamajandi eelarvelise tegevuse arveldusarvele) ulatuses, mis kataks ala hilisema korrastamise kulud. Juhul, kui ürituse organiseerija korrastab ala pärast ürituse toimumist ettenähtud nõuete kohaselt ja tähtaja jooksul, kuulub avanss tagastamisele.

3) Kinnitada avansilepingu ajutine tüüpvorm vastavalt lisale.

LEPING

Kinnitatud Metsamajanduse ja Looduskaitse Peavalitsuse juhataja käskkirjaga nr. 131 24. juunist 1964. a.

Käesolev leping on sõlmitud .....
.....
(metsamajandi nimetus, esindaja amet ja nimi)
ja .....
(üritust korraldava asutuse täielik nimetus, esindaja amet
.....
ja nimi)
vahel selles, et metsamajand lubab korraldada massiürituse .....
(park, maastikuline kaitseala, metsa kvartal jne.)
territooriumil järgmistel tingimustel:

1. Ürituse korraldaja kohustub:

a) ürituse läbi viima kooskõlas kehtivate looduskaitsealaste ja metsade tuleohutuse nõuetega (vt. märkus) ning korrastama ürituse koha .....
(1—3 päeva)
jooksul vastavalt metsamajandi esindaja .....
.....nõudmistele. (nimi)

b) kandma metsamajandi arveldusarvele «....» .....
(tähtaeg)
..... avansina ..... rubla, milline summa on kindlaks määratud kalkulatsiooni alusel.

2. Kui ürituse korraldaja korrastab ürituse paiga ettenähtud tähtaja ja tingimuste kohaselt, tagastab metsamajand avansi summa ja kannab selle .....
..... arveldusarvele.
(ürituse korraldaja asutuse nimetus)

Käesolev leping on koostatud kahes eksemplaris, mil-

lest üks hoitakse metsamajandi, teine üritust organiseeriva asutuse juures.

Lepinguosaliste aadressid ja rekvisiidid on:

.....

.....

.....

.....

.....

Metsamajandi esindaja
allkiri

(Pitser)

.....

Üritust korraldava asutuse
esindaja allkiri

(Pitser)

«.....» ..... 196... a.

Märkus. Keelatud on puude ja põõsaste vigastamine, liiklusvahendite sõitmine ja parkimine ning tuletegemine väljaspool selleks ettenähtud kohti, samuti ala prahistamine või mõnel muul viisil rikkumine, kusjuures puude ja põõsaste vigastamise, ehitiste, viitade, tähiste jne. rikkumise või tuleohutuse eeskirjade mittetäitmise eest nõutakse sisse kahjutasu kas «Kasvava metsa rikkumise eeskirjade» või «Tuleohutuse eeskirjade» järgi või ehitustele jne. tehtud vigastuste tegeliku maksumuse järgi.

LEPING
PUHKEALADE KASUTAMISE KOHTA

Käesolev leping on sõlmitud Eesti NSV Metsamajanduse ja Looduskaitse Ministeeriumi .....

.....

(allasutuse nimetus)

ja .....

.....

vahel selle kohta, et viimasel on õigus püstitada / õigus ekspluateerida riikliku metsafondi

.....

(metskond, kvartal, litera)

asuvat .....

(suvila, kollektiivsuvila, puhkemaja jne.)

.....

järgmistel tingimustel:

1. .....

(suvila, kollektiivsuvila jne.)

valdajale kinnitatakse hooldusaluseks territooriumiks

.....

(..... m raadiusega hoone ümber, rannariba ..... m

.....

pikkuselt ja ..... m laiuselt jne.)

ning ta kohustub:

a) heaperemehelikult suhtuma ümbritsevasse loodusesse ning vastutama materiaalselt metsale tekitatud kahjustuste, omavoliliste raiete, omavoliliste kaevandamiste jne. eest;

b) kindlustama metsa tuleohutuse temale kinnistatud territooriumil;

c) kindlustama kinnistatud territooriumil pideva korrasoleku ja puhtuse;

d) mitte ehitama ajutisi hooneid, istutama marjapõõsaid ja viljapuid, rajama kiviktaimlaid jms. väljaspool kinnitatud planeerimiskava.

2. Suvila valdaja rajab oma kulu ja vahenditega

.....

(juurdepääsutee ..... m ulatuses jne.)

.....

kannab metsamajandi arveldusarvele nr. .....

.....

.....

hiljemalt «.....» ..... 196.... a. üle.....

.....rbl. nimetatud objektide väljaehitamiseks koopereerimise korras.

3. Juhul, kui .....

(suvila, kollektiivsuvila,

.....

puhkemaja valdaja)

ei täida lepingu tingimusi, siis:

a) metsamajandi bilanssi kuuluva suvila puhul kaotab õiguse selle edaspidiseks kasutamiseks;

b) tasub kehtivate tariifide järgi metsale tekitatud kahju või tuleohutuse eeskirjade rikkumise trahvi.

c) territooriumi mittekorrasoleku puhul tasub 3-kordse koristamiskulu;

d) omavolilised ehitused, istandused jne. likvideeritakse metsamajandi poolt, kusjuures selleks tehtud kulutused nõutakse sisse süüdlaselt.

Leping on kehtiv kuni «.....» .....19.... a.

M ä r k u s. Lepingu sõlmimiseks peab hoonestajal olema eelnevalt rajooni vanemarhitekti nõusolek.

Metsamajandi esindaja .....

(allkiri, ametinimetus)

(Pitser)

Suvila valdaja .....

(allkiri)

LOODUSKAITSE OBJEKTID

ABINÕUDEST LOODUSKAITSE ORGANISEERIMISEKS EESTI NSV-s

Eesti NSV Ministrite Nõukogu 1957. a. 11. juuli määrus nr. 242.
Väljavõte

4. Kohustada rajoonide, linnade ning külade TSN täitevkomiteesid, ministeeriume, organisatsioone, asutusi ning ettevõtteid, kelle territooriumil asuvad riikliku kaitse alla kuuluvad loodusobjektid, kindlustama nende objektide kaitse ning hooldamine.

EESTI NSV KAITSEALAD

Jrk. nr	Nimetus	Rajoon, linn	Pindala (ha)	Iseloomustavad andmed
1	2	3	4	5
	Riiklikud looduskaitsealad[1]			
1.	Matsalu	Haapsalu	13 500	Ornitoloogilise põhisuunaga. Siin on roostikke, rannakarjamaid,

[1] Nigula, Vaika ja Viidumäe Riiklike Looduskaitsealade piirid ja põhimäärused on kinnitatud Eesti NSV Ministrite Nõukogu 5. augusti 1958. a. määrusega nr. 277 («Looduskaitse põhimaterjale», Tallinn, 1959). Matsalu Riikliku Looduskaitseala piirid ja põhimäärus on kinnitatud Eesti NSV Ministrite Nõukogu 22. aprilli 1966. a. määrusega nr. 182 (vt. lk. 214).

1	2	3	4	5
				luhti, metsa. Pesitseb ca 120 liiki linde, väärtuslikumad liigid on luik, hallhani ja hahk. Kaitseala ülesandeks on vee-, soo- ja rannikulindude kaitse. Kogu ala ümbritseb 37 000 ha suurune kaitsetsoon.
2.	Nigula	Pärnu	2730	Kaitsealasse jääb lisaks ulatuslikule rabamassiivile (2050 ha) veel metsa, rohusoid ja järv. Ülesandeks on rabamassiivi säilitamine ja soostumisprotsesside pikaajaline uurimine.
3.	Vaika	Kingissepa	35	Looduskaitseala asub 6 saarel (Alumine, Keskmine ja Ülemine Vaika, Kullipank, Mustpank ja Karirahu). Pesitseb kuni 30 liiki linde. Tähtsamaid linde on hahk. Kaitseala ümbritseb jahikeeluala.
4.	Viidumäe	Kingissepa	593	Botaaniline looduskaitseala, kus kasvab kuni ⅔ Eesti NSV kaitsealustest taimedest, siin on saaremaa robirohu ainukesed leiukohad maailmas.

1	2	3	4	5
		Maastikulised kaitsealad[1]		
1.	Aegviidu-Nelijärve	Harju	ca 1555	Kaitsealasse jääb haruldast uhtlamm-metsa ning 7 suhteliselt väikest, aga sügavat järve. Üleliiduliselt tuntud turismiobjekt.

[1] Kaitsealade nr. 1—3, 5—7, 9—12, 14—25, 27—28 piirid on kinnitatud Eesti NSV Ministrite Nõukogu 1959. a. 6. aprilli määrusega nr. 119, kaitse korraldamise eeskirjad Eesti NSV Ministrite Nõukogu Looduskaitse Valitsuse juhataja 1959. a. 28. aprilli käskkirjaga nr. 36 («Looduskaitse põhimaterjale», Tallinn, 1959); kaitsealade nr. 4 ja 8 piirid on kinnitatud Eesti NSV Ministrite Nõukogu 1964. a. 4. veebruari määrusega nr. 56 (ENSV MN MKK nr. 7, 1964), kaitse korraldamise eeskirjad Metsamajanduse ja Looduskaitse Peavalitsuse juhataja 1964. a. 14. veebruari käskkirjaga nr. 33; kaitsealade nr. 13 ja 26 piirid on kinnitatud Eesti NSV Ministrite Nõukogu 1965. a. 8. juuli määrusega nr. 314 (ENSV MN MKK nr. 23, 1965), Piusa jõe ürgoru kaitse korraldamise eeskiri Metsamajanduse ja Looduskaitse Peavalitsuse juhataja 1965. a. 24. juuli käskkirjaga nr. 135, Koiva puisniidu kaitse korraldamise eeskiri Eesti NSV Ministrite Nõukogu j. a. Looduskaitse Valitsuse juhataja 1959. a. 28. aprilli käskkirjaga nr. 36.

Kaitseala nr. 1 kaitse korraldamise eeskirja on täiendatud ENSV metsamajanduse ja looduskaitse ministri 1967. a. 20. mai kk. nr. 101; kaitseala nr. 10 kaitse korraldamise uus eeskiri on kinnitatud 1968. a. 3. juuni kk. nr. 126.

1	2	3	4	5
2.	Pirita jõe org	Harju Tallinna linn	ca 550	Ürgorg koos aluspõhja paljanditega. Ulatub Tallinn-Maardu põhjapoolsemast raudteest kuni jõe suudmes oleva Pirita sillani laiusega 300 m kummalegi poole jõge.
3.	Valgejõe org	Harju	ca 665	Kaitsealasse jääb Nõmmeveski juga, Vasaristi oja piirkonnas esinev karstiala ning ulatuslikult nõmmemännikuid.
4.	Vooremaa	Jõgeva Tartu	ca 9900	Ala omapäraks on rohke suurvoorte esinemine.
5.	Saka-Ontika-Toila pae kallas	Kohtla-Järve	ca 890	Kaitsealasse jääb Põhja-Eesti panga kõige kõrgem (55,6 m) osa ning Toila-Oru park.
6.	Ahja jõe ürgorg	Põlva	ca 1040	Ürgorg koos kõrgete devoni liivakivi paljanditega, alates Koorvere maanteesillast kuni Valgesoo veski paisuni 300 m ulatuses kummalegi poole jõge.

1	2	3	4	5
7.	Tilleorg	Põlva	ca 190	Ürgorg (sügavus kohati kuni 30 m) koos allikalise Ahja jõega Tille ja Möksi veski vahelisel alal.
8.	Võhandu jõe ürgorg	Põlva	ca 750	Ala hõlmab jõe ürgorgu 12 km pikkuselt ja 300 m laiuselt kummalegi poole jõge alates Leevi maanteesillast kuni Vindso-Partsi-Põlva maanteesillani. Jõe keskjooksul esineb liivakivi paljandeid, nn. müürmägesid.
9.	Neeruti mäed	Rakvere	ca 885	Neeruti mägedeks nimet. ühte osa Pandivere kõrgustikust ning nad kuuluvad tekkelt osalt vallseljakute, osalt mõhnastike hulka.
10.	Pühajärv	Valga	ca 870	Kaitseala territooriumile jäävad Pühajärv ja Neitsijärv koos neid ümbritseva alaga 0,5 km ulatuses järve kallastest.
11.	Väike Munamägi ja Tedremägi	Valga	ca 355	Kaitsealasse jäävad Väike Munamägi, Tedremägi ja Nüpli järv koos neid ümbritseva alaga 0,5 km ulatuses

1	2	3	4	5
				alates mägede jalamist ja Nüpli järve äärest.
12.	Rõuge järvestik	Võru	ca 1210	Ürgorgude süsteem koos aheljärvestikuga, siia jääb ka Eesti NSV sügavaim järv — Rõuge Suurjärv (37,5 m).
13.	Piusa jõe ürgorg	Võru	ca 720	Kaitseala hõlmab Piusa jõe ürgorgu 12 km pikkuselt alates Vastseliina maantee sillast Võru—Petseri maanteel kuni Tamme veski paisuni, laiusega 300 m kummalgi pool jõge.
14.	Suur Munamägi ja Vällamägi	Võru	ca 475	Osa Kagu-Eesti suurkuplite alast, kuhu jäävad Eesti NSV kõrgemad punktid — Suur Munamägi (317 m) ja Vällamägi (297 m).

1	2	3	4	5
		Botaanilis-zooloogilised kaitsealad		
15.	Nehatu soo	Haapsalu	ca 410	Madalsoo madalaveeliste järvedega, soosaartega ning Eesti NSV suurimate mõõkrohu kogumikega.
16.	Virtsu-Laelatu-Puhtu	Haapsalu	ca 4900	Ornitoloogilise põhisuunaga; liigirikas Laelatu puisniit ja Puhtulaiu saluleht-mets.
17.	Abruka saare saluleht-mets	Kingissepa	ca 103	Metsas kasvavad põlised pärnad, jalakad, millele lisanduvad haab, pihlakas, saar, kohati ka tamm.
18.	Harilaid	Kingissepa	ca 160	Kasvab haruldasi taimi, peatub merelinde.
19.	Muraka raba	Kohtla-Järve	ca 8300	Enamikus lageraba arvukate mineraalmaa saartega.
20.	Nätsi raba	Pärnu	ca 1650	Esineb nii lage- kui ka puisraba Lääne-Eestile iseloomulike taimedega (murujäneslill). Siin on hanevitsa läänepoolsemaid levikupiire. Raba asustab huvitav linnustik.

1	2	3	4	5
21.	Mihkli tammik	Pärnu	ca 91	Ca 200 aasta vanune tammepuistu, kus esineb ka pärna, saart ning alusmetsana tihedat sarapuuvõsa.
22.	Virussaare rabasaar	Pärnu	ca 42	Saar asub keset Maima raba ja on kaetud segametsaga, esineb laialehelisi liike.
23.	Looduskaitse kvartal Järvseljal	Tartu	ca 19	Enamikus saja- kuni sajakuuekümne aastane puistu, üksikud puud on veelgi vanemad. Kaitsealal ei tehta mingisuguseid majanduslikke töid 1923. aastast alates.

Botaanilised kaitsealad

24.	Tagamõisa puisniit	Kingissepa	ca 130	Tammeenamusega liigirikas puisniit.
25.	Halliste puisniit	Pärnu, Viljandi	ca 265	Kaitseala asub kahel pool Halliste jõge. Esineb suuri tammi ja pärni, rohttaimedest niidu-kuremõõka ja siberi võhumõõka.

1	2	3	4	5
26.	Koiva puisniit	Valga	ca 170	Kaitseala koosneb 2 osast, mis asuvad Koiva jõe ääres. Enamikus tammepuisniit.
		Geoloogiline kaitseala		
27.	Kaali meteoriidikraatrid	Kingissepa	ca 4,8	Kaitsealasse jääb 7 meteoriidikraatrit, neist suurim on tuntud Kaali järvena.
		Ornitoloogiline kaitseala		
28.	Linnulahe	Kingissepa	ca 335	Pesitseb kuni 2000 paari linde, enamikus kajakad, sinikaelpardid jt.

MATSALU RIIKLIKU LOODUSKAITSEALA PÕHIMÄÄRUS

Kinnitatud Eesti NSV Ministrite Nõukogu 1966. a. 22. aprilli määrusega nr. 182.

1. Matsalu Riiklik Looduskaitseala on asutatud Eesti NSV Ministrite Nõukogu 11. juuli 1957. a. määrusega nr. 211. Looduskaitseala pindala on 13 500 ha, sellest 11 000 ha maismaad.

2. Looduskaitseala ümbritseb 37 000 ha suurune kaitsetsoon, sellest 13 500 ha maismaad ning 23 500 ha veepinda Matsalu lahes ja Muhu väinas saarte vahel.

3. Looduskaitseala peaeesmärkideks on: kaitsta Matsalu lahte ja selle ümbrust kui NSV Liidu loodeosa ning Balti mere piirkonna kõige suuremat ja rikkalikumat rändlindude pesitsemiskohta; säilitada looduskaitseala omapära; teostada loodusnähtuste ja looduslike protsesside uurimist ning teha looduskaitseala vaatamisväärsuste tutvustamise teel elanikkonna hulgas looduskaitsealast propagandat.

4. Teaduslikku uurimistööd looduskaitsealal tehakse:

1) looduskaitseala töötajate poolt Eesti NSV Ministrite Nõukogu Metsamajanduse ja Looduskaitse Peavalitsuses kinnitatud plaanide alusel ning vastavate teaduslike asutuste või organisatsioonide juhendamisel;

2) teaduslike asutuste ja organisatsioonide töötajate ning kõrgemate õppeasutuste õppejõudude ja üliõpilaste poolt Metsamajanduse ja Looduskaitse Peavalitsuse loal.

5. Looduskaitseala territooriumi majanduslik kasutamine võib toimuda ainult tingimusel, et tagatakse looduskaitseala maastiku ilme, olemasolevate looduslike tingimuste, taimestiku ja loomastiku säilimine.

6. Looduskaitsealal ja kaitsetsoonis on kogu aasta vältel keelatud:

1) jahipidamine, samuti lindude ja imetajate hävitamine, nende püüdmine ja hirmutamine, linnupesade lõhkumine ja munade korjamine;

2) kalapüük kaitseala piires kasvavates roostikes;

3) igasugune kalapüük nn. kalateel, mis viib kudemis-

kohtadesse. Kalatee määratakse kindlaks laiusega 400 m ja tähistatakse looduskaitseala töötajate poolt;

4) jõevähkide püüdmine.

Märkused. 1. Kahjulike röövlindude ja loomade hävitamine, mõnede loomaliikide püüdmine või laskmine nende arvulise ja soolise vahekorra reguleerimise eesmärgil või teaduslikuks otstarbeks võib toimuda Eesti NSV Ministrite Nõukogu Metsamajanduse ja Looduskaitse Peavalitsuse loal.

2. Looduskaitseala avavee osas, avavee ja roostike piirialadel ning jõgedes võib kalapüük toimuda looduskaitseala töötajate poolt väljaantud erilubade ja tasuliste tuusikute alusel. Erilubade ja tasuliste tuusikute limiidi, tuusikute hinna ja väljaandmise korra kinnitab Eesti NSV Ministrite Nõukogu Metsamajanduse ja Looduskaitse Peavalitsus.

7. Looduskaitsealal on lubatud tööstuslik tindipüük kevadise kudemise perioodil.

8. Kaitsetsooni piiresse jääval Matsalu lahel ja Muhu väinas on lubatud tööstuslik ja asjaarmastajalik kalapüük vastavalt kalapüügieeskirjadele.

9. Looduskaitsealal on keelatud:

1) kuivendustööde tegemine (olemasoleva kuivendusvõrgu ja eelvoolude remont tuleb kooskõlastada Eesti NSV Ministrite Nõukogu Metsamajanduse ja Looduskaitse Peavalitsusega), rohukamara üleskündmine, maavarade (savi, kruus, liiv, muda, turvas jt.) kaevandamine või paikkonna pinnavormide mõnel muul viisil rikkumine, samuti kivide lõhkamine või teisaldamine;

2) lageraied metsaga kaetud aladel, samuti üksikute puude ja põõsaste omavoliline raie või vigastamine;

3) roo ja rohu põletamine ning roo niitmine ajavahemikul 15. märtsist kuni 1. oktoobrini, välja arvatud roo niitmine kalakasvatuslikel eesmärkidel looduskaitseala juhataja loal;

4) loomade karjatamine saartel, välja arvatud Tauksi, Borki ja Krimmi (Holmi) saar, ning heina niitmine kõigil teistel saartel enne 15. juulit.

Looduskaitseala maismaaosa luha- ja rannaheinamaadel ning rannakarjamaadel, kus pesitseb massiliselt linde, võib Eesti NSV Ministrite Nõukogu Metsamajanduse ja Looduskaitse Peavalitsus keelata heina niitmise ja loomade karjatamise enne 20. juunit;

5) suvilate, paadikuuride, sadamate jt. ehituste püstitamine (kaitsetsoonis 500 m laiusel rannaribal tuleb nimetatud ehituste püstitamine kooskõlastada looduskaitseala juhatajaga);

6) mootorpaatide, autode, traktorite jt. pesemine veekogudes ja veepiiri lähedal, petrooleumi, bensiini ja määrdeõli jääkide vette valamine või mõnel muul viisil vete reostamine;

7) telkide püstitamine ja lõkete tegemine väljaspool selleks ettenähtud kohti ning ala prahistamine.

10. Eesti NSV Ministrite Nõukogu Metsamajanduse ja Looduskaitse Peavalitsus võib piirata inimeste viibimist looduskaitseala kaitsetsoonis, kui see on vajalik looduskaitse huvides.

11. Looduskaitseala ja selle kaitsetsooni piires avastatud salaküttimise, röövpüügi, metsa- ja roovarguse eesmärgil kasutatud vahendid (püssid, püünised, paadid, kummiüli-

konnad, saed, kirved jne.) ning ebaseaduslikult saadud saak kuuluvad konfiskeerimisele ettenähtud korras.

12. Looduskaitsealal ja kaitsetsoonis kuivama asetatud mõrdade pärad peavad olema avatud. Kõik looduskaitsealal ja kaitsetsooni piires leitud hukkunud ja vigastatud linnud ja imetajad tuleb nende hukkumise põhjuste selgitamiseks ja teaduslikuks kasutamiseks anda viivitamatult üle looduskaitseala töötajatele. Mürkkemikaalide kasutamine tuleb kooskõlastada looduskaitseala juhatajaga.

13. Kohalike kolhooside ja sovhooside töötajatel on lubatud viibida looduskaitseala maismaaosas ning Tauksi, Borki ja Krimmi (Holmi) saarel seoses põllumajanduslike tööde tegemisega. Kalakaitse töötajatel lubatakse viibida looduskaitsealal teenistuskohustuste täitmisel. Teistel looduskaitseala piiresse jäävatel saartel heinaniitmise, roolõikuse jt. ühekordsete tööde korral tuleb inimeste viibimine seal kooskõlastada looduskaitseala juhatajaga. Looduskaitseala külastamisel on ekskursioonidel lubatud liikuda kaitseala töötajate juhtimisel või nende teadmisel iseseisvalt mööda kindlaksmääratud matkarada.

Kaluritel ja kalasportlastel lubatakse looduskaitsealal viibida erilubade alusel. Looduskaitseala territooriumil elavate inimeste liikumise piirkonna määrab kindlaks looduskaitseala juhataja. Kõrvalistel isikutel on looduskaitsealal liikumine keelatud väljaspool üldkasutatavaid teid.

14. Looduskaitseala sisekorra ja tema taimestiku (mets, pilliroog) majandusliku kasutamise kinnitab Eesti NSV Ministrite Nõukogu Metsamajanduse ja Looduskaitse Peavalitsus.

15. Looduskaitseala töötajatel on õigus:

1) kontrollida kõikide looduskaitsealal ja kaitsetsoonis viibivate kodanike dokumente ning paatide lasti;

2) kontrollkäikudel kaasas kanda registreeritud jahipüssi ilma jahipidamise õiguseta (välja arvatud kahjulike röövlindude ja imetajate hävitamine).

16. Looduskaitseala töötajad on kohustatud kontrollima looduskaitseala ja kaitsetsooni piires kehtestatud režiimi ja tuleohutuse eeskirjade täitmist. Looduskaitseala töötajad ja ühiskondlikud inspektorid koostavad režiimi rikkumiste kohta aktid seaduses ettenähtud korras. Aktid eeskirjade rikkumise kohta esitatakse vastavatele organitele süüdlaste vastutuselevõtmiseks administratiiv- või kriminaalkorras.

17. Asutused, organisatsioonid ja eraisikud kannavad materiaalset vastutust looduskaitsealale tekitatud kahjustuste eest või on kohustatud likvideerima nende poolt tekitatud kahjustuse tagajärjed.

18. Looduskaitseala külastavad ekskursioonid, kalasportlased ja teised isikud on kohustatud kinni pidama looduskaitseala põhimäärusest, sisekorra eeskirjadest ja looduskaitseala töötajate poolt antud korraldustest kehtestatud režiimi täitmiseks.

Looduskaitseala režiimi rikkumise või ebaväärika käitumise korral külastajate poolt on kaitseala töötajatel õigus nõuda eeskirjade rikkuja lahkumist looduskaitseala territooriumilt.

19. Looduskaitsealal on pitsat Eesti NSV vapi kujutisega ja oma nimetusega.

MATSALU RIIKLIKU LOODUSKAITSEALA SISEKORRA EESKIRJAD

Kinnitatud Eesti NSV Ministrite Nõukogu Metsamajanduse ja Looduskaitse Peavalitsuse juhataja poolt 29. aprillil 1966. a.

1. Matsalu Riikliku Looduskaitseala sisekorra eeskirjad on täienduseks looduskaitseala põhimäärusele, mis on kinnitatud Eesti NSV Ministrite Nõukogu 1966. a. 22. aprilli määrusega nr. 182. Eeskirjad on kohustuslikud kõigile kodanikele looduskaitsealal või kaitsetsoonis viibimise ajal.

2. Külastajate viibimist looduskaitsealal reguleeritakse erilubade ja tuusikutega, kusjuures kalasportlastel lubatakse liikuda vaid selleks ettenähtud jõe- ja merekallastel ning vetel. Koerte kaasavõtmine looduskaitsealale on keelatud.

3. Looduskaitse ühiskondlikele inspektoritele, kes soovivad külastada looduskaitseala või abistada kaitserežiimi kontrollimisel, antakse selleks looduskaitseala poolt välja ühekordsed load.

4. Öösel (päikese loojangust tõusuni) on looduskaitsealal viibimine keelatud: erandeid võib teha ainult looduskaitseala juhataja igakordsel loal.

5. Looduskaitseala piires on mootorsõidukitega keelatud liikuda väljaspool teid, v. a. põllu- ja metsamajanduslike tööde puhul. Autosid ja mootorrattaid võib parkida ainult selleks ettenähtud ja tähistatud paikades.

6. Tuusikut või eriluba omavad kalasportlased võivad

looduskaitseala vetes püüda kala käsiõngega (mitte üle kahe õnge ühe isiku kohta), spinninguga, ketasundadega ja landiga (vedeliga) sõudepaadi tagant. Mootorpaadist lantimine on keelatud nii looduskaitseala piiresse jääval Matsalu lahel kui ka jõgedel. Päevane väljapüük sportlikul kalapüügil võib olla kuni 5 haugi või 25 kg muud kala ühe isiku kohta. Püüdmiseks lubatud kalda-, mere- ja jõeosad määratakse kindlaks ja tähistatakse igal aastal looduskaitseala poolt.

7. Looduskaitsealal ja kaitsetsoonis tuleb mõrdade kuivatamise ja korrastamise paigad ning paatide randumiskohad igal majandil kooskõlastada looduskaitseala juhatajaga. Püünistel (mõrrad, võrgud, jadad, kakuamid jt.) peab olema märk omaniku nimega. Looduskaitseala töötajail on õigus nimeta püüniseid püügilt kõrvaldada ja kaitseala keskusesse toimetada.

Looduskaitseala juhataja võib keelata kalurite viibimise lindude massilise peatumise paikades.

8. Paadisadamates peavad paadid olema kinnitatud keti või terasvaieriga ning lukustatud tugevasti maasse kaevatud posti külge. Aerud, tullid, päramootorid, magneetod ja päästevahendid hoitakse lukustatud kuuris. Paadikuurid ja nende ümbrus tuleb hoida korras. Paadikuurid tuleb varustada omaniku ja kalaspordisektsiooni nime kandva tahvliga, paatide kinnitustulbad aga paadi numbrit kandva sildikesega. Looduskaitseala piirides kasutatavad paadid tuleb igal aastal täiendavalt registreerida looduskaitseala keskuses. Paadid tuleb varustada nõuetekohaste numbrimärkidega paadinina külgedel, nina peal või kabiini katusel ja ahtrilaual.

9. Looduskaitseala vetes:

a) peab paatide liikumiskiirus olema selline, et ei tekiks kallast uhtuvat lainet, seejuures mitte üle 10 km/t. Jõgedel ja kanalitel on keelatud sõita paatidega, mille mootori võimsus ületab 6 hj (nominaalselt); 15. maist kuni 1. juulini on jõgedel ja kanalitel mootorpaadiga sõitmine üldreeglina keelatud. Erandid on lubatud looduskaitseala juhataja loal;

b) on vee- ja mootorispordivõistlused keelatud. Kalapüügivõistlused tuleb kooskõlastada looduskaitseala juhatajaga. Akvalangi kasutamine looduskaitseala vetes on keelatud, v. a. erandid teaduslikuks otstarbeks looduskaitseala juhataja loal.

10. Looduskaitsealal kasvavate dekoratiivsete taimede (vesiroosid, võhumõõgad, vesikupud, käpalised, kikkaputked jt.) noppimine või murdmine on keelatud.

11. Looduskaitsealal ja kaitsetsoonis metsloomade ja -lindude poolt tekitatud kahjustustest tuleb majanditel teatada looduskaitseala keskusesse. Kahjutekitavate liikide tõrjeks võib rakendada ainult looduskaitseala töötajate poolt lubatud ja soovitatud võtteid, mis ei põhjusta metsloomade ja -lindude hukkumist.

12. Huntide ja ilveste hävitamine looduskaitsealal ja kaitsetsoonis peab olema kooskõlastatud looduskaitseala juhatajaga. Rebaste, kährikkoerte, mäkrade, saarmaste, tuhkrute ja kahjulike röövlindude hävitamist seal organiseerib looduskaitseala. Imetajate, lindude ja kalade laskmine või püüdmine teaduslikul eesmärgil võib toimuda ainult Metsamajanduse ja Looduskaitse Peavalitsuse loal. Muude looduslike objektide (taimed, putukad jt. selgroo-

tud jne.) kogumiseks ning imetajate, lindude ja kalade märgistamiseks peab olema looduskaitseala juhataja luba. Uute imetaja-, linnu-, kala- ja taimeliikide introdutseerimine (sissetoomine) looduskaitsealale peab eelnevalt olema kooskõlastatud Metsamajanduse ja Looduskaitse Peavalitsusega.

13. Mereheidise kogumise õigus looduskaitseala rannikutel ja saartel kuulub looduskaitsealale, kusjuures omanikutunnustega esemed tagastatakse võimaluse korral omanikele.

14. Vastutust käesolevate eeskirjade rikkumise eest kannavad süüdlased vastavalt Eesti NSV Ministrite Nõukogu määrusele nr. 9 12. jaan. 1963. a. (p. 8) või Eesti NSV Kriminaalkoodeksi §§ 157, 158 ja 198 alusel. Kodanikel, kes on rikkunud looduskaitse, jahipidamise või kalapüügi eeskirju, võib looduskaitseala juhataja keelata neil looduskaitseala külastamise, samuti kalapüügituusikute väljaandmise.

15. Looduskaitseala keskuse kohta käiva kodukorra kinnitab looduskaitseala juhataja.

16. Tühistada 10. mail 1965. a. kinnitatud Matsalu Riikliku Looduskaitseala sisekorra eeskirjad.

RIIKLIKU LOODUSKAITSE ALLA KUULUVATE VABARIIKLIKU TÄHTSUSEGA MAASTIKU ÜKSIKELEMENTIDE LOETELU[1]

Jrk. nr.	Objekti nr.	Objekti nimetus	Mõõtühik (pindala, ulatus)	Rajoon, linn	Külanõukogu	
1	2	3	4	5	6	7
1.	18	Kirbla astang	50 ha	Haapsalu rajoon	Kirbla	Jaagarahu lademe dolomiidist koosnev järsk pank koos vanade rannaastangutega.
2.	19	Salevere. Salumägi	40 ha	„	Hanila	Jaagarahu lademe dolomiidist koosnev järsk pank koos vana litoriina-mere rannaastanguga, esineb väiksemaid murrutuskulpaid.

[1] Maastiku üksikelemendid nr. 1—20, 24—37 on võetud kaitse alla Eesti NSV Ministrite Nõukogu 1959. a. 13. märtsi korraldusega nr. 331-k («Looduskaitse põhimaterjale» Tallinn, 1959. a.), nr. 21—23 Eesti NSV Ministrite Nõukogu 4. veebruari 1964. a. määrusega nr. 56 (ENSV MN MKK nr. 7, 1964); kaitse korraldamise eeskiri on kinnitatud Metsamajanduse ja Looduskaitse Peavalitsuse juhataja 1963. a. 29. aprilli käskkirjaga nr. 80 (vt. lk. 233).

1	2	3	4	5	6	7
3.	3	Joaveski joa astang (Loobu jõel)	1,3 ha	Harju rajoon	Loksa	Üks omapärasemaid Põhja-Eesti jugasid, asub paekalda lubja- ja liivakivides.
4.	4	Jägala juga	1,3 ha	„	Jõelähtme	Üks suuremaid ja ilusamaid Põhja-Eesti jugasid, väga hea alam-ordoviitsiumi paljand.
5.	8	Keila juga	1,3 ha	„	Keila	Üks suuremaid ja kaunimaid Põhja-Eesti paekaldal olevaid jugasid, väga hea geoloogiline paljand.
6.	5	Kostivere karstiala	16 ha	„	Jõelähtme	Üks väheseid kamardunud karsti esinemiskohti Eesti NSV-s, hästi näha karstivormide seos aluspõhjas oleva lõhedesüsteemiga.
7.	10	Rannamõisa pank	1 km pikkuselt	„	Harku	Kõrge rannikupank, kus paljanduvad aluspõhja moodustavad kambriumi liivakivid. Üks ekskursioo-

1	2	3	4	5	6	7
						nide poolt külastatavamaid panku.
8.	9	Treppoja	0,5 ha	Harju rajoon	Klooga	Omapärane väike joastik alam-ordoviitsiumi lubjakivides, mis suuresti tõstab ümbruse ilu.
9.	11	Lepakõrve ja Küdema kurisud	2,5 ha	Kingissepa rajoon	Mustjala	Siinsed kurisud on suurimaid karsti sufusioonivorme Eesti NSV-s. Asuvad litoriina-mere rannamoodustiste taga ja ulatuvad eesservaga nendesse.
10.	13	Mustjala (Panga) pank	1 km pikkuselt	„	„	Saaremaa kõrgeim rannikupank, kus paljanduvad Saaremaa aluspõhja moodustavad Jaani ja Jaagarahu lademe kihid.
11.	12	Ohesaare pank	kogu panga ulatuses	„	Torgu	Ohesaare lademe ainukeses suuremas paljandis esinev tänapäevane murrutusrannik.

1	2	3	4	5	6	7
12.	14	Rannaniidi pangad (Muhu saare põhjaosas)	5 panka 0,5 km² pindalal	Kingissepa rajoon	Muhu	Rannikulähedased pangad, kohati silekaljuliste vormidega. Paljandub Jaagarahu lade.
13.	15	Tupenurme pank (Muhu saare põhjaosas)	1,5 km pikkuselt	„	„	Antsülus-järve-aegne sisemaine pank murrutuskulbastega Jaagarahu lademe dolomiitides.
14.	16	Üügu pank (Muhu saare põhjaosas)	300 m pikkuselt	„	„	Litoriina-mere-aegne rannikulähedane pank murrutuskulbastega Jaagarahu lademe dolomiitides.
15.	6	Langevoja juga (Sõtke jõe vasakupoolsel lisajõel)	1 ha	Kohtla-Järve rajoon	Vaivara	Üks ilusamaid Põhja-Eesti väikesi jugasid, mille piirides on võimalik tundma õppida joa arengut ja aluspõhja kivimeid.
16.	7	Vaivara Sinimäed	50 ha	„	„	Vaivara Sinimäed on Eestis kõige selgemini esilekerkiv otsmoreen, mille ehituses põhilist osa eten-

1	2	3	4	5	6	7
						davad suured rändpangased.
17.	17	Uhaku karstiala	Erra sovhoosi ja Purtse jõe Kõrge kalda vahel	Kohtla-Järve	Lüganuse	Üks suuremaid vene tüüpi karstialasid Eestis. Samas ka väheseid häid Uhaku lademe paljandeid.
18.	22	Uljaste oos koos Uljaste järvega	100 ha	„	Sonda	Looduslikult kaunis metsaga kaetud oos Uljaste järve kaldal. Üks Eesti markantsemaid oose.
19.	21	Tõrvajõe joa astang	1 ha	„	Alutaguse	Väike Põhja-Eesti juga, hea geoloogiline paljand.
20.	20	Narva joa astang	5 ha	Narva linn	—	Narva juga oli Eesti NSV suuremaid ja võimsamaid jugasid. Tema astang on kujunenud alamordoviitsiumi lubjakividesse.

1	2	3	4	5	6	7
21.	35	Ilumetsa kraatrid	2,5 ha	Põlva rajoon	Veriora	Kaks suurt ringvalliga piiratud lohku — Põrguhaud ja Süvahaud, mis on kujunenud devoni liivakividesse ja neid katvatesse setetesse. Arvatavad meteoriidikraatrid.
22.	37	Mustjärv	järv koos 250 m laiuse kaldaribaga	„	Mikitamäe	Väga happelise veega ja huumusainetest rikas veekogu. Looduslikult kaunis.
23.	36	Valgejärv	„	„	„	Eesti kõige oligotroofsem ja kõige läbipaistvama veega järv.
24.	34	Tori põrgu	500 m pikkuselt	Pärnu rajoon	Tori	Paljand koopaga Pärnu jõe vasakus kaldas. Siit on leitud primitiivsete taimede ja väljasurnud kalade jäänuseid.

1	2	3	4	5	6	7
25.	33	Ebavere mägi	50 ha	Rakvere rajoon	Kiltsi	Maastikuliselt kaunis metsaga kaetud mägi, Pandivere kõrgustiku üks kõrgemaid tippe.
26.	23	Kuimetsa urked	3 ha	Rapla rajoon	Kaiu	Siinsel põhiliselt kamardunud tüüpi karstialal esineb rohkesti langatusvorme, samuti väiksemaid koopaid ja urkeid.
27.	24	Pae karstiala	2 ha	„	Juuru	Esineb rida huvitavaid langatusvorme, väiksemaid koopaid ja ka karre.
28.	26	Aruküla koopad	1,5 ha	Tartu rajoon	Tartu	Omapärane koobastik, mis on kaevatud liivakivisse ja kust on leitud väga rohkesti väljasurnud rüükalade jäänuseid. Vanade eestlaste poolt kasutatud arvatavasti pelgupaigana.
29.	27	Kallaste järskkallas	200 m pikkuselt	Tartu raj. Kallaste linn	—	Peipsi järve maaliline järsk kallas, väga hea keskdevoni liivakivi paljand.

1	2	3	4	5	6	7
30.	25	Kalmistu paljand Tartus Emajõe ürgoru vasakul veerul	300 m pikkuselt	Tartu linn	—	Üks sagedamini külastatavaid keskdevoni liivakivi tüüpilisi paljandeid.
31.	1	Tamme paljand	200 m pikkuselt	Tartu rajoon	Rannu	Looduslikult kaunis devoni liivakivi paljand Võrtsjärve idakaldal, huvitavate murrutuskulbastega. Üks rikkalikumaid rüükalade leiukohti Eestis.
32.	2	Vapramägi	70 ha	„	Nõo	Maastikuliselt kaunis metsaga kaetud mägi, mille kõrval orus voolab Elva jõgi.
33.	28	Helme koopad	0,5 ha	Valga rajoon	Helme	Suured koopad Helme lossi varemete juures. Koopad on põhjavete poolt uuristatud keskdevoni liivakividesse ja inimeste poolt laiendatud.

1	2	3	4	5	6	7
34.	29	Koorküla koopad	0,3 ha	Valga rajoon	Helme	Võrdlemisi suured koopad keskdevoni liivakivis.
35.	31	Lossimägede paljand	0,2 ha	Viljandi linn	—	Üks paremini ligipääsetavaid keskdevoni punase liivakivi iseloomulikke paljandeid, kust leiti rüükalade jäänuseid.
36.	32	Paistu ürgorg	500 m pikkuselt	Viljandi rajoon	Paistu	Paistu oja paremal kaldal 15 m kõrgune järsk kirjuvärvilise devoni liivakivi paljand. Maastikuliselt üks ilusamaid kohti Viljandi rajoonis.
37.	30	Peetri jõe devoni lubjakivi paljand	300 m pikkuselt	Võru rajoon	Mõniste	Üks väheseid devoni lubjakivi paljandeid Eesti NSV-s.

RIIKLIKU LOODUSKAITSE ALLA VÕETUD VABARIIKLIKU JA KOHALIKU TÄHTSUSEGA GEOLOOGILISTE JA MAASTIKULISTE ÜKSIKOBJEKTIDE KAITSE KORRALDAMISE EESKIRI

Kinnitatud Eesti NSV Ministrite Nõukogu Metsamajanduse ja Looduskaitse Peavalitsuse juhataja käskkirjaga nr. 80 29. aprillist 1963. a.

1. Geoloogiliste ja maastikuliste üksikobjektide (üksikelementide) riikliku kaitse eesmärgiks on säilitada meie haruldasemaid ja teaduslikult huvitavamaid rändrahne ja kivikülve, aluspõhja paljandeid, jugasid, meteoriidikraatreid, koopaid, karstialasid, maapinnavorme, veekogusid ning looduslikult kauneid puhkekohti.

2. Riikliku kaitse alla võetud geoloogiliste ja maastikuliste üksikobjektide säilitamise eesmärgil on keelatud:

a) rändrahnude ja kivikülvide kahjustamine ja loodusliku ilme ning asukoha muutmine, samuti nende lähema ümbruse risustamine;

b) aluspõhja paljanditest, jugade astangutest, meteoriidikraatritest ning koobastest pae (lubjakivi ja dolomiidi) murdmine või liiva kaevandamine (kui see pole seotud objekti hooldamisega), paljandite ja koobaste rikkumine nimede jm. sissekraapimise teel, jugade veejõu kasutamise edasine suurendamine, jõesängi süvendamine ja risustamine või mõnel muul viisil paljandite, jugade, meteoriidikraatrite ja koobaste ning nende lähema ümbruse loodusliku ilme rikkumine või muutmine;

c) karstialadel pae murdmine, kruusa ja liiva kaevandamine, prahi mahapanek, reovete juhtimine karstilehtritesse ning karstimoodustiste loodusliku ilme igasugusel muul viisil rikkumine;

d) mägede, kuplite, orgude, astangute jt. pinnavormide loodusliku ilme rikkumine neist maavarade kaevandamise, lageraie või mõnel muul teel;

e) järvede, jõgede ja allikate veetaseme muutmine, vete risustamine ja reostamine ning muul viisil veekogude ja nende kallaste rikkumine ning loodusliku ilme muutmine;

f) looduslikult kaunites puhkekohtades liiva, kruusa jm. kaevandamine, lageraied, kasvavate puude ja põõsaste vigastamine, vete reostamine, ala prahistamine või mingil muul viisil rikkumine.

3. Turistidel ja ekskursioonidel kasutada riikliku looduskaitse alla kuuluvate objektide külastamisel autode parkimisel ja telkide püstitamisel selleks ettenähtud kohti.

4. Uute ehituste püstitamine geoloogilistele ja maastikulistele üksikobjektidele või nende otsesesse lähedusse, kuivendusvete juhtimine karstilehtritesse jt. tööd, mis muudavad suuremal või vähemal määral kaitsealuste objektide või nende lähema ümbruse looduslikku ilmet, tulevad kooskõlastada vastava rajooni töörahva saadikute nõukogu täitevkomitee looduskaitse komisjoniga ning vabariikliku tähtsusega objektide korral ka Metsamajanduse ja Looduskaitse Peavalitsusega[1].

---

[1] Praegu ENSV Metsamajanduse ja Looduskaitse Ministeerium.

RIIKLIKU KAITSE ALLA KUULUVATE VABARIIKLIKU TÄHTSUSEGA PARKIDE LOETELU[1]

Jrk. nr.	Objekti nr.	Objekti nimetus	Rajoon, linn	Külanõukogu	Objekti karakteristika
1	2	3	4	5	6
1.	9	Haapsalu lossipark	Haapsalu linn	—	Lossivallidel asuv, peamiselt kodumaistest liikidest koosnev meeldiv park.
2.	18	Anija park	Harju rajoon	Anija	Park on liigiliselt koosseisult ja kujunduselt väga huvitav, esineb 70—80 liiki võõrpuid.

[1] Pargid nr. 1—2 ja 4—47 on võetud kaitse alla Eesti NSV Ministrite Nõukogu 1959. a. 5. juuni määrusega nr. 218 («Looduskaitse põhimaterjale» Tallinn, 1959), Harku park Eesti NSV Ministrite Nõukogu 1965. a. 8. juuli määrusega nr. 314 (ENSV MN MKK nr. 23 1965), kaitse korraldamise eeskirjad kinnitatud Metsamajanduse ja Looduskaitse Peavalitsuse juhataja 1963. a. 29. aprilli käskkirjaga nr. 80.

1	2	3	4	5	6
3.	47	Harku park	Harju rajoon	Harku	Ilus looduslik põlispuude gruppide ja liikidega park. Sisaldab ca 100 puu- ja põõsaliiki, nende hulgas palju võõrpuuliike.
4.	27	Keila-Joa park	„	Keila Klooga	Looduslikult kaunis park Keila jõe kaldal. Esineb rida huvitavaid eksoote.
5.	19	Ravila park	„	Kose	Park huvitavalt kujundatud, esineb ligi 60 võõrpuuliiki.
6.	28	Riisipere park	„	Nissi	Park looduslikult kaunis, esineb rohkesti võõrpuuliike.
7.	20	Saku park	„	Saku	Pargis rohkesti võõrpuuliike, eriti okaspuid, maalilised tiigid ja teerajad.
8.	21	Tuhala park	„	Kuivajõe	Park liigirikas, rohkesti võõrpuuliike.
9.	22	Suuremõisa park	Hiiumaa	Pühalepa	Esineb ilusaid võõrpuuliikide gruppe ja alleesid.

1	2	3	4	5	6
10.	23	Luua park	Jõgeva rajoon	Palamuse	Pargis ligi 150 puuliiki, nende hulgas palju haruldusi.
11.	25	Kuremaa park	„	„	Ilus terrassiline park Kuremaa järve ääres. Pargis palju puu- ja põõsaliike, nende hulgas rida huvitavaid eksoote.
12.	33	Puurmanni park	„	Puurmanni	Suur ja looduslikult kaunis park. Esineb üle 50 puu- ja põõsaliigi, nende hulgas rida haruldusi.
13.	24	Visusti park	„	Kalevi	Park liigirikas, esineb ca 55 puu- ja põõsaliiki, nende hulgas mitmeid haruldusi.
14.	7	Kingissepa linnapark	Kingissepa linn	—	Ca 100 aastat tagasi rajatud ilus mereäärne paljude haruldaste võõrpuuliikidega park. Siia kuulub ka Kuressaare lossi vallidel olev loodusliku tekkega park.

1	2	3	4	5	6
15.	8	Loode tammik	Kingissepa rajoon	Kuressaare	Mere ääres asuv erakordselt huvitava alustaimestikuga loodusliku tekkega tammepuistu, millele lisanduvad ka männienamusega alad.
16.	29	Pidula park	„	Mustjala	Pargis rohkesti huvitavaid eksoote, pargi piires asub Pidula maalinn.
17.	30	Pädaste park	„	Muhu	Liigirikas, looduslikult kaunis.
18.	26	Toila-Oru park	Kohtla-Järve raj.	Toila	Liigirikas, esineb rida huvitavaid eksoote.
19.	12	Narva «Pimeaed»	Narva linn	—	Ajaloolise tähtsusega ja linna haljasvööndi seisukohalt tähtis puistu.
20.	10	Paide lossipark	Paide linn	—	Lossivallidel asuv meeldiv, peamiselt kodumaistest liikidest koosnev park.

1	2	3	4	5	6
21.	34	Mooste park	Põlva rajoon	Mooste	Huvitav puude grupilise asetusega park. Esineb ligi 60 puuliiki, nende seas rida huvitavaid eksoote.
22.	39	Rahumäe park	„	Alaküla	Kaunis, loodusliku ilmega metsapark Võhandu jõe saarel.
23.	38	Räpina park	„	„	Park looduslikult kaunis, liigirikas, esineb põliseid pärni ja palju võõrpuuliike.
24.	35	Pootsi park	Pärnu rajoon	Seliste	Huvitava liigilise koosseisuga, esineb võõrpuuliike.
25.	4	Pärnu Rannapark	Pärnu linn	—	Ilus võõrpuuliikidest rikas park mere ääres. On huvitavaks näiteks selle kohta, et parke on võimalik rajada ka kehvade mullastikutingimustega aladele.

1	2	3	4	5	6
26.	36	Pööravere park	Pärnu rajoon	Halinga	Esineb mitmeid haruldasi võõrpuuliike.
27.	14	Tihemetsa park	„	Tihemetsa	Pargis umbes 150 võõrpuuliiki, nende hulgas palju haruldusi. Pargis huvitav kanalite ja tiikide süsteem.
28.	31	Varbla park	„	Varbla	Rikkaliku liigilise koosseisuga, palju võõrpuuliike.
29.	6	Rakvere tammik	Rakvere linn	—	Loodusliku tekkega ilus tammepuistu Rakveres, mis täidab linnapargi funktsioone.
30.	37	Kehtna park	Rapla rajoon	Kehtna	Sisaldab ca 80 võõrpuuliiki, nende hulgas rida haruldusi.
31.	32	Vana-Vigala park, Hirvepark ja lehisealleed	„	Vigala	Pargis rohkesti võõrpuuliike, neist mõned väga vanad ja suuremõõtmelised. Looduslikult kaunis.

1	2	3	4	5	6
32.	1	Kadrioru park	Tallinn	—	Eesti suurim ja ilusaim linnapark. Meeldivalt mõjuvad nii pargi kunstlikult rajatud kui ka looduslikku tekkega osad. Pargis leidub mitmeid meil harva esinevaid võõrpuuliike.
33.	2	Parkide kompleks (Hirvepark, Linda- ja Harjumäe park)	Tallinn	—	Hirvepark pakub erilist huvi oma haruldaste võõrpuuliikide rikkaliku kollektsiooniga, Linda- ja Harjumäe pargid aga mitmesaja-aastaste põlispuudega.
34.	16	Suure-Kambja park	Tartu	Kambja	Park looduslikult kaunis. Esineb mitmesuguseid võõrpuuliike, sealhulgas võimsaid 220 a. vanuseid lehiseid.
35.	40	Kokora park ja seedrimänni puistu	„	Alatskivi	Omapärane terrassiline park ligi 30 puuliigiga, nende hulgas mitmed huvitavad eksoodid.

1	2	3	4	5	6
36.	3	Toomemägi	Tartu linn	—	Ilus põline park Toomemäel ja -orus. Koosneb peamiselt looduslikest liikidest, mille kõrval leidub ka mõningaid haruldasi võõrpuuliike. Park omab ka ajaloolist tähtsust.
37.	41	Vara park	Tartu rajoon	Vara	Väga ilus ja hästi korrastatud park. Esineb rohkesti suuri põlispuid (tammed, lehised). Allee üle 1 km pikk.
38.	17	Pühajärve park	Valga rajoon	Otepää	Looduslikult kaunis park, esineb huvitavaid võõrpuuliike.
39.	42	Sangaste park	„	Sangaste	Osaliselt metsapark, väga liigirikas, palju huvitavaid eksoote.
40.	43	Olustvere park	Viljandi rajoon	Olustvere	Liigirikas, sisaldab 76 puuliiki, nende hulgas rida eksoote.

1	2	3	4	5	6
41.	13	Polli park	Viljandi rajoon	Polli	Pargis üle 120 puuliigi, nende hulgas rohkesti eksoote.
42.	44	Pärsti park ja dendraarium	„	Pärsti	Sisaldab ligi 90 puu- ja põõsaliiki, nende hulgas rida eksoote.
43.	45	Tarvastu park ja linnamägi	„	Koidu	Esineb suuremõõtmelisi vanu eksoote, looduslikult kaunis.
44.	5	Viljandi lossipark	Viljandi linn	—	Maaliline, peamiselt kodumaistest liikidest koosnev park lossimägedel ja orgudes.
45.	15	Õisu park	Viljandi rajoon	Halliste	Liigirikas, esineb rohkesti eksoote ning huvitav «ussikuusk».
46.	11	Kreutzwaldi park	Võru linn	—	Tamula järve ääres asuv ilus kaseenamusega park.
47.	46	Vana-Antsla park	Võru rajoon	Antsla	Rohkesti võõrpuuliike, suurte mõõtmetega tammi ja vahtraid, looduslikult kaunis.

RIIKLIKU LOODUSKAITSE ALLA VÕETUD VABARIIKLIKU JA KOHALIKU TÄHTSUSEGA PARKIDE KAITSE KORRALDAMISE EESKIRI

Kinnitatud Eesti NSV Ministrite Nõukogu Metsamajanduse ja Looduskaitse Peavalitsuse juhataja käskkirjaga nr. 80 29. aprillist 1963. a.

1. Parkide riikliku kaitse ülesandeks on parandada elanikkonna elutingimusi, luua võimalusi kultuurseks puhkuseks ning pargindusalaseks teaduslikuks uurimistööks. Seega tuleb parke kaitsta sanitaar-hügieenilistel, esteetilistel ja teaduslikel eesmärkidel.

2. Keelata riikliku kaitse alla võetud parkides igasugune puude ja põõsaste vigastamine ning raiumine (välja arvatud sanitaarraied kooskõlastatult kohaliku metsamajandiga ning raied, mis on seotud parkide kujunduse muutmisega kooskõlas käesoleva eeskirja punktiga nr. 4), karjatamine, igasuguste kaeviste kaevamine, masinate ja seadmete parkimine, kütteõlide hoidmine, masinatega sõitmine väljaspool selleks ettenähtud teid, igasugune risustamine ning muud parki ja selle üldilmet kahjustavad tegevused.

3. Parkidesse uute ehituste püstitamine, olemasolevate kapitaalsete varemete lõhkumine ning elektriliini- ja teetrasside rajamine läbi parkide tuleb kooskõlastada Metsamajanduse ja Looduskaitse Peavalitsusega.

4. Lubada riikliku kaitse alla võetud parkide kujunduse muutmist ainult projekteerimisorganisatsiooni või vastava eriala spetsialisti poolt koostatud ning Metsamajanduse

ja Looduskaitse Peavalitsuses kinnitatud projekti või skeemi (koos tööde loeteluga) järgi.

5. Maavaldajad on kohustatud oma maavalduse piires olevaid parke kaitsma ning hooldama ja korrastama vastavalt Metsamajanduse ja Looduskaitse Peavalitsuse poolt antud juhenditele.

RIIKLIKU KAITSE ALLA KUULUVATE VABARIIKLIKU TÄHTSUSEGA DENDRAARIUMIDE JA KATSEKULTUURIDE LOETELU[1]

Jrk. nr.	Objekti nr.	Objekti nimetus	Rajoon	Külanõukogu	Küla	Objekti karakteristika
1	2	3	4	5	6	7
1.	1	Mägimänni katsekultuur (0,5 ha)	Harju	Sommerlingi		Eesti NSV-s ainulaadne, äärmiselt õhukese mullakihiga looalale rajatud liitunud puuvõradega metsakultuur.

[1] Võetud kaitse alla Eesti NSV Ministrite Nõukogu 1959. a. 13. märtsi korraldusega nr. 331-k («Looduskaitse põhimaterjale», Tallinn, 1959), kaitse korraldamise eeskiri on kinnitatud Metsamajanduse ja Looduskaitse Peavalitsuse juhataja 1963. a. 29. aprilli käskkirjaga nr. 80.

1	2	3	4	5	6	7
2.	3	J. Alase dendraarium	Kingissepa	Valjala	Veeriku	Sisaldab 80 võõrpuuliiki, nende hulgas ka haruldusi.
3.	2	M. Ranna dendraarium	„	Pöide	Neemi	Sisaldab ca 100 võõrpuuliiki, nende hulgas rea haruldusi.
4.	4	Pärsamaa dendraarium	„	Leisi	Pärsamaa	Sisaldab ca 80 võõrpuuliiki, nende hulgas rea haruldusi.

RIIKLIKU KAITSE ALLA KUULUVATE HARULDASTE JA DEKORATIIVSETE TAIMELIIKIDE LOETELU

HARULDASED TAIMELIIGID[1]

1. Kollane käoking — *Aconitum lasiostomum*
2. Rand-orashein — *Agropyron junceum*
3. Püramiidjas akakapsas, end. püramidaalne akakapsas — *Ajuga pyramidalis*

[1] Võetud kaitse alla Eesti NSV Ministrite Nõukogu 1958. a. 24. detsembri korraldusega nr. 2015-k («Looduskaitse põhimaterjale», Tallinn, 1959), kaitse korraldamise eeskirjad on kinnitatud Metsamajanduse ja Looduskaitse Peavalitsuse juhataja 1963. a. 29. aprilli käskkirjaga nr. 80.

4.	Gmelini kilbirohi, end. mägi-kilbirohi	*Alyssum Gmelini*
5.	Püramiidjas koerakäpp, end. koerkäpp	*Anacamptis pyramidalis*
6.	Palu-liivkann	*Arenaria stenophylla*
7.	Meripuju	*Artemisia maritima*
8.	Liiv-hundihammas	*Astragalus arenarius*
9.	Oja-haneputk, end. haniputk	*Berula erecta*
10.	Jalgtarn	*Carex rhizina*
11.	Valge tolmpea	*Cephalanthera longifolia*
12.	Punane tolmpea	*Cephalanthera rubra*
13.	Mägi-kadakkaer	*Cerastium alpinum*
14.	Taani merisalat	*Cochlearia danica*
15.	Pihkane hädaras, end. pihkane pusurohi	*Elisanthe viscosa,* end. *Melandrium viscosum*
16.	Lehitu pisikäpp, end. pisikäpp	*Epipogium aphyllum*
17.	Alssosi	*Eguisetum scirpoides*
18.	Karedahambaline osi	*Equisetum trachyodon*
19.	Rand-ogaputk	*Eryngium maritimum*
20.	Lõhnav käoraamat	*Gymnadenia odoratissima*
21.	Luuderohi	*Hedera helix*
22.	Loim-vesipaunikas, end. vesipaunikas	*Hydrocotyle vulgaris*
23.	Mägi-naistepuna	*Hypericum montanum*
24.	Tömbiõieline luga, end. tömpõiene luga	*Juncus subnodulosus*

25.	Rand-seahernes	*Lathyrus maritimus*
26.	Kobarpea	*Ligularia sibirica*
27.	Silmjärvikas, end. järvikas	*Littorella uniflora*
28.	Mets-õunapuu	*Malus sylvestris*
29.	Ida-võsalill	*Moehringia lateriflora*
30.	Arukäpp	*Orchis morio*
31.	Põhja-lipphernes	*Oxytropis sordida*
32.	Karvane lipphernes	*Oxytropis pilosa*
33.	Mägi-piimputk	*Peucedanum oreoselinum*
34.	Alpi võipätakas	*Pinguicula alpina*
35.	Austria roidputk	*Pleurospermum austriacum*
36.	Laukapuu	*Prunus spinosa*
37.	Pisilina	*Radiola linoides*
38.	Villtulikas	*Ranunculus lanuginosus*
39.	Saaremaa robirohi	*Rhinanthus osiliensis*
40.	Tume nokkhein	*Rhynchospora fusca*
41.	Soomurakas	*Rubus arcticus*
42.	Liht-randpung, end. randpung	*Samolus Valerandii*
43.	Kollane tähtpea	*Scabiosa ochroleuca*
44.	Mustjas sepsikas	*Schoenus nigricans*
45.	Palu-põisrohi	*Silene chlorantha*
46.	Tatari põisrohi	*Silene tatarica*
47.	Tuhkpihlakas	*Sorbus aria*
48.	Jugapuu	*Taxus baccata*
49.	Püstine hiirehernes	*Vicia cassubica*
50.	Ida-kiviürt, end. kiviürt	*Woodsia ilvensis*

DEKORATIIVSED TAIMELIIGID[1]

1. Kaunis kuldking, end. kuldking	*Cypripedium calceolus*
2. Harilik näsiniin	*Cypripedium calceolus*
3. Sinine emajuur	*Gentiana pneumonanthe*
4. Niidu-kuremõõk	*Gladiolus imbricatus*
5. Harilik käokuld	*Helichrysum arenarium*
6. Siberi võhumõõk	*Iris sibirica*
7. Valge vesiroos	*Nymphaea alba*
8. Väike vesiroos	*Nymphaea candida*
9. Võsu-mägisibul	*Sempervivum soboliferum*

RIIKLIKU LOODUSKAITSE ALLA VÕETUD VABARIIKLIKU JA KOHALIKU TÄHTSUSEGA BOTAANILISTE ÜKSIKOBJEKTIDE KAITSE KORRALDAMISE EESKIRI

Kinnitatud Eesti NSV Ministrite Nõukogu Metsamajanduse ja Looduskaitse Peavalitsuse juhataja käskkirjaga nr. 80 29. aprillist 1963. a.

1. Botaaniliste objektide riikliku kaitse eesmärgiks on säilitada meie väärtuslikumaid dendraariume, katsekultuure, viljapuuaedu ja viljapuid, metsaosi, puude rühmi

[1] Liigid nr. 1—4 ja nr. 6 on võetud kaitse alla Eesti NSV Ministrite Nõukogu 1958. a. 24. detsembri korraldusega nr. 2015-k («Looduskaitse põhimaterjale», Tallinn, 1959), nr. 5 ja nr. 7—8 Eesti NSV Ministrite Nõukogu 1964. a. 4. veebruari määrusega nr. 56 (ENSV MN MKK nr. 7, 1964), kaitse korraldamise eeskiri on kinnitatud Metsamajanduse ja Looduskaitse Peavalitsuse juhataja 1963. a. 29. aprilli käskkirjaga nr. 80.

ja salusid, puiesteid ning üksikuid põliseid või muul põhjusel kaitset väärivaid puid ja põõsaid, samuti Eesti NSV-s esinevaid haruldasi, teaduslikult huvipakkuvaid või dekoratiivseid taimeliike.

2. Riikliku kaitse alla võetud botaaniliste üksikobjektide säilitamise eesmärgil on keelatud:

a) dendraariumide, katsekultuuride, viljapuuaedade, metsaosade, puude rühmade, salude ja puiesteede raiumine, rikkumine või kahjustamine;

b) üksikult kasvavate viljapuude ning põliste või haruldaste puude raiumine, nende võra, tüve ja juurestiku rikkumine või kahjustamine ning puude lähima ümbruse risustamine;

c) liigina kaitse all olevate haruldaste taimede murdmine või puude raiumine, vigastamine (puude koorimine, okste murdmine jne.) või mõnel muul viisil nende kahjustamine kõikjal, kus nad esinevad Eesti NSV looduslikus taimkattes. Nende herbaarset kogumist võib lubada ainult Metsamajanduse ja Looduskaitse Peavalitsus. Aladel, kus esineb riikliku kaitse all olevaid taimi, on lubatud ainult selline maa-alade kasutamise viis, mis ei ohusta nende taimeliikide olemasolu;

d) liigina kaitse all olevate dekoratiivsete taimede kogumine mitteteaduslikel eesmärkidel ja müük.

3. Dendraariumide, katsekultuuride ja viljapuuaedade rekonstrueerimine tuleb kooskõlastada Metsamajanduse ja Looduskaitse Peavalitsusega.

4. Maavaldajad on kohustatud oma maavalduse piires olevaid objekte kaitsma ja hooldama.

RIIKLIKU KAITSE ALLA KUULUVATE LOOMALIIKIDE LOETELU[1]

Limused	
Ebapärlikarp	*Margaritana margaritifera*
Viinamäetigu	*Helix pomatia*
Putukad	
Metsakuklane	*Formica rufa*
Salukuklane	*Formica pratensis*
Roomajad	
Vaskuss	*Anguis fragilis*
Linnud	
Rabakana	*Lagopus lagopus*
Metsis	*Tetrao urogallus*
Turteltuvid	perek. *Streptopelia*
Sookurg	*Grus grus*
Alk	*Alca torda*
Krüüsel	*Cepphus grylle*
Kaurid	perek. *Colymbus*
Pütid, v. a. tuttpütt	perek. *Podiceps*

[1] Võetud kaitse alla Eesti NSV Ministrite Nõukogu 1958. a. 24. detsembri korraldusega nr. 2015-k («Looduskaitse põhimaterjale», Tallinn, 1959). Parandused tehtud Eesti NSV Ministrite Nõukogu 1964. a. 27. juuli määrusega nr. 334 (ENSV MN MKK nr. 31, 1964), kaitse korraldamise eeskiri on kinnitatud Metsamajanduse ja Looduskaitse Peavalitsuse juhataja 29. aprilli 1963. a. käskkirjaga nr. 80.

Luiged	perek. *Cygnus*
Hallhani	*Anser anser*
Ristpart	*Tadorna tadorna*
Hahk	*Somateria mollissima*
Valge-toonekurg	*Ciconia ciconia*
Must-toonekurg	*Ciconia nigra*
Rabapistrik	*Falco peregrinus*
Punajalg-pistrik	*Falco vespertinus*
Tuuletallaja	*Falco tinnunculus*
Must-harksaba	*Milvus migrans*
Puna-harksaba	*Milvus milvus*
Merikotkas	*Haliaeëtus albicilla*
Kaljukotkas	*Aquila chrysaëtos*
Suur-konnakotkas	*Aquila clanga*
Väike-konnakotkas	*Aquila pomarina*
Madukotkas	*Circaëtus gallicus*
Kalakotkas	*Pandion haliaëtus*
Herilaseviu	*Pernis apivorus*
Hiireviu	*Buteo buteo*
Karvasjalg-viu	*Buteo lagopus*
Kägu	*Cuculus canorus*
Kakulised	selts *Striges*
Öösorr	*Caprimulgus europaeus*
Siniraag	*Coracias garrulus*
Jäälind	*Alcedo atthis*
Vaenukägu	*Upupa epops*
Rähnilised	selts *Pici*
Piirpääsuke	*Micropus apus*

Värvulised, v. a. ronk, hallvares, künnivares, hakk, harakas, pasknäär, kodu- ja põldvarblane ja hallrästas	selts *Passeres*
I m e t a j a d	
Siil	*Erinaceus europaeus*
Karihiirlased	sugukond *Soricidae*
Nahkhiirlased	sugukond *Vespertilionidae*
Lendorav	*Pteromys volans*
Pähklinäpp	*Muscardinus avellanarius*
Lagrits	*Eliomys quercinus*
Kobras	*Castor fiber*
Karu	*Ursus arctos*
Hirv	*Cervus elaphus*

RIIKLIKU LOODUSKAITSE ALLA VÕETUD VABARIIKLIKU JA KOHALIKU TÄHTSUSEGA ZOOLOOGILISTE ÜKSIKOBJEKTIDE KAITSE KORRALDAMISE EESKIRI

Kinnitatud Eesti NSV Ministrite Nõukogu Metsamajanduse ja Looduskaitse Peavalitsuse juhataja käskkirjaga nr. 80, 29. aprillist 1963. a.

1. Zooloogiliste objektide riikliku kaitse eesmärgiks on säilitada Eesti NSV-s esinevaid huvitavamaid loomakooslusi ning haruldusi, teaduslikult huvipakkuvaid või rahvamajanduse seisukohalt kasulikke loomaliike, samuti luua meie vabariigis pesitsevatele ja läbirändel peatuvatele lindudele ohutuid pesitsemis- ja rändetingimusi.

2. Riikliku kaitse alla võetud loomaliikide säilitamise eesmärgil on keelatud:

a) kaitsealuseid loomi jälitada, püüda või tappa ükskõik missugusel viisil, samuti hävitada nende pesapaiku, rüüstata pesi ja häirida poegi pesades;

b) Metsamajanduse ja Looduskaitse Peavalitsuse loata muuta looduslikke tingimusi kotkaste ja must-toonekurgede pesade ümbruses 200 m raadiusega;

c) laululindude püüdmine puurispidamise või mõnel muul eesmärgil ja nende müük;

d) metsasipelgate (metsakuklase ja salukuklase) pesakuhilate rüüstamine ning vigastamine, samuti sipelgate, nende nukkude ja pesaainese kogumine mis tahes eesmärgil.

Märkus. Metsamajanduse organite, teaduslike asutuste või õppeasutuste poolt sipelgapesade ümberasustamine, poolitamine ja paljundamine metsakaitse eesmärgil on lubatud.

3. Kotkaste ja must-toonekurgede filmimist ja fotografeerimist nende pesapaikadel lubatakse ainult kooskõlastatult Metsamajanduse ja Looduskaitse Peavalitsusega.

4. Riikliku kaitse all olevate, kuid jahimajanduslikku tähtsust omavate loomaliikide küttimine on lubatud vaid Metsamajanduse ja Looduskaitse Peavalitsuse poolt väljaantud erilubade alusel.

5. Juhuslikult püünistesse sattunud kaitse alla kuuluvad loomad tuleb viibimata vabastada. Mõrdadesse sattunud lindudele väljapääsu tagamiseks tuleb kalapüügirajoonides kuivatada mõrdasid avatud päradega. Looduskaitse all ole-

vate vigastatud või surma saanud loomade ja lindude (kotkad, toonekured, sookurg, karu, hirv, maral, lendorav ja kobras) leiust tuleb teatada koheselt Metsamajanduse ja Looduskaitse Peavalitsusele. Lindude ja loomade püüdmine märgistamiseks teaduslike asutuste poolt on lubatud aasta läbi ja igal pool.

6. Kohtades, kus loomad võivad tekitada tunduvat majanduslikku kahju, võib Metsamajanduse ja Looduskaitse Peavalitsuse eriloal küttida kaitse all olevaid loomaliike nende arvukuse vähendamiseks, sugupoolte arvulise vahekorra reguleerimiseks, sanitaarse olukorra parandamiseks (võitlus epideemiate ja parasitaarsete haiguste vastu jne.) ning teaduslike uurimisasutuste esildusel piiratud arvul ka kollektsioneerimiseks. Keelatud on läbi viia töid, mis on seotud kaitsealuste loomade massilise hävitamisega.

7. Aladel, mis on võetud riikliku kaitse alla kui lindude pesitsemis- ja peatumiskohad, on keelatud:

ala looduslike tingimuste muutmine (kuivendamine, järvede veepinna madaldamine), vete reostamine, jahipidamine kogu aasta vältel (välja arvatud röövloomade ja -lindude hävitamine organiseeritud korras kooskõlas jahipidamise eeskirjadega), linnumunade kogumine, lindude hirmutamine ja pesade hävitamine, 15. aprillist kuni 1. septembrini rooniitmine ning roo ja rohu põletamine, kuni 15. juulini heinaniitmine ja karjatamine. Enne 15. juulit võib heina niita vaid Metsamajanduse ja Looduskaitse Peavalitsuse igakordsel eriloal. Lindude massilise pesitsemise perioodil (15. aprillist kuni 1. juulini) on inimeste viibimine neis kohtades lubatud vaid eriti hädavajalikel juhtudel.

LISAD

EESTI NSV METSAMAJANDUSE JA LOODUSKAITSE MINISTEERIUM

Tallinn, Lai 39, tel. 414-01

.....

AVALDUS

Looduse ja looduslike ressursside kaitse ühiskondlikuks inspektoriks vormistamiseks

1. Perekonna-, ees- ja isanimi _____
2. Sünniaasta _____
3. Haridus, eriala _____
4. Töökoht, amet _____
5. Aadress ja telefon
   a) kodune _____
   b) töökoha _____
6. Olen varem tegutsenud looduse vaatlemisel või kaitsmisel? _____
   _____
7. Soovin tegelda loodusvarade kaitse üldküsimuste kõrval mõnel kitsamal erialal (looduskaitse, jahindus, kalakaitse) _____

8. Organisatsiooniline kuuluvus (Loodusuurijate Selts, jahindus- ja kalandusorganisatsioon) _____

_____

9. Soovin tegutseda järgmistes piirkondades _____

_____

_____ 196___ a.

_____

allkiri

_____

Rajooni looduskaitse komisjoni soovitus

(pitser) _____ (allkiri, amet)

Tõendi nr. _____

Väljaandmise aeg _____ 196___ a.

_____

(allkiri)

..... rajooni ühiskondliku looduskaitse inspektori ..... 196... a. töö

KOKKUVÕTE

Loengute ja vestluste (jahimajanduse, kalakaitse või looduskaitse üldistes küsimustes) organiseerimine, ürituste korraldamine ja nendest osavõtt (parkide korrastamine, metsapäevad, heakorrastamine, lisasööda varumine metsloomadele jne.)

Aeg	Koht	Ürituse teema	Osavõtjate arv

PROTOKOLLIDE KOOSTAMINE EESKIRJADE RIKKUMISE KOHTA

Aeg	Koht	Eeskirjade rikkumise iseloom	Eeskirjade rikkuja nimi	Kellele protokoll saadetud

_____ 196___ a.

_____

(allkiri)

EESTI NSV METSAMAJANDUSE JA LOODUSKAITSE MINISTEERIUM

Tallinn, Lai 39
Таллин, ул. Лай 39

Tel. 414-01
Тел.

PROTOKOLL
ПРОТОКОЛ

_____ eeskirjade rikkumise kohta _____
о нарушении правил

1. Protokolli koostamise kuupäev _____
Дата составления протокола

2. Protokolli koostamise koht _____
Место составления протокола

3. Protokolli koostaja _____
Составитель протокола

_____
(ees- ja perekonnanimi, ametinimetus, aadress —

_____
имя, фамилия, должность, адрес)

4. Tunnistajad _____
Свидетели (ees- ja perekonnanimi, aadress —

_____
имя, фамилия, адрес)

5. Eeskirjade rikkuja:
Нарушитель правил:

ees-, perekonna- ja isanimi _____
фамилия, имя и отчество

elukoht _____
местожительство

vanus ja perekonnaseis _____
возраст и семейное положение

töökoht, amet, töökoha aadress _____
место работы, должность и адрес места работы

_____

_____

kuupalga suurus, palga saamise koht _____
величина зарплаты в месяц, место получения зарплаты

_____

kuulub _____
является членом (jahindus- või kalandusorg. nimi —

_____ organisatsiooni
название охотничьей или рыболовной организации) организации

6. Eeskirjade rikkumise kirjeldus _____
Описание нарушения правил

_____

_____

_____

_____

_____

_____

_____

_____

_____

7. Kas eeskirjade rikkuja avaldas vastupanu ja milles
Оказал ли нарушитель сопротивление и в чем оно
see väljendus? _____
выразилось?
_____
_____

8. Eeskirjade rikkujalt on ära võetud _____
У нарушителя отобрано
_____

9. Äravõetud saak on realiseeritud _____
Отобранная добыча реализована
_____

10. Relvad ja püügivahendid on antud hoiule _____
Орудия лова и охоты сданы на хранение
_____

11. Kas varem on eeskirju rikkunud? _____
Нарушал ли раньше правила?
_____

12. Eeskirjade rikkuja seletus või märkus seletusest keel-
Объяснение нарушителя или отметка об отказе
dumise kohta _____
подачи объяснения
_____

Eeskirjade rikkuja allkiri _____
Подпись нарушителя правил
Tunnistajate allkirjad _____
Подписи свидетелей
Protokolli koostaja allkiri _____
Подпись составителя протокола

Märkused: 1. Protokoll koostatakse ühes eksemplaris ja saadetakse kohalikule metsamajandile, v. a. jahipidamise eeskirjade rikkumisel, kui on tegemist ebaseaduslikult saadud saagiga, tuleb protokoll koostada kahes eksemplaris, kusjuures üks eksemplar saadetakse Looduskaitse Valitsusele kahjutasu sissenõudmiseks.

2. Protokoll koostatakse selgelt ja loetavalt tindiga või keemilise pliiatsiga.

Отметка: 1. Протокол составляется в одном экземпляре и высылается местному лесхозу за исключением нарушений правил охоты, когда имеется дело незаконным путем полученной добычей протокол составляется в двух экземплярах, причем один экземпляр высылается Управлению охраны природы для взыскивания нанесенного ущерба.

2. Протокол составляется четко и разборчиво чернилами или химическим карандашом.

AADRESSE

EESTI NSV METSAMAJANDUSE JA LOODUSKAITSE MINISTEERIUM

Tallinn, Lai tn. 39

1. **Looduskaitse Valitsus**
   Tallinn, Lai tn. 39,
   tel. 405-49, 414-01/174.
2. **Kalamajanduse Valitsus**
   Tallinn, Viljandi mnt. 16,
   tel. 551-13.
3. **Puhkealade osakond**
   Tallinn, Lai tn. 39,
   tel. 467-21.

EESTI NSV METSAMAJANDID

1. **Aegviidu Metsamajand**
   Aegviidu, Kalda tn. 1.
   tel. Aegviidu 79.
2. **Alutaguse Metsamajand**
   Kohtla-Järve raj., Iisaku,
   tel. Iisaku 63.
3. **Elva Metsamajand**
   Elva, V. Kingissepa t. 30,
   tel. Elva 81.
4. **Hiiumaa Tööstuslik Metsamajand**
   Kärdla, Kõrgessaare mnt. 18,
   tel. Kärdla 911-84.
5. **Järvamaa Metsamajand**
   Paide, Pärnu mnt. 75,
   tel. Paide 13-33.

6. **Kilingi-Nõmme Näidismetsamajand**
Kilingi-Nõmme, Pärnu t. 2-a,
tel. Kilingi-Nõmme 3-a.
7. **Kohtla-Järve Rohelise Vööndi Metsamajand**
Kohtla-Järve raj., Jõhvi, Kose as.,
tel. 916-12.
8. **Kurista Metsamajand**
Jõgeva raj., Jõgeva k/n, Kurista,
tel. Jõgeva 93-21.
9. **Läänemaa Metsamajand**
Haapsalu, Kiltsi tee 2-a,
tel. Haapsalu 217-60.
10. **Mahtra Rohelise Vööndi Metsamajand**
Rapla raj., Kohila k/n, Sutlema,
tel. Hageri 26.
11. **Pärnu Metsamajand**
Pärnu, Merimetsa t. 27,
tel. Pärnu 992.
12. **Rakvere Metsamajand**
Rakvere, Kunderi t. 18,
tel. Rakvere 21-77.
13. **Rapla Metsamajand**
Rapla raj., Rapla k/n, Kuusiku,
tel. Rapla 718.
14. **Räpina Metsamajand**
Põlva raj., Alaküla k/n,
tel. Räpina 9.
15. **Saaremaa Tööstuslik Metsamajand**
Kingissepa, Kadaka t. 1,
tel. Kingissepa 31-756.
16. **Suure-Jaani Metsamajand**
Viljandi raj., Olustvere k/n,
tel. Suure-Jaani 43.
17. **Tallinna Rohelise Vööndi Metsamajand**
Tallinn, Viljandi mnt. 16,
tel. Tallinn 551-34.

18. **Tartu Metsamajand**
Tartu, Kitsas t. 8,
tel. Tartu 38—89.

19. **Tudu Metsamajand**
Kohtla-Järve raj., Sonda,
tel. Sonda 77.

20. **Valgamaa Metsamajand**
Valga, Nõukogude t. 91,
tel. Valga 264.

21. **Viljandi Metsamajand**
Viljandi, Paala t. 4,
tel. Viljandi 532.

22. **Võru Metsamajand**
Võru raj., Sõmerpalu k/n, Järvere,
tel. Järvere 12.

RIIKLIKUD LOODUSKAITSEALAD

1. **Matsalu Riiklik Looduskaitseala**
Haapsalu raj., Lihula,
tel. Lihula 114.

2. **Nigula Riiklik Looduskaitseala**
Pärnu raj., Kilingi-Nõmme
Näidis-metsamajand, Kilingi-Nõmme, Pärnu t. 2-a
tel. Kilingi-Nõmme 3-a.

3. **Vaika Riiklik Looduskaitseala**
Kingissepa raj,, Kihelkonna sidejsk., Vilsandi,
tel. Kihelkonna 72-B.

4. **Viidumäe Riiklik Looduskaitseala**
Kingissepa raj., Lümanda sidejsk.,
tel. Lümanda 21.

IDA-BALTI BASSEINI KALAVARUDE KAITSE JA TAASTAMISE NING KALAPÜÜGI REGULEERIMISE VALITSUS «VOSTBALTRÕBVOD»

Tallinn, Kreutzwaldi 1,
tel. 232-29.

PIIRKONDLIKUD KALAKAITSE INSPEKTSIOONID

1. **Tallinna Piirkonna Kalakaitse Inspektsioon**
   Tallinn, Kreutzwaldi 1.
   Rajooniinspektor — tel. 265-89
   Nooreminspektor: Harju raj., Kolga, tel. Kolga 16.
2. **Rakvere Piirkonna Kalakaitse Inspektsioon**
   Rakvere raj. Rutja sidejsk.
   Rajooniinspektor — tel. Eisma 7a
   Jaoskonnainspektor: Rakvere raj., Vergi k/n,
   tel. Sagadi 29.
3. **Narva Piirkonna Kalakaitse Inspektsioon**
   Rajooniinspektor: Narva, Puškini 26—1a
   Nooreminspektor: Narva-Jõesuu, Sulevi 16,
   tel. Narva-Jõesuu 71—88.
4. **Pärnu Piirkonna Kalakaitse Inspektsioon**
   Pärnu, Kalda 1-a
   Rajooniinspektor — tel. Pärnu 444.
5. **Haapsalu Piirkonna Kalakaitse Inspektsioon**
   Haapsalu, S. Liiva 54.
   Rajooniinspektor — tel. Haapsalu 219-36
   Jaoskonnainspektor: Kärdla, Vabaduse 62,
   tel. Kärdla 91-19.
6. **Saaremaa Piirkonna Kalakaitse Inspektsioon**
   Kingissepa, Pioneeri 2.
   Rajooniinspektor — tel. Kingissepa 21-159
   Nooreminspektor: Kingissepa raj., Laimjala k/n,
   Kapra küla.

Nooreminspektor: Kingissepa raj., Pöide k/n, Leisi küla.

7. **Peipsi Piirkonna Kalakaitse Inspektsioon**
Rajooniinspektor: Mustvee, Leningradi mnt. 50—1, tel. Mustvee 101b.
Jaoskonnainspektor: Kallaste, Turu 9, tel. Kallaste 64.
Jaoskonnainspektor: Tartu raj., Meerapalu.

EESTI NSV MINISTRITE NÕUKOGU RIIKLIKU MAAPARANDUSE JA VEEMAJANDUSE KOMITEE VEERESSURSSIDE KASUTAMISE JA KAITSE VALITSUS

Tallinn, Harju 11, tel. 403-03.

SISUKORD

Saateks 3

I OSA

1. **Looduskaitse organisatsioonilised vormid** . . . 6
Riiklikud looduskaitse organid 6
Ühiskondlikud looduskaitse organid 7

2. **Looduslike ressursside kaitse** 9
Maavarad, vesi. Mullastik 10
Taimestik 12
Fauna kaitse 14

3. **Maastike kaitse** 18
Teede ehitamine, karjääride rajamine 21
Hüdromelioratsioon 23
Elektri- ja sideliinide rajamine 25
Heakorrastamine ja haljastamine 27
Puhkealade hooldamine ja kaitse 28

4. **Keskkonna kaitse** 29
Atmosfääri kaitse 29
Veekogude kaitse reostamise vastu 30
Heitvee puhastusseadmete normaalse töö tingimused ja selle rikkumise põhjused 31
Puhastusseadmete töö kontrollimine 33
Mehaaniliste puhastusseadmete ekspluateerimine . 36
Bioloogilise puhastuse seadmete ekspluateerimine . 38
Heitvete desinfitseerimine 40

5. **Looduskaitse alla võetud objektid** 42

6. **Looduskaitse propaganda** 46

7. **Ühiskondlike inspektorite töö** 47
Ühiskondliku inspektori õigused ja kohustused . 47
Ühiskondliku inspektori töö juhendamine . . . 48
Protokollide koostamine 49
Ühiskondliku inspektori töö arvestus 52

II OSA

Looduskaitse-alast seadusandlust

Eesti NSV seadus Eesti NSV looduse kaitsest . . . 53
Eesti NSV Ülemnõukogu Presiidiumi seadlus «Vastutusest loomade ja lindude julma kohtlemise eest» . 55

Eesti NSV Ministrite Nõukogu Metsamajanduse ja Looduskaitse Peavalitsuse põhimäärus 57
Väljavõte Eesti NSV Ministrite Nõukogu määrusest «Looduskaitse tugevdamise abinõude kohta» . . . 62
Eesti NSV Ministrite Nõukogu Looduskaitse Komisjoni põhimäärus 64
Rajooni (linna) TSN täitevkomitee looduskaitse komisjoni tüüp-põhimäärus 66
Eesti NSV Ministrite Nõukogu Metsamajanduse ja Looduskaitse Peavalitsuse j. a. Looduse ja Looduslike Ressursside Kaitse Ühiskondliku Inspektsiooni põhimäärus 71
Metsamajandite looduskaitseinspektorite põhimäärus . 75
Eesti NSV Looduskaitse Seltsi põhikiri 81
Eesti NSV looduskaitsemärgi põhimäärus 89
Väljavõtted Eesti NSV Kriminaalkoodeksist 90
Ebaseaduslik metsaraie 90
Külvi või istandiku kahjustamine 91
Jahipidamise või kalapüügi eeskirjade rikkumine . 91
Kalavarude hävitamine 91
Kultuurimälestise või looduskaitseobjekti hävitamine või rikkumine 92

Looduslike ressursside ja keskkonna kaitse

Eesti NSV metsade tuleohutuse eeskirjad 92
Väljavõte Eesti NSV Ministrite Nõukogu määrusest «Eesti NSV metsade tuleohutuse eeskirjade rikkumise eest rahatrahvide määramise korra määrustik» . . 103
Puude ja põõsaste raiumise juhis 107
Metsamarjade, seente ja sarapuupähklite korjamise eeskirjad 114
Eesti NSV jahimajanduse põhimäärus 117
Jahipidamise eeskirjad Eesti NSV-s 127
Jahipüsside ning nende laskemoona soetamise, hoidmise, kasutamise ja registreerimise korra kehtestamisest Eesti NSV-s 136
Vastutuse kohta jahipidamise eeskirjade rikkumise eest 141
Eesti NSV Ministrite Nõukogu määrus «Veekogude kalamajandusliku kasutamise parendamise kohta Eesti NSV-s» 142
Eesti NSV siseveekogude kalapüügieeskirjad 145
Eesti NSV Ministrite Nõukogu määrus «Eesti NSV veekogudes jõevähipüügi keelamise kohta» 163
Peipsi ja Pihkva järve basseini kalapüügieeskirjad 163
NSVL Ülemnõukogu Presiidiumi seadlus «Administratiivvastutuse tugevdamise kohta NSV Liidu veekogu-

des kalapüügi ja kalavarude kaitse eeskirjade rikkumise eest» 179
Väljavõte Eesti NSV Ministrite Nõukogu määrusest «Vastutuse kohta pinnavete ja maa-aluste vete saastamise ja risustamise ning veeressursside kasutamise ja kaitse eeskirjade muude rikkumiste eest» . . . 180
Väljavõte Eesti NSV Ministrite Nõukogu määrusest «Abinõude kohta Eesti NSV veeressursside kasutamise korrastamiseks ja nende kaitse tõhustamiseks» . 181
Väljavõte Eesti NSV Ministrite Nõukogu määrusest «Vabariigi kalamajanduse edendamise ning kalatoodangu kvaliteedi ja sortimendi parendamise abinõude kohta» 182
Üldnõuded vee koostise ja omaduste kohta kalamajanduslikes veekogudes 183
Väljavõte Eesti NSV Ministrite Nõukogu määrusest «Abinõude kohta õhu kaitseks saastamise vastu tööstuslike heitproduktide ja autode heitgaasidega» . . 184

Maastike kaitse. Heakorrastamine.

Looduskaitse organitega kooskõlastamise kord tööde osas, mis on seotud looduse ümberkujundamisega, s. o. maastiku, looduslike komplekside ja üksikute looduskaitse all olevate objektide muutmisega . . . 186
Väljavõte «Kohaliku tähtsusega karjääride õige ja ohutu töötamise juhendist» 188
Väljavõte EKP KK ja Eesti NSV Ministrite Nõukogu määrusest «Muldade erosiooni eest kaitsmise ja maade parema sihipärase kasutamise abinõude kohta» 191
Väljavõte Eesti NSV Ministrite Nõukogu Looduskaitse Komisjoni istungi protokollist turba varumise kohta . 192
Väljavõte Eesti NSV Ministrite Nõukogu määrusest «Eesti NSV linnade, asulate ja autoteede eraldusribade heakorrastamise ning haljastamise kvaliteedi edaspidise tõstmise kohta» 193
Väljavõte Eesti NSV Ministrite Nõukogu määrusest «Ehituseeskirjade rikkumise eest vastutusele võtmise korra määrustik» 198
Puhkekohtade edasise heakorrastamise ja kaitse kindlustamisest 200

Looduskaitse objektid

Väljavõte Eesti NSV Ministrite Nõukogu määrusest «Abinõudest looduskaitse organiseerimiseks Eesti NSV-s» 206
Eesti NSV kaitsealad 206

Matsalu Riikliku Looduskaitseala põhimäärus . . . 214
Matsalu Riikliku Looduskaitseala sisekorra eeskirjad 220
Riikliku looduskaitse alla kuuluvate maastiku üksikelementide loetelu 224
Riikliku looduskaitse alla võetud vabariikliku tähtsusega geoloogiliste ja maastikuliste üksikobjektide kaitse korraldamise eeskiri 233
Riikliku kaitse alla kuuluvate vabariikliku tähtsusega parkide loetelu 235
Riikliku looduskaitse alla võetud vabariikliku ja kohaliku tähtsusega parkide kaitse korraldamise eeskiri 244
Riikliku kaitse alla kuuluvate vabariikliku tähtsusega dendraariumide ja kaitsekultuuride loetelu . 245
Riikliku kaitse alla kuuluvate haruldaste ja dekoratiivsete taimeliikide loetelu 246
Riikliku looduskaitse alla võetud vabariikliku ja kohaliku tähtsusega botaaniliste üksikobjektide kaitse korraldamise eeskiri 249
Riikliku kaitse alla kuuluvate loomaliikide loetelu . 251
Riikliku looduskaitse alla võetud vabariikliku ja kohaliku tähtsusega zooloogiliste üksikobjektide kaitse korraldamise eeskiri 253

Lisad

1. Ühiskondlikuks inspektoriks vormistamise avalduse vorm 256
2. Ühiskondliku inspektori töö aruande vorm . . . 258
3. Protokolli vorm looduskaitsealaste eeskirjade rikkumise puhul 259
4. Aadresse 264

СПРАВОЧНИК ОБЩЕСТВЕННОГО ИНСПЕКТОРА ПО ОХРАНЕ ПРИРОДЫ

На эстонском языке. Художественное оформление Э. Тали. Издательство «Валгус». Таллин, Пярнуское шоссе, 10.

Toimetaja G. Merisalu. Kunstiline toimetaja R. Tungla. Tehniline toimetaja M. Tammes. Korrektorid E. Talve ja M. Pohlak.

Laduda antud 22. IX 1967. Trükkida antud 21. X 1968. Kohila Paberivabriku trükipaber nr. 2, 60×90/32. Trükipoognaid 8,5. Arvestuspoognaid 10,92. Trükiarv 3000. MB-09133. Tellimise nr. 8154. Trükikoda «Kommunist». Tallinn, Pikk t. 2. Hind 48 kop.

48 kop.

A-29526

TÜ RAAMATUKOGU
1 0300 00860048 0